PASSAGEM HIDRÁULICA CIRCULAR SIMPLES

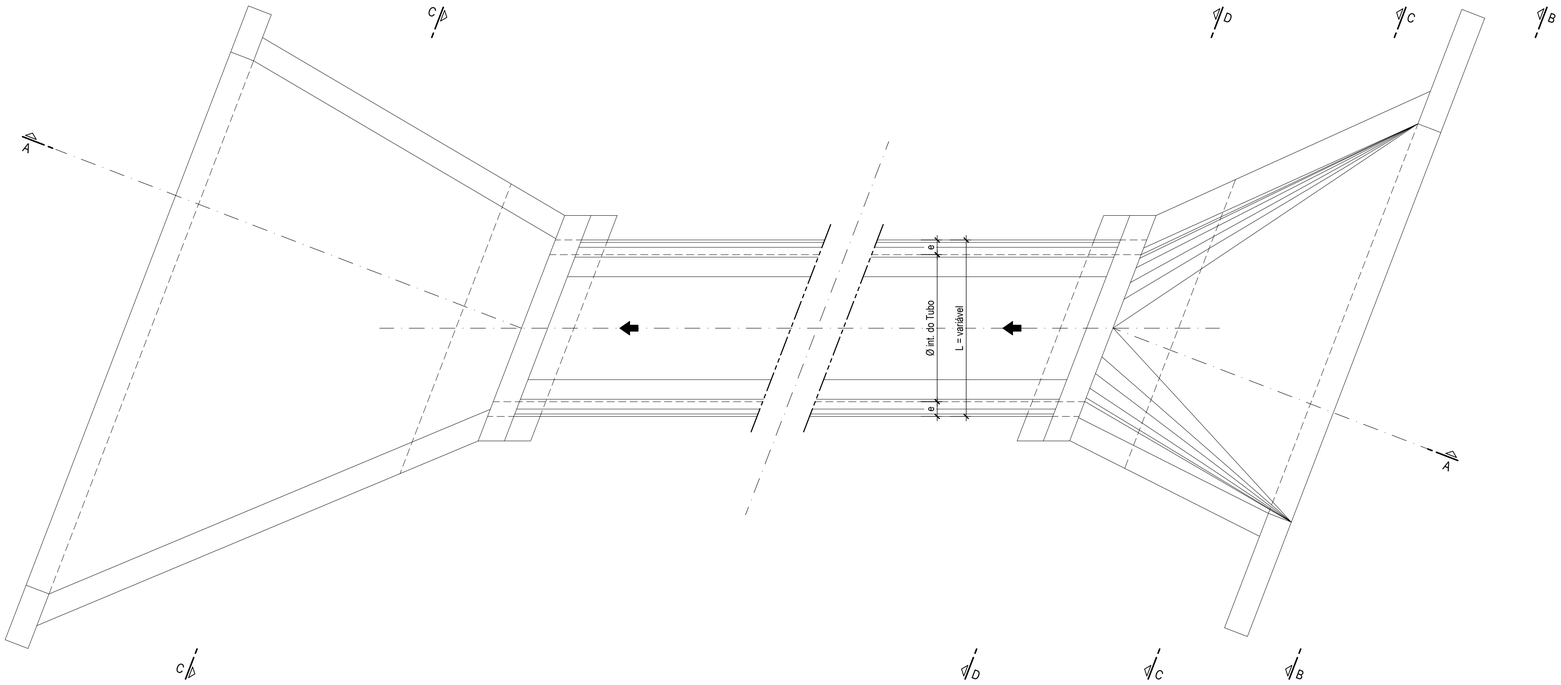

PLANTA
Esc. 1:25

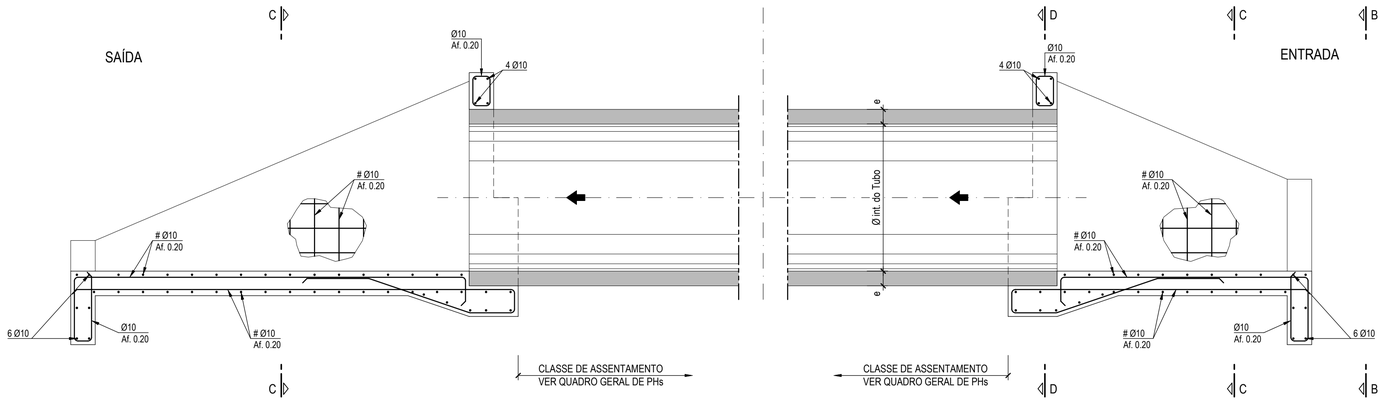

CORTE A-A
Esc. 1:25

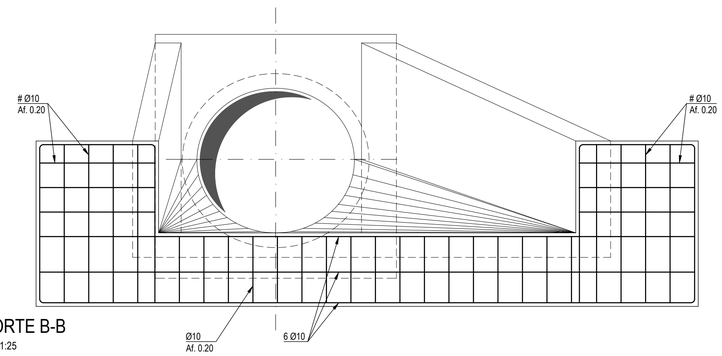

CORTE B-B
Esc. 1:25

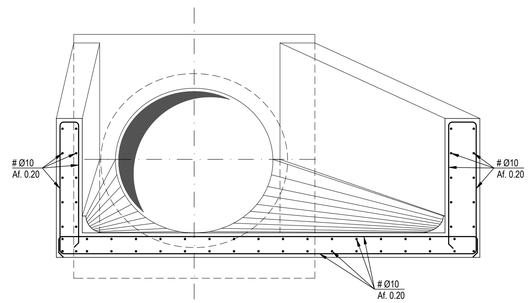

CORTE C-C
Esc. 1:25

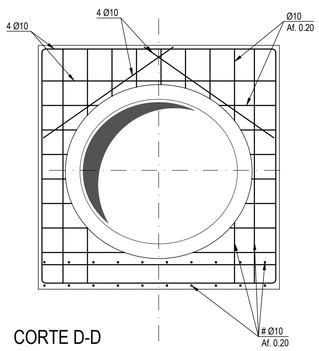

CORTE D-D
Esc. 1:25

ESTE DESENHO DEVE SER VISTO EM CONJUNTO COM O QUADRO GERAL DAS PHs

ESTE DESENHO NÃO PODE SERVIR DE BASE À EXECUÇÃO DA OBRA SEM O VISTO DO DONO DA OBRA OU SEU REPRESENTANTE COMO "BOM PARA EXECUÇÃO"

Índice	Designação das alterações	Data	Projecto	Desenho	Visto
0	Emissão inicial	Abril 2022	EC	RC	JL

COMUNIDADE INTERMUNICIPAL DO ALTO ALENTEJO

AVALIAÇÃO DA SUSTENTABILIDADE E DESENVOLVIMENTO INTEGRADO DOS RECURSOS HIDRICOS E ENERGÉTICOS DO APROVEITAMENTO HIDRÁULICO DE FINS MÚLTIPLOS DO CRATO

COMPONENTE B) ESTUDO DAS INFRAESTRUTURAS DE REGULARIZAÇÃO DE CAUDAIS
INFRAESTRUTURAS PRIMÁRIAS
ESTUDO FINAL

ACESSOS.
DRENAGEM
Passagem Hidráulica Circular Simples.
Dimensionamento e Armaduras. Pormenores.

Projecto: Edgar Cuco
Desenho: Rui Campos
Visto: Jorge Latas
Aprovado: Mário Samora
Escalas: 1:25

Desenho n.º: 3019
Folha: 02/11
Revisão: -
N.º Arquivo: 21031-EF-IRV-DES-3019-02-0
Data: ABRIL 2022

Ficheiro CAD: 21031-EF-IRV-DES-3019-02-0.dwg

ESTE DOCUMENTO É PROPRIEDADE DA TPF E NÃO PODE SER REPRODUZIDO, DIVULGADO OU FORNECIDO A TERCEIROS SEM AUTORIZAÇÃO EXPRESSA.