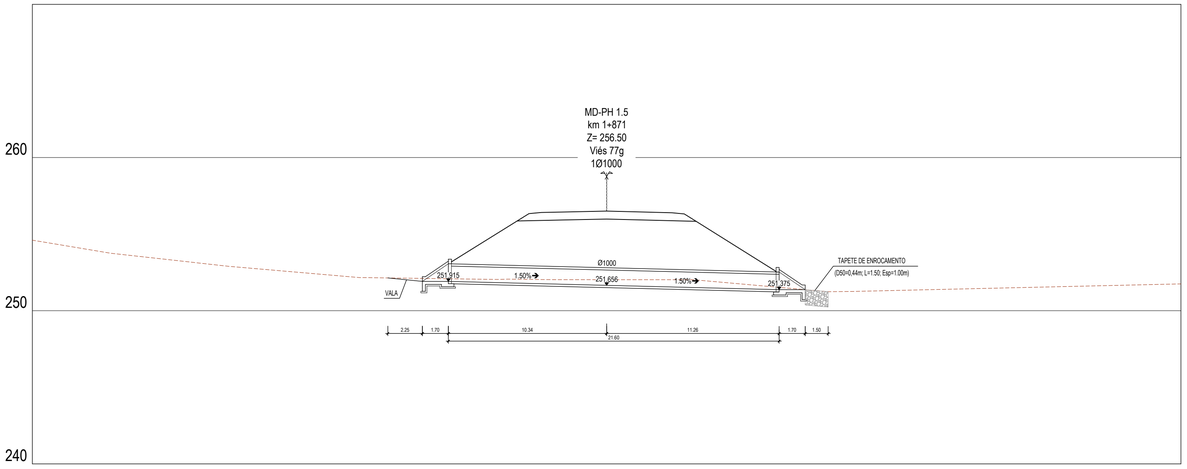

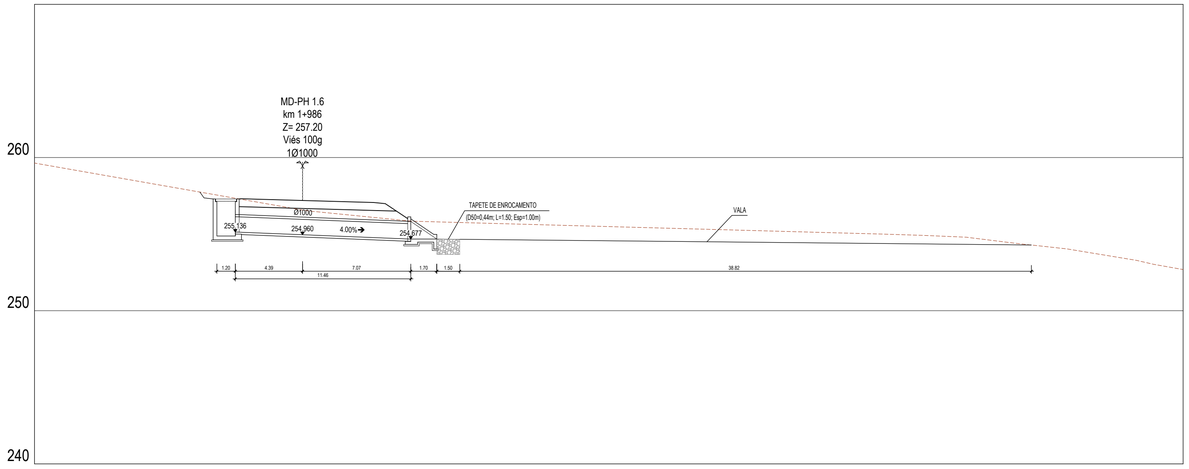

PH	Localização		Bacia		ELEMENTOS DE IMPLANTAÇÃO DO CORPO												ELEMENTOS DAS BOCAS EM ATERRO				ELEMENTOS DAS		VALAS		PEDRA SOLTA NA SAÍDA			TIPO DE TUBO E CLASSE DE ASSENTAMENTO
	SC	[km]			Ø ou (Bxh) [m]	e [m]	L_{total} [m]	i [%]	Ze [m]	Le [m]	Zeixo [m]	Ld [m]	Zd [m]	Viés [gr]	Tipo de viés	V/H	A [m]	B [m]	C [m]	D [m]	h [m]	b [m]	Montante [m]	Jusante [m]	D50 [m]	Espessura [m]	Extensão [m]	
MD_PH1.1	Acesso Margem Direita	1+339	B	MD_PH1.1	2,00 x 2,00	-	22,20	1,00%	248,71	10,79	248,60	11,41	248,49	61,00	Tipo 1	1/1.5	3,18	0,17	-	-	-	-	-	3,56	0,48	1,13	3,56	
MD_PH1.2	Acesso Margem Direita	1+410	B	MD_PH1.2	ø 1000	0,09	14,09	7,00%	251,84	6,30	251,39	7,78	250,85	85,00	Tipo 1	1/1.5	1,70	0,17	4,10	2,00	-	-	-	1,50	0,44	1,00	1,50	Tubagem da classe II Assentamento do tipo A
MD_PH1.3	Acesso Margem Direita	1+525	B	MD_PH1.3	ø 1000	0,09	18,85	5,00%	250,84	8,81	250,40	10,04	249,89	100,00	Tipo 1	1/1.5	1,70	0,17	4,10	2,00	-	-	4,25	1,50	0,44	1,00	1,50	Tubagem da classe II Assentamento do tipo B
MD_PH1.4	Acesso Margem Direita	1+795	B	MD_PH1.4	ø 1000	0,09	20,78	10,00%	252,67	9,24	251,74	11,53	250,59	91,00	Tipo 1	1/1.5	1,70	0,17	4,10	2,00	-	-	5,65	1,50	0,44	1,00	1,50	Tubagem da classe III Assentamento do tipo B
MD_PH1.5	Acesso Margem Direita	1+871	B	MD_PH1.5	ø 1000	0,09	21,60	2,50%	251,92	10,34	251,66	11,26	251,38	77,00	Tipo 1	1/1.5	1,70	0,17	4,10	2,00	-	-	2,25	1,50	0,44	1,00	1,50	Tubagem da classe II Assentamento do tipo B
MD_PH1.6	Acesso Margem Direita	1+986	B	MD_PH1.6	ø 1000	0,09	11,46	4,00%	255,14	4,39	254,96	7,07	254,68	100,00	Tipo 1	1/1.5	1,70	0,17	4,10	2,00	2,24	1,20	-	1,50	0,44	1,00	1,50	Tubagem da classe II Assentamento do tipo A

ESTE DESENHO NÃO PODE SERVIR DE BASE À EXECUÇÃO DA OBRA SEM O VISTO DO DONO DA OBRA OU SEU REPRESENTANTE COMO "BOM PARA EXECUÇÃO"

Índice	Designação das alterações	Data	Projecto	Desenho	Visto
0	Emissão inicial	Abril 2022	EC	RC	JL

COMUNIDADE INTERMUNICIPAL DO ALTO ALENTEJO

AVALIAÇÃO DA SUSTENTABILIDADE E DESENVOLVIMENTO INTEGRADO DOS RECURSOS HIDRICOS E ENERGÉTICOS DO APROVEITAMENTO HIDRÁULICO DE FINS MÚLTIPLOS DO CRATO

COMPONENTE B) ESTUDO DAS INFRAESTRUTURAS DE REGULARIZAÇÃO DE CAUDAIS
INFRAESTRUTURAS PRIMÁRIAS
ESTUDO FINAL

ACESSOS.
ACESSO DA MARGEM DIREITA À BARRAGEM DO PISÃO
DRENAGEM
Passagens Hidráulicas

Projecto: Edgar Cuco
Desenho: Rui Campos
Visto: Jorge Latas
Aprovado: Mário Samora
Escalas: 1:200

Desenho n.º: 3016
Folha: 02/02
Revisão: -
N.º Arquivo: 21031-EF-IRV-DES-3016-02-0
Data: ABRIL 2022

Ficheiro CAD: 21031-EF-IRV-DES-3016-02-0.dwg

ESTE DOCUMENTO É PROPRIEDADE DA TPF E NÃO PODE SER REPRODUZIDO, DIVULGADO OU FORNECIDO A TERCEIROS SEM AUTORIZAÇÃO EXPRESSA.