# PASSAGEM HIDRÁULICA CIRCULAR SIMPLES

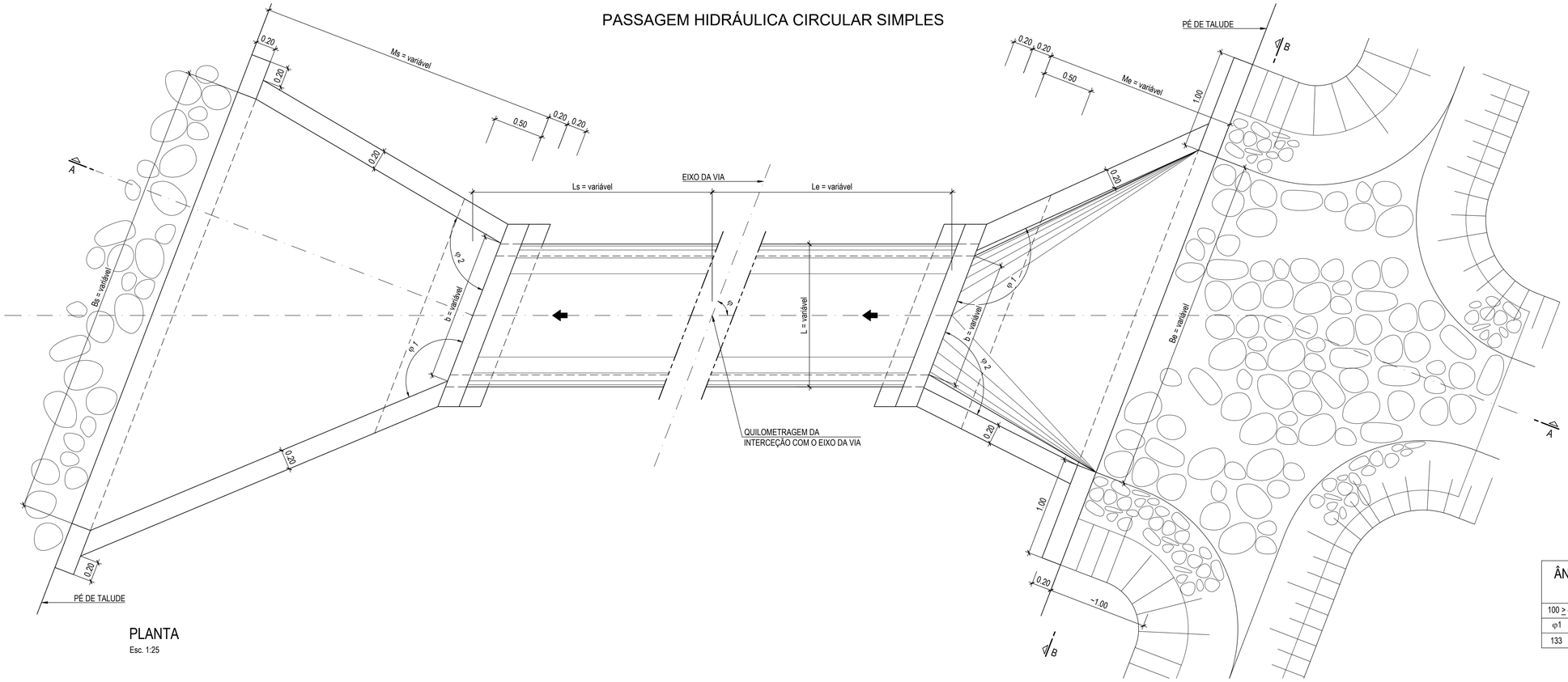


## PLANTA

Esc. 1:25

## CONVENÇÕES:

| | |
|---|---|
| ÍNDICE e | - ENTRADA |
| ÍNDICE s | - SAÍDA |
| φ | - ÂNGULO DE VIÉS |
| φ1 e φ2 | - ÂNGULOS DOS MUROS ALA COM OS PLANOS DAS ENTRADAS OU DAS SAÍDAS (OS SEUS VALORES DEPENDEM DO ÂNGULO DE VIÉS) |
| L | - LARGURA TOTAL DA PASSAGEM HIDRÁULICA |
| Le | - COMPRIMENTO DO CORPO DA PASSAGEM HIDRÁULICA A MONTANTE DO EIXO DA VIA, MEDIDO SEGUNDO O EIXO DA PH |
| Ls | - COMPRIMENTO DO CORPO DA PASSAGEM HIDRÁULICA A JUSANTE DO EIXO DA VIA, MEDIDO SEGUNDO O EIXO DA PH |
| Me | - COMPRIMENTO DOS MUROS ALA DO LADO DA ENTRADA, MEDIDO PERPENDICULARMENTE AO EIXO DA VIA |
| Ms | - COMPRIMENTO DOS MUROS ALA DO LADO DA SAÍDA, MEDIDO PERPENDICULARMENTE AO EIXO DA VIA |
| Be , Bs | - MAIOR LARGURA DAS BOCAS DE ENTRADA E SAÍDA, RESPETIVAMENTE, MEDIDAS PARALELAMENTE AO EIXO DA VIA |
| Ø , DN | - DIÂMETRO DA PASSAGEM HIDRÁULICA |
| e | - ESPESSURA DA TUBAGEM |
| C1 , C2 , C3 | - COTAS ALTIMÉTRICAS DA PASSAGEM DOS TUBOS, RESPETIVAMENTE NA ENTRADA, NO PONTO COINCIDENTE COM O EIXO DA VIA E NA SAÍDA |
| h | - PROFUNDIDADE DA VALA |

### ÂNGULOS DOS MUROS ALA (grados)

| 100 ≥ φ > 87.5 | | 87.5 ≥ φ > 62.5 | | 62.5 ≥ φ > 37.5 | |
|---|---|---|---|---|---|
| φ1 | φ2 | φ1 | φ2 | φ1 | φ2 |
| 133 | 133 | 150 | 108 | 167 | 83 |

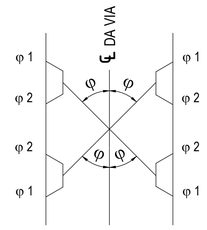


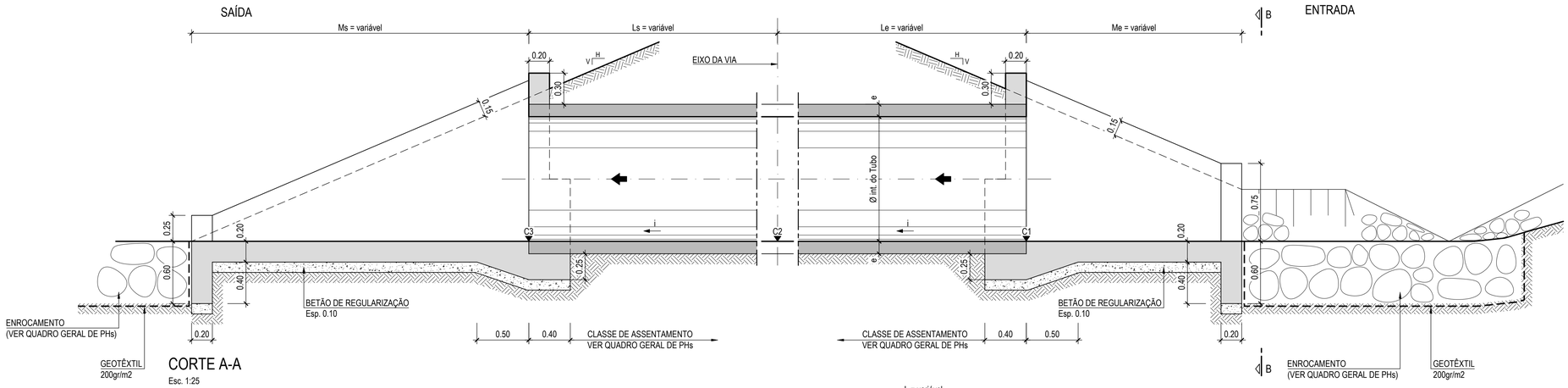


## CORTE A-A

Esc. 1:25

| ø interior do tubo | e | D | Ne | Ns | Me Talude 1/1.5 | Ms Talude 1/1.5 |
|---|---|---|---|---|---|---|
| 0.80 | 0.08 | 0.96 | N2+1.18 | N4+1.18 | 0.870 | 1.320 |
| 1.00 | 0.09 | 1.18 | N2+1.39 | N4+1.39 | 1.185 | 1.635 |
| 1.20 | 0.12 | 1.44 | N2+1.62 | N4+1.62 | 1.530 | 1.980 |
| 1.50 | 0.15 | 1.80 | N2+1.95 | N2+1.95 | 2.025 | 2.475 |

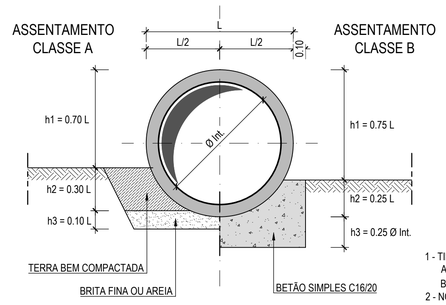


## PORMENOR DOS ASSENTAMENTOS

S. Esc.

1 - TIPOS DE ASSENTAMENTO:
A - LEITO DE AREIA OU BRITA FINA
B - COXIM DE BETÃO
2 - NO ASSENTAMENTO CLASSE B, O LEITO DE FUNDAÇÃO DEVE SER BEM COMPACTADO

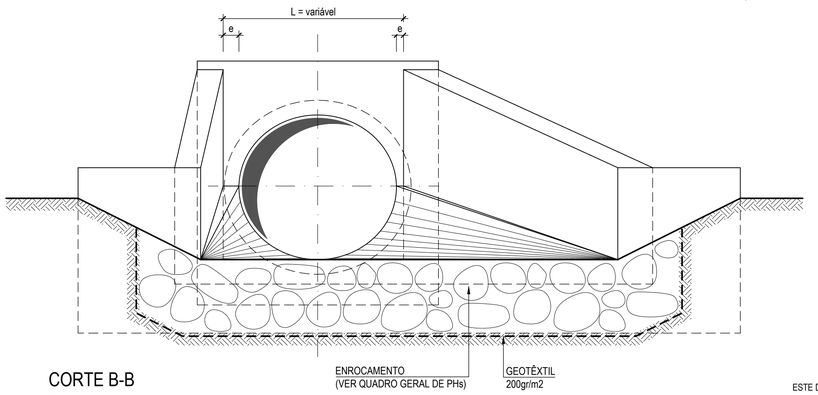


## CORTE B-B

Esc. 1:25

ESTE DESENHO DEVE SER VISTO EM CONJUNTO COM O QUADRO GERAL DAS PHs

*ESTE DESENHO NÃO PODE SERVIR DE BASE À EXECUÇÃO DA OBRA SEM O VISTO DO DONO DA OBRA OU SEU REPRESENTANTE COMO "BOM PARA EXECUÇÃO"*

| Índice | Designação das alterações | Data | Projecto | Desenho | Visto |
|---|---|---|---|---|---|
| 0 | Emissão inicial | Abril 2022 | EC | RC | JL |

## COMUNIDADE INTERMUNICIPAL DO ALTO ALENTEJO

AVALIAÇÃO DA SUSTENTABILIDADE E DESENVOLVIMENTO INTEGRADO DOS RECURSOS HIDRICOS E ENERGÉTICOS DO APROVEITAMENTO HIDRÁULICO DE FINS MÚLTIPLOS DO CRATO

COMPONENTE B) ESTUDO DAS INFRAESTRUTURAS DE REGULARIZAÇÃO DE CAUDAIS
INFRAESTRUTURAS PRIMÁRIAS
ESTUDO FINAL

ACESSOS.
DRENAGEM
Passagem Hidráulica Circular Simples.
Dimensionamento Geral. Pormenores.

Projecto: Edgar Cuco
Desenho: Rui Campos
Visto: Jorge Latas
Aprovado: Mário Samora
Escalas: 1:25

Desenho n.º: 3019
Folha: 01/11
Revisão: -
N.º Arquivo: 21031-EF-IRV-DES-3019-01-0
Data: ABRIL 2022

AQUALOGUS Engenharia e Ambiente
tpf

Ficheiro CAD: 21031-EF-IRV-DES-3019-01-0.dwg

ESTE DOCUMENTO É PROPRIEDADE DA TPF E NÃO PODE SER REPRODUZIDO, DIVULGADO OU FORNECIDO A TERCEIROS SEM AUTORIZAÇÃO EXPRESSA.