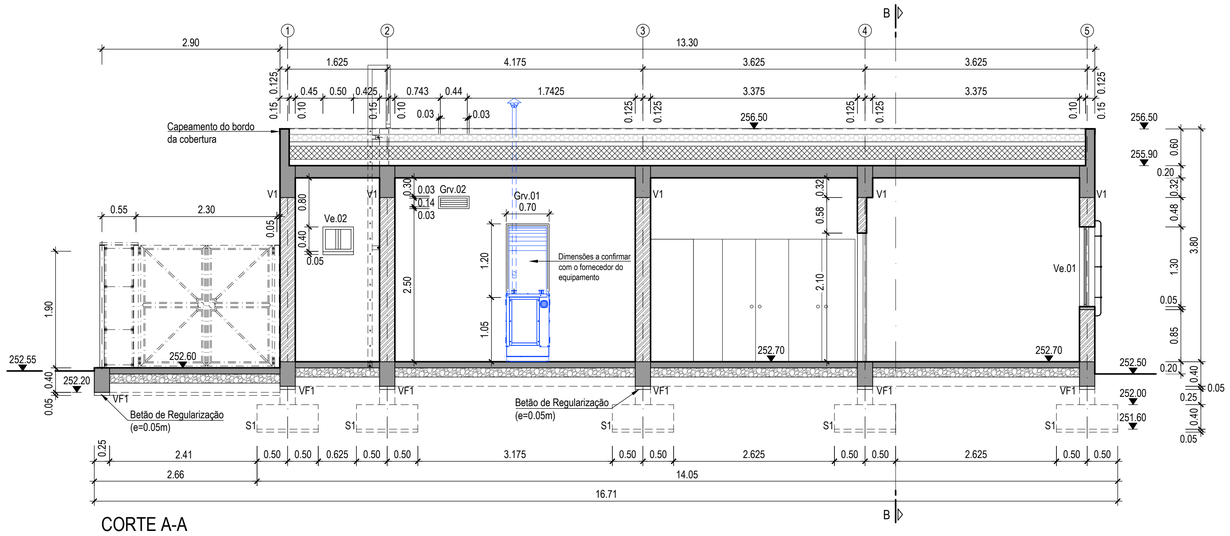

CORTE A-A

Esc. 1:50

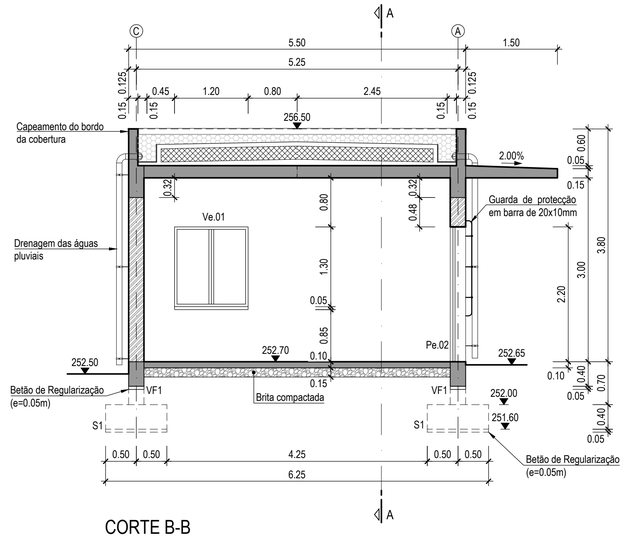

CORTE B-B

Esc. 1:50

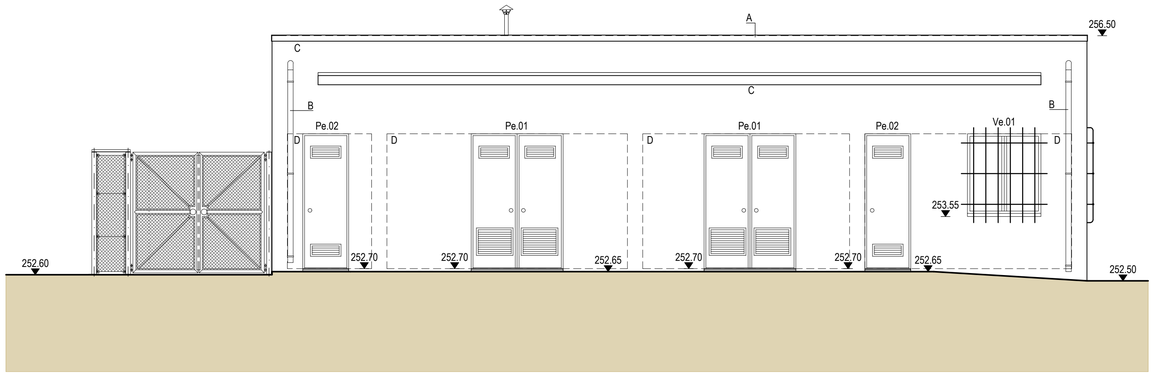

ALÇADO PRINCIPAL

Esc. 1:50

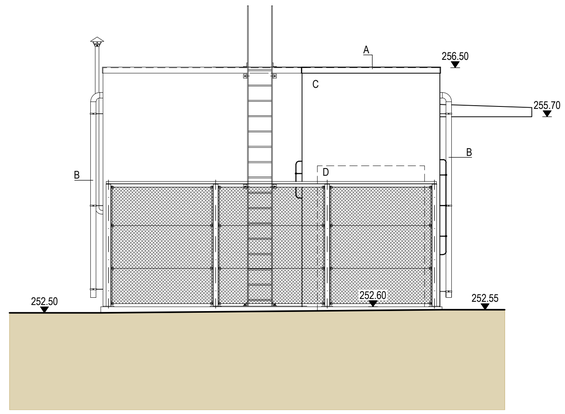

ALÇADO LATERAL ESQUERDO

Esc. 1:50

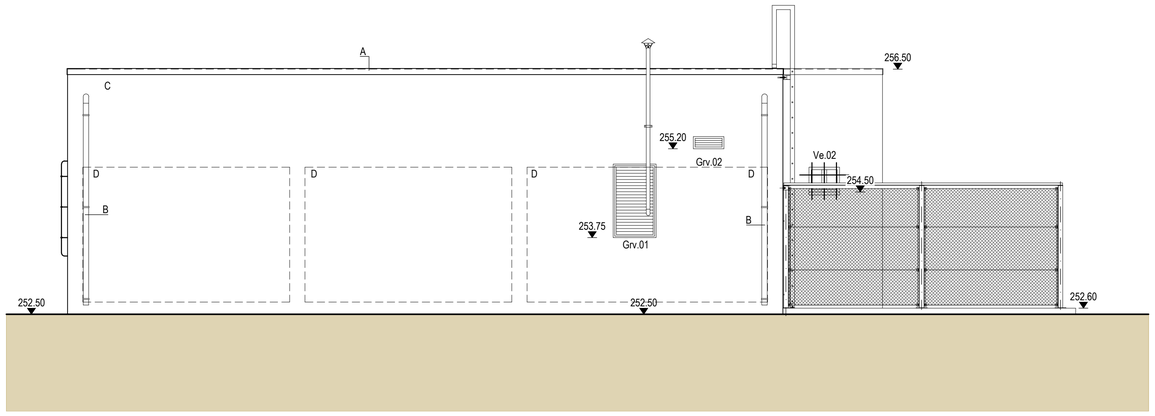

ALÇADO POSTERIOR

Esc. 1:50

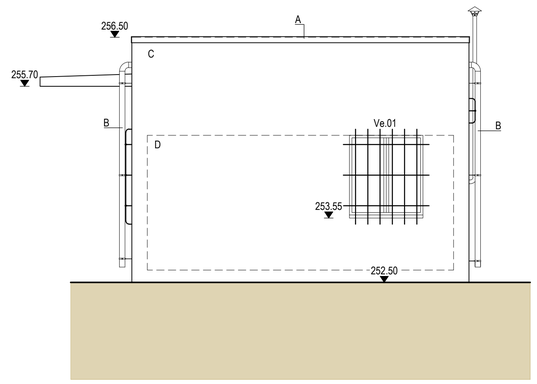

ALÇADO LATERAL DIREITO

Esc. 1:50

NOTAS

- As cotas referentes a elementos de betão encontram-se definidas em metros e as cotas referentes a elementos metálicos encontram-se definidas em milímetros.
- As cotas indicadas nos desenhos deverão ser sempre confirmadas em obra e com base nos projectos de equipamento e das restantes especialidades.
- Os desenhos das outras especialidades são de consulta obrigatória, nomeadamente para a colocação de negativos nas estruturas e definição de zonas a betonar em 2ª fase.
- O equipamento hidromecânico, nomeadamente condutas metálicas, comportas e válvulas, deverá ser dimensionamento pelo respetivo fornecedor.
- Todas as peças desenhadas e outros elementos de projeto elaborados pelo adjudicatário, nomeadamente elementos a definir em função do equipamento escolhido, pormenores de execução, etc., deverão ser submetidos à apreciação da fiscalização.
- Todas as juntas de trabalho nos elementos em betão deverão ser adequadamente tratadas de modo a garantirem a respetiva estanqueidade, designadamente pela colocação de dispositivos "water-stop".
- O adjudicatário deverá submeter à aprovação da fiscalização, o programa de faseamento das betonagens e as eventuais modificações de pormenorização das armaduras.
- O adjudicatário deverá indicar as disposições a adotar para a correta cura do betão.
- As superfícies de betão exteriores enterradas deverão ser protegidas por meio uma pintura com emulsão betuminosa, aplicada em duas demãos cruzadas.
- Os comprimentos de sobreposição e de amarração dos varões das armaduras, bem como os diâmetros dos mandris de dobragem, deverão respeitar o estipulado no Eurocódigo 2 (NP EN 1992-1-1).
- Os varões de montagem das armaduras não se encontram indicados nos desenhos.
- Os recobrimentos das armaduras serão garantidos com espaçadores colocados entre a armadura e a cofragem e deverão respeitar o estipulado na especificação LNEC E469-2006.

ESPECIFICAÇÃO DOS MATERIAIS

NP EN 1990:2009/A1:2019 - Vida útil da estrutura de 50 anos
NP EN 13670:2011 - Classe de Execução 2

BETÕES

NP EN 1992-1-1:2010/AC:2012/A1:2019 - Classe Estrutural S4
NP EN 206:2013+A1:2017
LNEC 464:2007 - Metodologia prescritiva para uma vida útil de 100 anos face às ações ambientais

	Classe de Resistência à Compressão	Classe de Exposição Ambiental	Mínimo Recobrimento Nominal (mm)	Máxima Razão A/C	Mínima Dosagem de Cimento (kg/m³)	Classe de Teor de Cloretos	Máxima Dimensão do Agregado (mm)	Classe de Consistência (Abatimento)
Regularização / Enchimento	C16/20	X0 (P)	--	--	--	--	--	--
Elementos em contacto com o terreno ou água (esp.>0.40m)	C30/37	XC4(P)	50	0,60	280	Cl 0,20	Dmáx 25	S3
Vigas e Pilares	C30/37	XC4(P)	50	0,60	280	Cl 0,20	Dmáx 25	S3
Lajes	C30/37	XC4(P)	45	0,60	280	Cl 0,20	Dmáx 25	S3

AÇOS EM ESTRUTURAS DE BETÃO ARMADO

Armaduras passivas	Aço em Varão: A500NR SD / LNEC E460:2017

AÇOS EM EQUIPAMENTOS (GUARDA-CORPOS)

Tubos, perfis e chapas	S235 JR (EN10027-1)
Chumbadouros e parafusos	Classe 8.8
Proteção anti-corrosiva	De acordo com o especificado na NP EN ISO 12944.

MAPA DE ACABAMENTOS

A	Capeamento de plantibandas chapa de aço galvanizado #2mm
B	Tubo de drenagem de águas pluviais, metálico DNØ90
C	Pintura cobre superfícies de betão descofrado com tinta tipo " Sikagard 681S incolor" ou equivalente
D	Rebôco monomassa exterior do tipo " ONDOUR -IRP" ou equivalente, liso, cor branco RAL9010

NOTA: As cores definitivas serão definidas na assistência técnica à obra.

ESTE DESENHO NÃO PODE SERVIR DE BASE À EXECUÇÃO DA OBRA SEM O VISTO DO DONO DA OBRA OU SEU REPRESENTANTE COMO "BOM PARA EXECUÇÃO".

Índice	Designação das alterações	Data	Projecto	Desenho	Visto
0	Emissão inicial	Abril 2022	RA	JQ	RA

COMUNIDADE INTERMUNICIPAL DO ALTO ALENTEJO

Projecto: Rui Apolinário
Desenho: José Quejo
Visto: Rui Apolinário
Aprovado: Mário Samora
Escalas: 1:50

AVALIAÇÃO DA SUSTENTABILIDADE E DESENVOLVIMENTO INTEGRADO DOS RECURSOS HIDRICOS E ENERGÉTICOS DO APROVEITAMENTO HIDRÁULICO DE FINS MÚLTIPLOS DO CRATO

COMPONENTE B) ESTUDO DAS INFRAESTRUTURAS DE REGULARIZAÇÃO DE CAUDAIS
INFRAESTRUTURAS PRIMÁRIAS
ESTUDO FINAL

POSTO DE OBSERVAÇÃO E COMANDO (POC)
CORTES E ALÇADOS

Desenho n.º: 2402
Folha: 01/01
Revisão: -
N.º Arquivo: 21031-EF-IHD-DES-2402-01-0
Data: ABRIL 2022

Ficheiro CAD: 21031-EF-IHD-DES-2402-01-0.dwg

ESTE DOCUMENTO É PROPRIEDADE DA TPF E NÃO PODE SER REPRODUZIDO, DIVULGADO OU FORNECIDO A TERCEIROS SEM AUTORIZAÇÃO EXPRESSA