CAIXAS DE RECEÇÃO, DE LIGAÇÃO OU DERIVAÇÃO EM VALETAS DE BORDADURA EM ATERRO

(ASSOCIADA A DESCIDA DE TALUDE)

Esc. 1:20

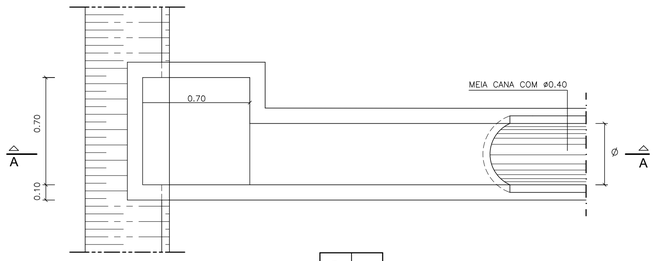

n	L
2.0	120

(dimensões em cm)

PLANTA

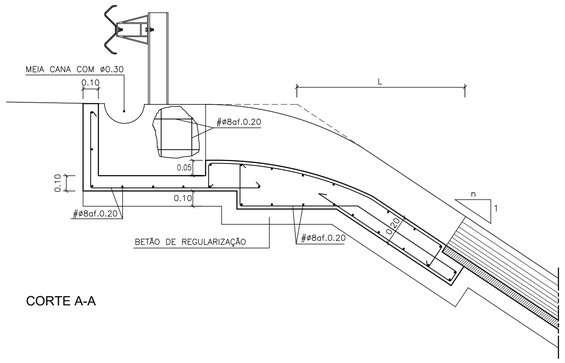

CORTE A-A

CAIXAS DE RECEÇÃO, DE LIGAÇÃO OU DERIVAÇÃO EM VALAS DE CRISTA

Esc. 1:20

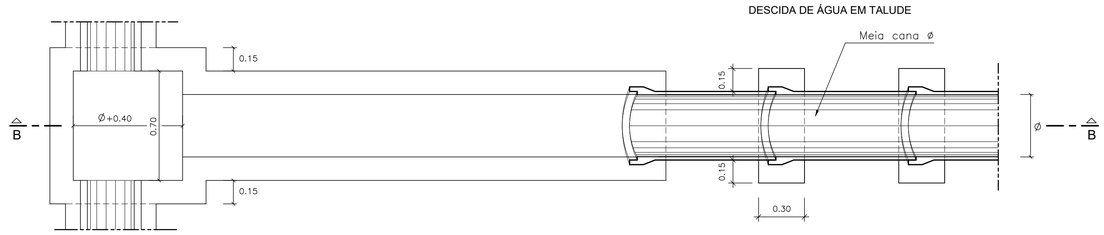

PLANTA

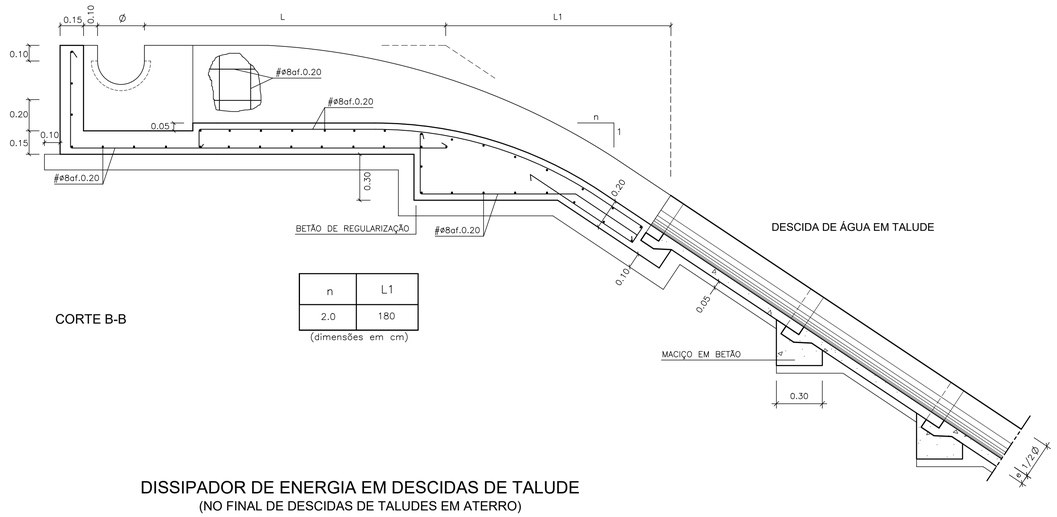

n	L1
2.0	180

(dimensões em cm)

CORTE B-B

CAIXA DE RECEÇÃO, LIGAÇÃO OU DE DERIVAÇÃO EM VALETAS DE PLATAFORMA

(LIGAÇÃO ÀS DESCIDAS DE TALUDES)

Esc. 1:20

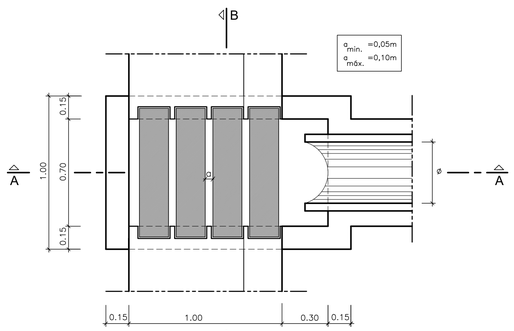

PLANTA

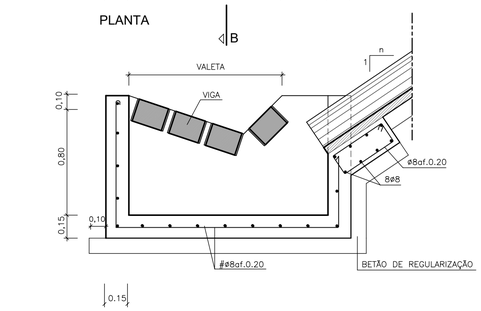

CORTE A-A

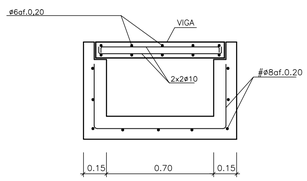

CORTE B-B

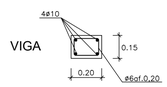

DISSIPADOR DE ENERGIA EM DESCIDAS DE TALUDE

(NO FINAL DE DESCIDAS DE TALUDES EM ATERRO)

Esc. 1:20

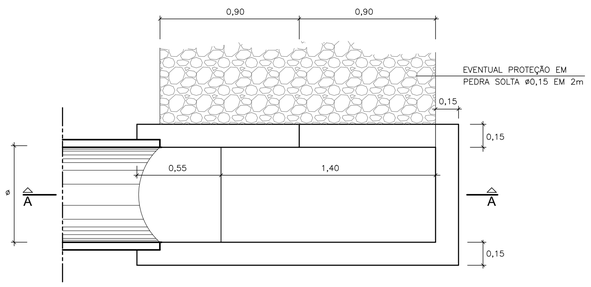

PLANTA

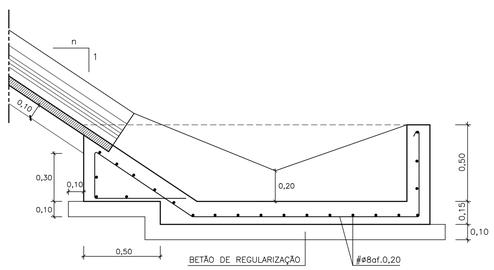

CORTE A-A

NOTA:

- DIMENSÕES EM METROS (QUANDO NÃO ESPECIFICADAS)

MATERIAIS	
BETÃO	
BETÃO ARMADO	C25/30
BETÃO DE REGULARIZAÇÃO	C12/15
AÇO	
ARMADURAS EM GERAL	A400 NR SD
MALHA DE DUPLA TORÇÃO	8X10 ø 2.7
CLASSES DE EXPOSIÇÃO (LNEC E464:2005)	
Betões em contacto com o solo	XC2
Restantes betões	XC4
RECOBRIMENTO MÍNIMO	0.05 m

ESTE DESENHO NÃO PODE SERVIR DE BASE À EXECUÇÃO DA OBRA SEM O VISTO DO DONO DA OBRA OU SEU REPRESENTANTE COMO "BOM PARA EXECUÇÃO"

Índice	Designação das alterações	Data	Projecto	Desenho	Visto
0	Emissão inicial	Abril 2022	EC	RC	JL

COMUNIDADE INTERMUNICIPAL DO ALTO ALENTEJO

Projecto: Edgar Cuco

Desenho: Rui Campos

Visto: Jorge Latas

Aprovado: Mário Samora

Escalas: 1:20

AVALIAÇÃO DA SUSTENTABILIDADE E DESENVOLVIMENTO INTEGRADO DOS RECURSOS HIDRICOS E ENERGÉTICOS DO APROVEITAMENTO HIDRÁULICO DE FINS MÚLTIPLOS DO CRATO

COMPONENTE B) ESTUDO DAS INFRAESTRUTURAS DE REGULARIZAÇÃO DE CAUDAIS
INFRAESTRUTURAS PRIMÁRIAS
ESTUDO FINAL

ACESSOS.
DRENAGEM
Caixas de Receção, Ligação ou Derivação.
Dissipadores de Energia. Pormenores.

AQUALOGUS Engenharia e Ambiente

EPF

Desenho n.º: 3019

Folha: 08/11

Revisão: -

N.º Arquivo: 21031-EF-IRV-DES-3019-08-0

Data: ABRIL 2022

Ficheiro CAD: 21031-EF-IRV-DES-3019-08-0.dwg

ESTE DOCUMENTO É PROPRIEDADE DA TPF E NÃO PODE SER REPRODUZIDO, DIVULGADO OU FORNECIDO A TERCEIROS SEM AUTORIZAÇÃO EXPRESSA