SISTEMA DE FIXAÇÃO DO DISPOSITIVO DE PROTECÇÃO A MOTOCICLISTAS
Esc. 1:5

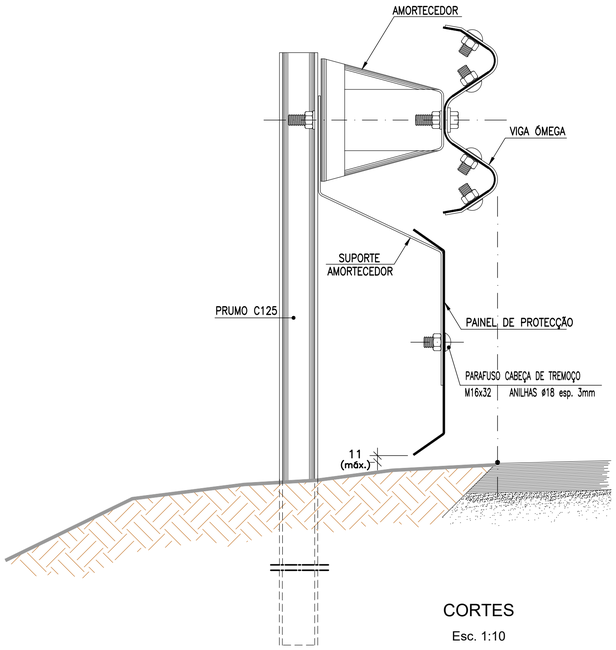

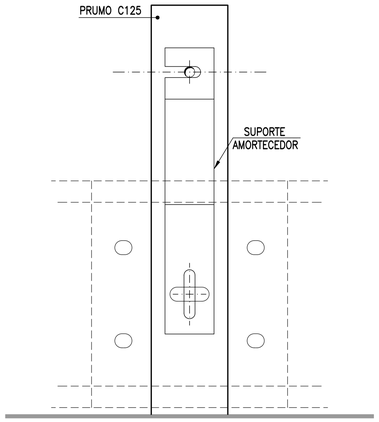

PAINEL DE PROTECÇÃO
Esc. 1:20

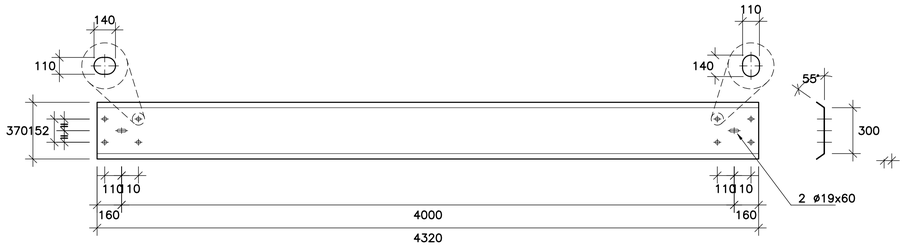

SUPORTE TERMINAL
Esc. 1:5

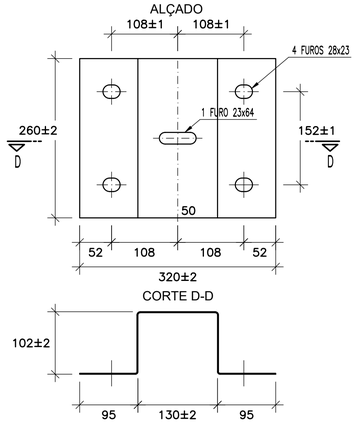

SUPORTE AMORTECEDOR
Esc. 1:5

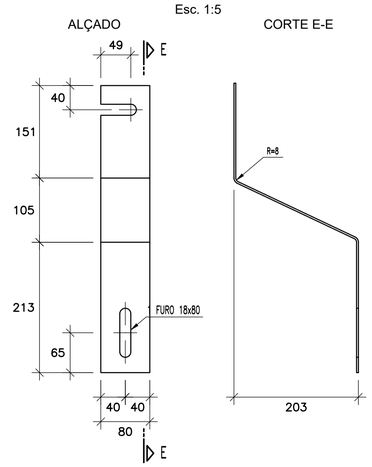

CORTES
Esc. 1:10

CORTE A-A

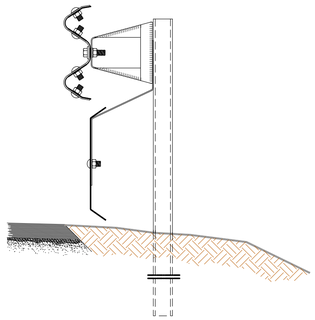

CORTE B-B

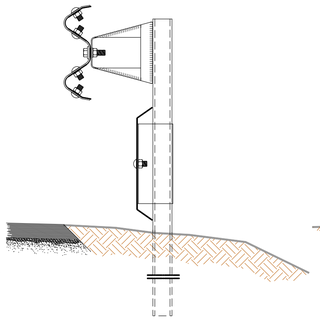

CORTE C-C

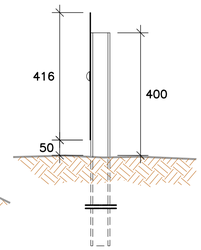

TERMINAL DE SAÍDA
Esc. 1:10

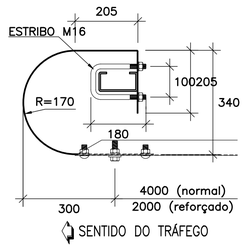

FILA CORRENTE
Esc. 1:10

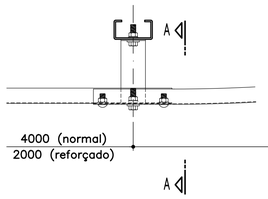

TERMINAL DE ENTRADA
Esc. 1:10

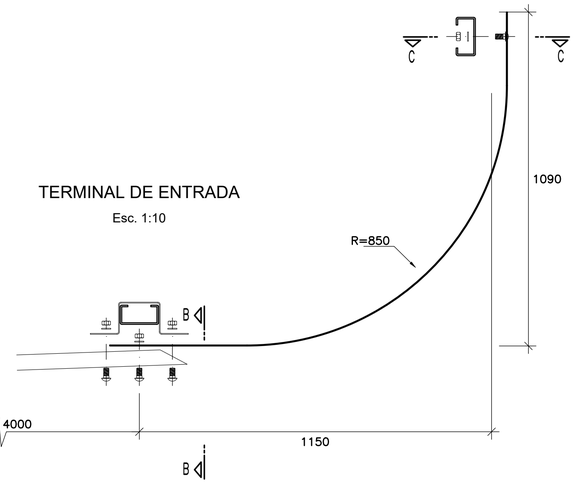

PERSPECTIVAS
S/ESCALA

FILA CORRENTE

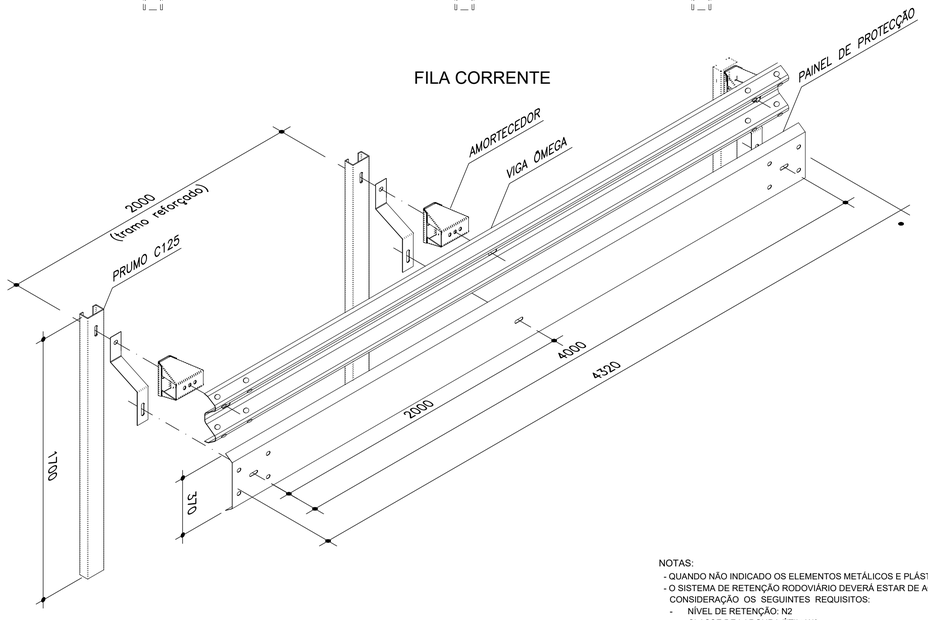

TERMINAL DE ENTRADA
(desenhada posição simétrica)

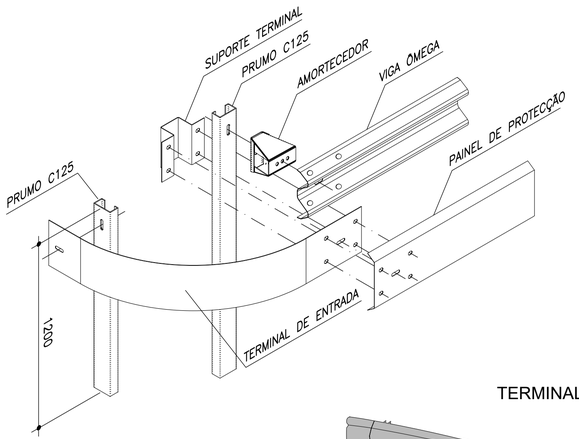

TERMINAL DE SAÍDA

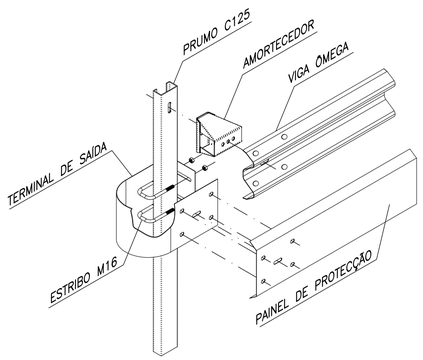

MONTAGEM FINAL

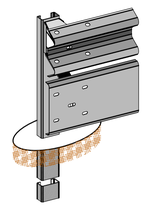

TERMINAL DE ENTRADA

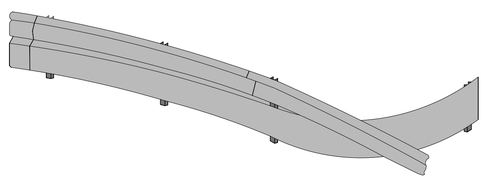

NOTAS:
- QUANDO NÃO INDICADO OS ELEMENTOS METÁLICOS E PLÁSTICOS ESTÃO COTADOS EM mm.
- O SISTEMA DE RETENÇÃO RODOVIÁRIO DEVERÁ ESTAR DE ACORDO COM O DEFINIDO NA NORMA EN 1317, TENDO EM CONSIDERAÇÃO OS SEGUINTES REQUISITOS:
  - NÍVEL DE RETENÇÃO: N2
  - CLASSE DE LARGURA ÚTIL: W2
  - ÍNDICE DE GRAVIDADE DE ACELERAÇÃO: A
- O SISTEMA FORMADO PELA GUARDA DE SEGURANÇA E O DISPOSITIVO DE PROTECÇÃO DE MOTOCICLISTAS DEVERÁ APRESENTAR OS SEGUINTES NÍVEIS DE DESEMPENHO: N2-W3-A

ESTE DESENHO NÃO PODE SERVIR DE BASE À EXECUÇÃO DA OBRA SEM O VISTO DO DONO DA OBRA OU SEU REPRESENTANTE COMO "BOM PARA EXECUÇÃO"

Índice	Designação das alterações	Data	Projecto	Desenho	Visto
0	Emissão inicial	Abril 2022	EC	RC	JL

COMUNIDADE INTERMUNICIPAL DO ALTO ALENTEJO

Projecto: Edgar Cuco
Desenho: Rui Campos
Visto: Jorge Latas
Aprovado: Mário Samora
Escalas: Como indicado

AVALIAÇÃO DA SUSTENTABILIDADE E DESENVOLVIMENTO INTEGRADO DOS RECURSOS HIDRICOS E ENERGÉTICOS DO APROVEITAMENTO HIDRÁULICO DE FINS MÚLTIPLOS DO CRATO

COMPONENTE B) ESTUDO DAS INFRAESTRUTURAS DE REGULARIZAÇÃO DE CAUDAIS
INFRAESTRUTURAS PRIMÁRIAS
ESTUDO FINAL

ACESSOS.
SINALIZAÇÃO E SEGURANÇA
Dispositivo de Protecção para Motociclistas. Pormenores

AQUALOGUS Engenharia e Ambiente
TPF

Desenho n.º: 3012
Folha: 04/04
Revisão: -
N.º Arquivo: 21031-EF-IRV-DES-3012-04-0
Data: ABRIL 2022

Ficheiro CAD: 21031-EF-IRV-DES-3012-04-0.dwg

ESTE DOCUMENTO É PROPRIEDADE DA TPF E NÃO PODE SER REPRODUZIDO, DIVULGADO OU FORNECIDO A TERCEIROS SEM AUTORIZAÇÃO EXPRESSA.