SÍMBOLO DE "STOP"

Esc. 1:20

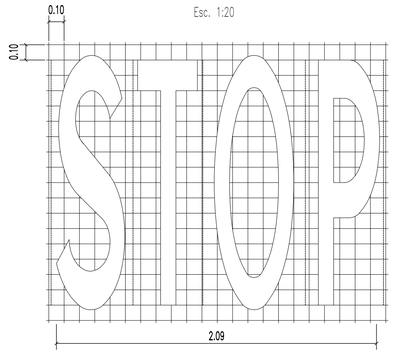

SINALIZAÇÃO VERTICAL DE CÓDIGO

Esc. 1:50

ALÇADO

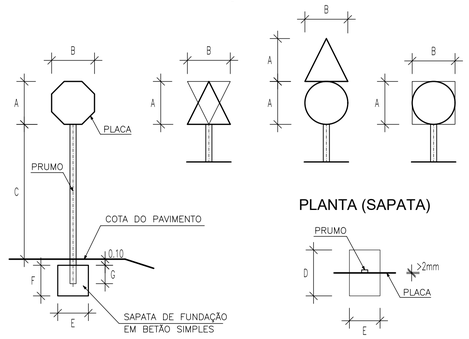

PLANTA (SAPATA)

SETAS DIRECIONAIS

Esc. 1:50

ALÇADO (SETAS S)

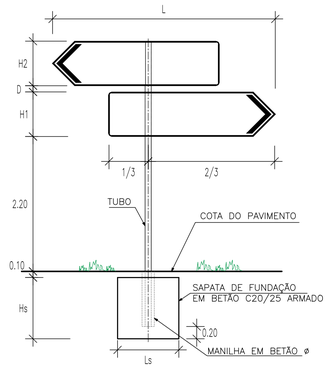

PLANTA

Esc. 1:25

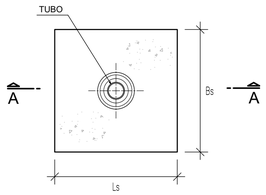

CORTE A-A

Esc. 1:25

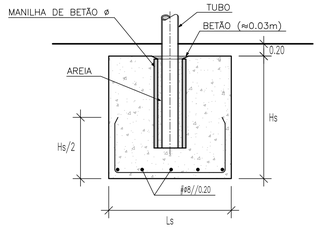

NOTA: PARA UM NÚMERO DE PRUMOS MAIOR QUE 2, CONFORME QUADRO DE DIMENSÕES, DEVE SEGUIR-SE O CRITÉRIO UTILIZADO PARA OS PAINÉIS LATERAIS (n PRUMOS).

S1 - MARGEM DIREITA

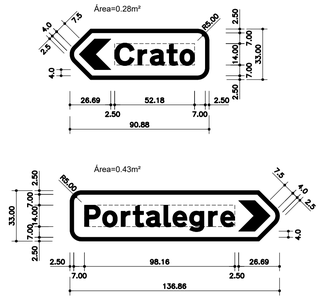

EXEMPLO DE APLICAÇÃO

Esc. 1:50

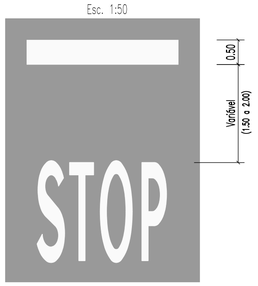

DIMENSÕES DE SINAIS E DE ESTRUTURAS DE SUPORTE SINAIS VERTICAIS DE CÓDIGO

CARACTERÍSTICAS \ COLOCAÇÃO			NORMAL L=0.70m SIMPLES		DUPLO	
PLACA	CIRCULAR	DIÂMETRO (A), (B)	0.70		2 x 0.70	
		ÁREA	0.385		2 x 0.385	
	TRIANGULAR	ALTURA (A)	0.70			
		LADO (B)	0.70			
		ÁREA	0.245			
	RECTANGULAR (QUADRADO) (OCTOGONAL)	ALTURA (A)	0.70			
		LADO (B)	0.70			
		ÁREA	0.490			
	CIRCULAR + TRIANGULAR	ALTURA (A)			1.40	
		LADO (B)			0.70	
		ÁREA			0.630	
ESTRUTURA DE SUPORTE	ALTURA VISÍVEL (C)		1.50	2.20	1.50	2.20
	QUANTIDADE / TIPO DE SUPORTE		1 RHS	1 TUBO	1 RHS	1 TUBO
	SECÇÃO		100x50	SL 2"1/2	100x50	SL 3"1/2
	ESPESSURA (mm)		2	3.2	4	3.6
	ALTURA ENCASTRADA (G)		0.30	0.30	0.30	0.30
	ALTURA TOTAL (A+C+G+0.10)		2.60	3.30	2.60	3.30
	ALTURA (F)		0.50	0.50	0.50	0.50
	LARGURA (E)		0.70	0.75	0.85	0.90
	COMPRIMENTO (D)		0.70	0.75	0.85	0.90
	VOLUME (FxExD)		0.245	0.281	0.361	0.405

L - DIMENSÃO DO SINAL EM FUNÇÃO DA VELOCIDADE DE PROJECTO.
C - A ALTURA VISÍVEL DEPENDE DA INTERFERÊNCIA DE PEÕES, QUE CASO ACONTEÇA TOMA O VALOR DE 2.20m AO INVÉS DO VALOR POR DEFEITO DE 1.50m. TUBO DE SECÇÃO SL (SÉRIE LIGEIRA).

DIMENSÕES DE ESTRUTURAS DE SUPORTE SETAS DE DIREÇÃO

SETA		SAPATA			TUBO		MANILHAS	DIM. TIPO
L (m)	Ht (m)	Hs (m)	Ls (m)	Bs (m)	Ø (mm)	e (mm)	Ø (mm)	
⩽ 1.50	⩽ 0.60	0.60	0.80	0.80	88.9	3.2	Ø100	SDS_01
	⩽ 0.90	0.60	0.90	0.90	101.6	3.6	Ø120	SDS_02
	⩽ 1.20	0.60	1.00	1.00	101.6	5	Ø120	SDS_03
	⩽ 1.50	0.60	1.10	1.10	114.3	5	Ø120	SDS_04
	⩽ 2.50	0.60	1.30	1.30	139.7	5	Ø150	SDS_05
⩽ 2.50	⩽ 0.60	0.80	0.90	0.90	101.6	3.6	Ø120	SDS_06
	⩽ 0.90	0.80	1.00	1.00	114.3	5	Ø120	SDS_07
	⩽ 1.20	0.80	1.10	1.10	139.7	5	Ø150	SDS_08
	⩽ 1.50	0.80	1.20	1.20	139.7	6.3	Ø150	SDS_09
	⩽ 2.50	0.90	1.40	1.40	168.3	6.3	Ø200	SDS_10
⩽ 3.50	⩽ 0.90	0.90	1.10	1.10	139.7	5	Ø120	SDS_11
	⩽ 1.50	1.00	1.30	1.30	168.3	6.3	Ø150	SDS_12
	⩽ 2.50	1.00	1.60	1.60	193.7	8	Ø150	SDS_13
	⩽ 3.50	1.00	1.80	1.80	193.7	12	Ø200	SDS_14

MARCAS LONGITUDINAIS

Esc. 1:100

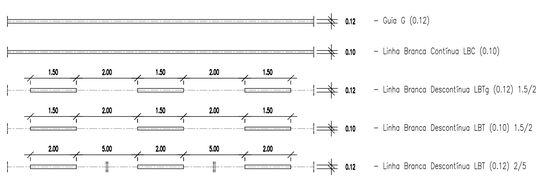

ESTE DOCUMENTO É PROPRIEDADE DA TPF E NÃO PODE SER REPRODUZIDO, DIVULGADO OU FORNECIDO A TERCEIROS SEM AUTORIZAÇÃO EXPRESSA.

ESTE DESENHO NÃO PODE SERVIR DE BASE À EXECUÇÃO DA OBRA SEM O VISTO DO DONO DA OBRA OU SEU REPRESENTANTE COMO "BOM PARA EXECUÇÃO"

Índice	Designação das alterações	Data	Projecto	Desenho	Visto
0	Emissão inicial	Abril 2022	EC	RC	JL

COMUNIDADE INTERMUNICIPAL DO ALTO ALENTEJO

AVALIAÇÃO DA SUSTENTABILIDADE E DESENVOLVIMENTO INTEGRADO DOS RECURSOS HIDRICOS E ENERGÉTICOS DO APROVEITAMENTO HIDRÁULICO DE FINS MÚLTIPLOS DO CRATO

COMPONENTE B) ESTUDO DAS INFRAESTRUTURAS DE REGULARIZAÇÃO DE CAUDAIS
INFRAESTRUTURAS PRIMÁRIAS
ESTUDO FINAL

ACESSOS.
SINALIZAÇÃO E SEGURANÇA
Sinalização Vertical e Horizontal - Pormenores

Projecto: Edgar Cuco
Desenho: Rui Campos
Visto: Jorge Latas
Aprovado: Mário Samora
Escalas: Como indicado

Desenho n.º: 3012
Folha: 01/04
Revisão: -
N.º Arquivo: 21031-EF-IRV-DES-3012-01-0
Data: ABRIL 2022

Ficheiro CAD: 21031-EF-IRV-DES-3012-01-0.dwg