PORMENOR DE FIXAÇÃO DA VIGA ÔMEGA AOS PRUMOS

Esc. 1:2.5

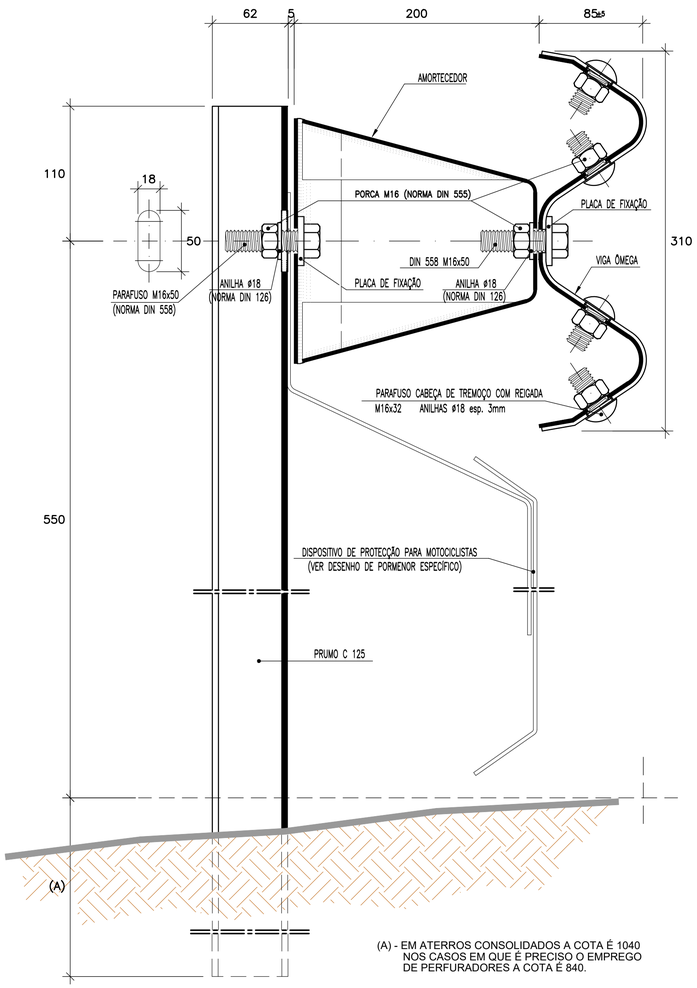

(A) - EM ATERROS CONSOLIDADOS A COTA É 1040 NOS CASOS EM QUE É PRECISO O EMPREGO DE PERFURADORES A COTA É 840.

PERFIL DA VIGA ÔMEGA

Esc. 1:2.5

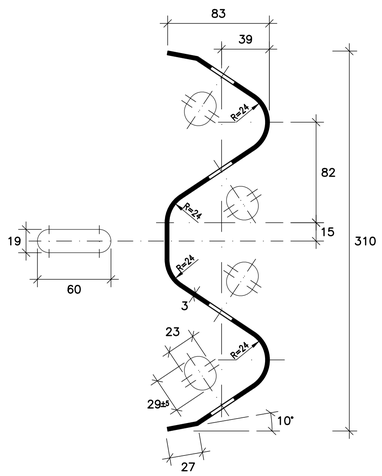

PORMENOR DE SOBREPOSIÇÃO DAS VIGAS ÔMEGA

Esc. 1:2.5

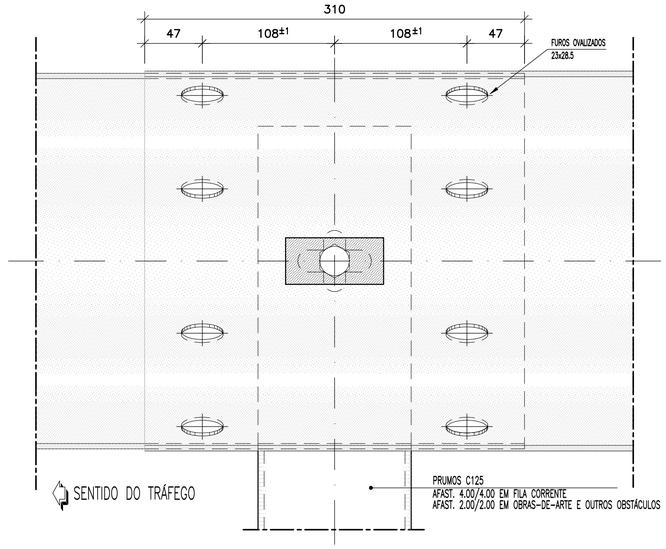

ELEMENTOS DE AMARRAÇÃO DAS VIGAS ÔMEGA

PLACA DE FIXAÇÃO

Esc. 1:1

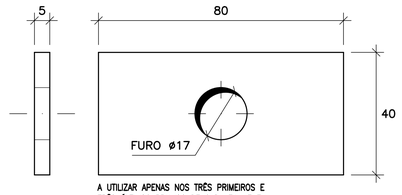

A UTILIZAR APENAS NOS TRÊS PRIMEIROS E TRÊS ÚLTIMOS PRUMOS DE CADA FILA E EM TODOS OS PRUMOS NAS OBRAS-DE-ARTE.

SECÇÃO DO PRUMO C 125

Esc. 1:2

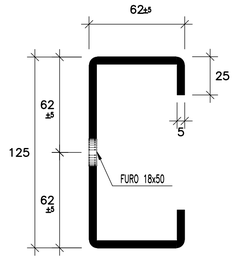

PARAFUSO CABEÇA DE TREMOÇO COM REIGADA (M16x32)

Esc. 1:2

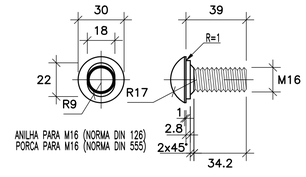

COLOCAÇÃO DAS GUARDAS DE SEGURANÇA

Esc. 1:10

EM SOLOS CORRENTES
(guarda simples - viga W)

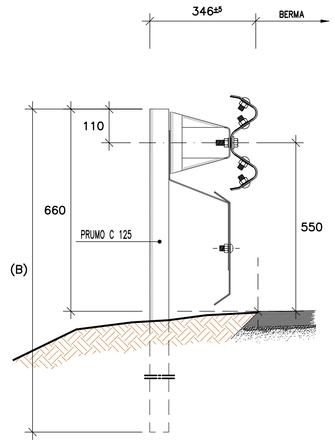

(B) - EM ATERROS CONSOLIDADOS A COTA É 1700 NOS CASOS EM QUE É PRECISO O EMPREGO DE PERFURADORES A COTA É 1500

MATERIAIS	
BETÃO	
SIMPLES EM GERAL	C16/20
ARMADO EM GERAL	C25/30
BETÃO DE REGULARIZAÇÃO	C12/15
AÇO	
ARMADURAS EM GERAL	A400 NR SD
CHAPAS E PERFIS	S235 J2H
PARAFUSOS E PORCAS	A500 ou 6.8
CLASSES DE EXPOSIÇÃO (NP EN 206-1 e LNEC E464:2007)	
Betão armado em contacto com o solo	XC2
Restantes betões	XC0
RECOBRIMENTO MÍNIMO	0.05 m

PORMENOR DE SOBREPOSIÇÃO DAS VIGAS U

(Ligação em Guardas Duplas)

Esc. 1:5

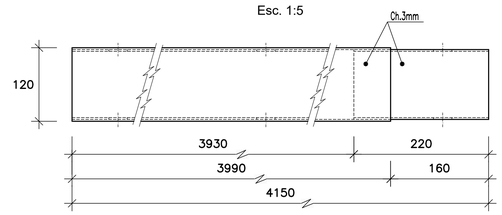

VISTA FRONTAL

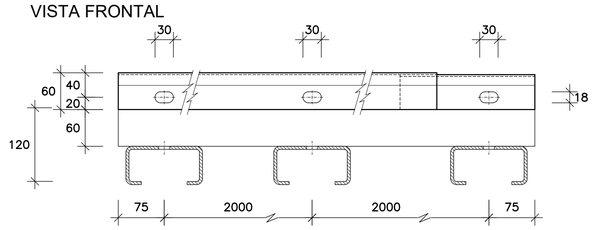

VISTA SUPERIOR

NOTAS:

- QUANDO NÃO INDICADO OS ELEMENTOS METÁLICOS ESTÃO COTADOS EM mm.
- NORMAS INTERNACIONAIS APLICÁVEIS: PARAFUSOS (DIN 558), PORCAS (DIN 555), ANILHAS (DIN 126).
- OS PERFIS UTILIZADOS DEVERÃO POSSUIR UM TRATAMENTO DE GALVANIZAÇÃO (AÇO GALVANIZADO).
- O SISTEMA DE RETENÇÃO RODOVIÁRIO DEVERÁ ESTAR DE ACORDO COM O DEFINIDO NA NORMA EN 1317, TENDO EM CONSIDERAÇÃO OS SEGUINTES REQUISITOS:
  - NÍVEL DE RETENÇÃO: N2
  - CLASSE DE LARGURA ÚTIL: W2
  - ÍNDICE DE GRAVIDADE DE ACELERAÇÃO: A
- O SISTEMA FORMADO PELA GUARDA DE SEGURANÇA E O DISPOSITIVO DE PROTECÇÃO DE MOTOCICLISTAS DEVERÁ APRESENTAR OS SEGUINTES NÍVEIS DE DESEMPENHO: N2-W3-A

PORMENORES DO AMORTECEDOR

Esc. 1:4

ALÇADO

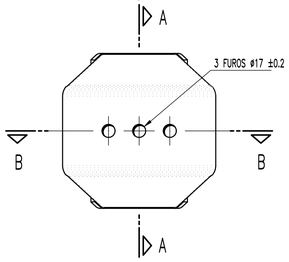

CORTE A-A

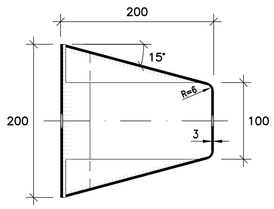

CORTE B-B

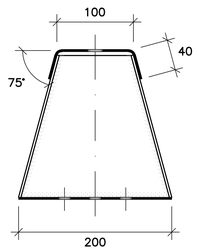

PERSPECTIVA

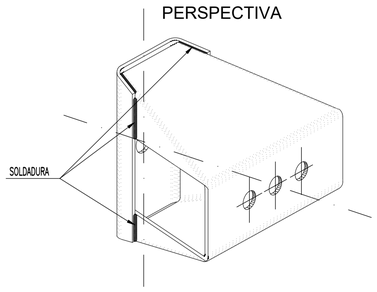

PLANIFICAÇÃO E FURAÇÃO DAS CHAPAS DO AMORTECEDOR

Esc. 1:4

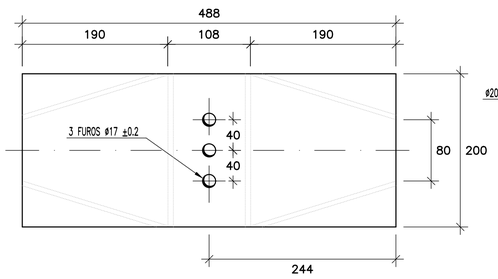

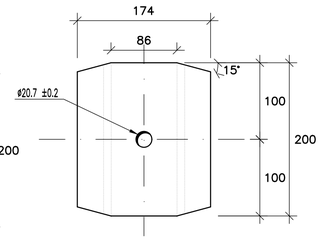

PORMENOR A

Esc. 1:2

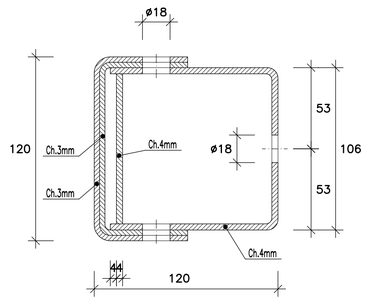

ESTE DESENHO NÃO PODE SERVIR DE BASE À EXECUÇÃO DA OBRA SEM O VISTO DO DONO DA OBRA OU SEU REPRESENTANTE COMO "BOM PARA EXECUÇÃO"

Índice	Designação das alterações	Data	Projecto	Desenho	Visto
0	Emissão inicial	Abril 2022	EC	RC	JL

COMUNIDADE INTERMUNICIPAL DO ALTO ALENTEJO

Projecto: Edgar Cuco

Desenho: Rui Campos

Visto: Jorge Latas

Aprovado: Mário Samora

Escalas: Como indicado

AVALIAÇÃO DA SUSTENTABILIDADE E DESENVOLVIMENTO INTEGRADO DOS RECURSOS HIDRICOS E ENERGÉTICOS DO APROVEITAMENTO HIDRÁULICO DE FINS MÚLTIPLOS DO CRATO

COMPONENTE B) ESTUDO DAS INFRAESTRUTURAS DE REGULARIZAÇÃO DE CAUDAIS
INFRAESTRUTURAS PRIMÁRIAS
ESTUDO FINAL

ACESSOS.
SINALIZAÇÃO E SEGURANÇA
Guardas de Segurança - Perfis Tipo. Pormenores

Desenho n.º: 3012

Folha: 03/04

Revisão: -

N.º Arquivo: 21031-EF-IRV-DES-3012-03-0

Data: ABRIL 2022

ESTE DOCUMENTO É PROPRIEDADE DA TPF E NÃO PODE SER REPRODUZIDO, DIVULGADO OU FORNECIDO A TERCEIROS SEM AUTORIZAÇÃO EXPRESSA.

Ficheiro CAD: 21031-EF-IRV-DES-3012-03-0.dwg