CAIXA DE VISITA / LIMPEZA / SUMIDOUROS EM COLETORES E DRENOS EXISTENTES

SECÇÃO CIRCULAR - Ø=1,00 ou Ø=1,20

ESC. 1:20

COM TAMPA MACIÇA EM BETÃO SOB VALETA

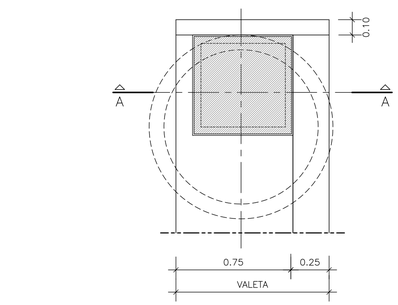

PLANTA

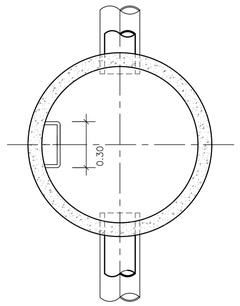

PLANTA

COM TAMPA SUMIDOURO EM BETÃO SOB VALETA

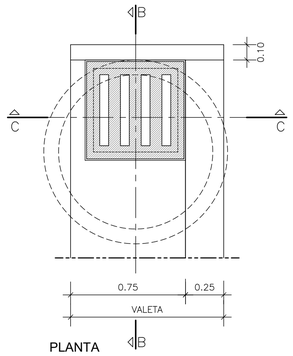

PLANTA

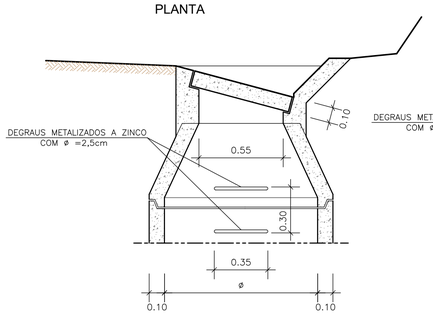

CORTE A-A

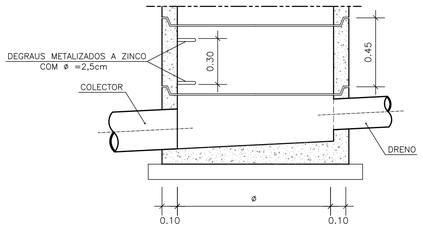

CORTE B-B

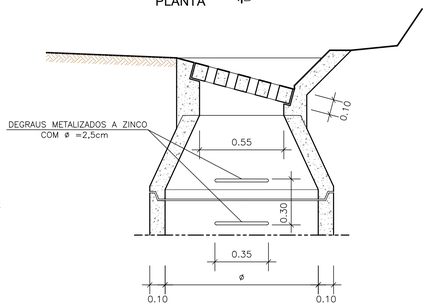

CORTE C-C

DESCIDAS DE TALUDE, EM ATERRO OU ESCAVAÇÃO,

(SECÇÃO SEMI-CIRCULAR, REVESTIDAS COM BETÃO COM ABERTURA 0.40)

Esc. 1:20

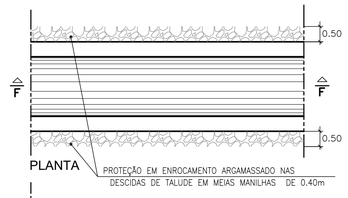

PLANTA

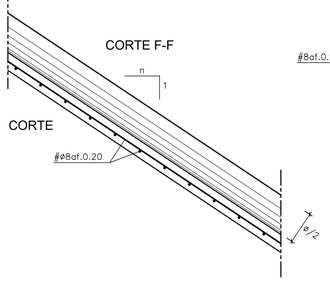

CORTE

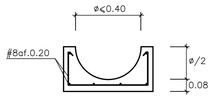

CORTE

NOTA:
- AS DIMENSÕES L e H ESTÃO DEFINIDAS NAS PLANTAS DE DRENAGEM
- QUANDO UTILIZADOS ELEMENTOS PRÉ-FABRICADOS O ASSENTAMENTO É FEITO EM FUNDAÇÃO DE BETÃO EM CONTÍNUO

DEFINIÇÃO DAS TAMPAS DAS CAIXAS DE VISITA TAMPAS SUMIDOURO E TAMPAS MACIÇAS

ESC.1:10

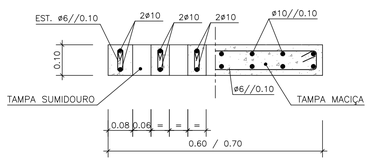

PORMENOR DO DEGRAU

Esc. 1:10

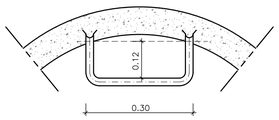

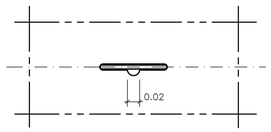

PEGAS DAS TAMPAS MACIÇAS

ESC. 1:5

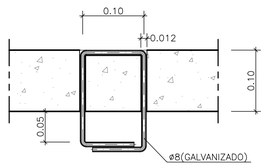

NOTA:
- DIMENSÕES EM METROS (QUANDO NÃO ESPECIFICADAS)

MATERIAIS	
BETÃO	
BETÃO ARMADO	C25/30
BETÃO DE REGULARIZAÇÃO	C12/15
AÇO	
ARMADURAS EM GERAL	A400 NR SD
MALHA DE DUPLA TORÇÃO	8X10 ø 2.7
CLASSES DE EXPOSIÇÃO (LNEC E464:2005)	
Betões em contacto com o solo	XC2
Restantes betões	XC4
RECOBRIMENTO MÍNIMO	0.05 m

ESTE DESENHO NÃO PODE SERVIR DE BASE À EXECUÇÃO DA OBRA SEM O VISTO DO DONO DA OBRA OU SEU REPRESENTANTE COMO "BOM PARA EXECUÇÃO"

Índice	Designação das alterações	Data	Projecto	Desenho	Visto
0	Emissão inicial	Abril 2022	EC	RC	JL

COMUNIDADE INTERMUNICIPAL DO ALTO ALENTEJO

Projecto: Edgar Cuco

Desenho: Rui Campos

Visto: Jorge Latas

Aprovado: Mário Samora

Escalas: 1:20 / 1:10

AVALIAÇÃO DA SUSTENTABILIDADE E DESENVOLVIMENTO INTEGRADO DOS RECURSOS HIDRICOS E ENERGÉTICOS DO APROVEITAMENTO HIDRÁULICO DE FINS MÚLTIPLOS DO CRATO

COMPONENTE B) ESTUDO DAS INFRAESTRUTURAS DE REGULARIZAÇÃO DE CAUDAIS
INFRAESTRUTURAS PRIMÁRIAS
ESTUDO FINAL

ACESSOS.
DRENAGEM
Caixas de Visita. Descidas de Talude.
Pormenores.

AQUALOGUS Engenharia e Ambiente

tpf

Desenho n.º: 3019

Folha: 10/11

Revisão: -

N.º Arquivo: 21031-EF-IRV-DES-3019-10-0

Data: ABRIL 2022

Ficheiro CAD: 21031-EF-IRV-DES-3019-10-0.dwg

ESTE DOCUMENTO É PROPRIEDADE DA TPF E NÃO PODE SER REPRODUZIDO, DIVULGADO OU FORNECIDO A TERCEIROS SEM AUTORIZAÇÃO EXPRESSA.