PASSAGENS HIDRÁULICAS CIRCULARES SIMPLES OU COLETOR DE EVACUAÇÃO LATERAL

SEM ESCALA

BOCA DE SAÍDA
(EM ATERRO)

BOCA DE ENTRADA
(SITUAÇÃO EM ESCAVAÇÃO)

BOCA DE ENTRADA
(SITUAÇÃO EM ATERRO)

BOCA DE ENTRADA
(CAIXA DE VISITA COM TAMPA SUMIDOURO EM BETÃO SOB VALETA)

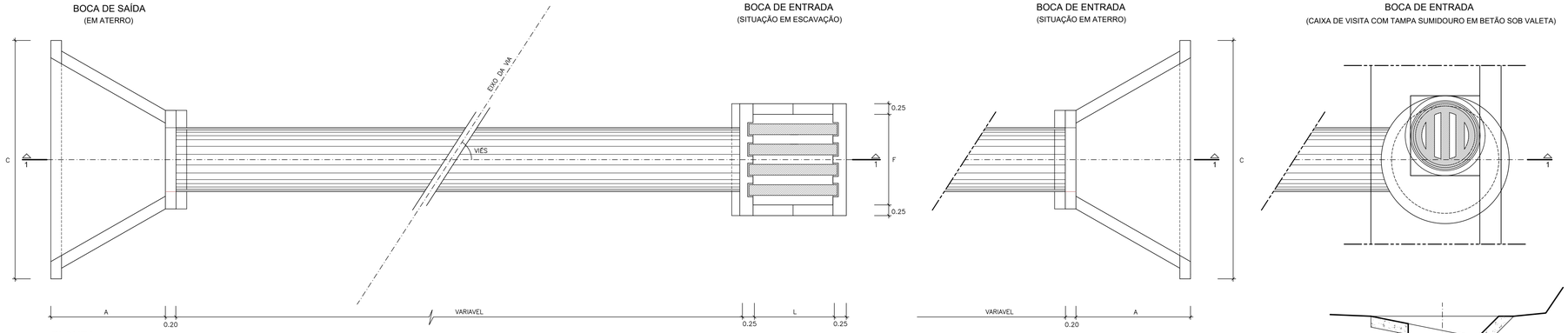

PLANTA

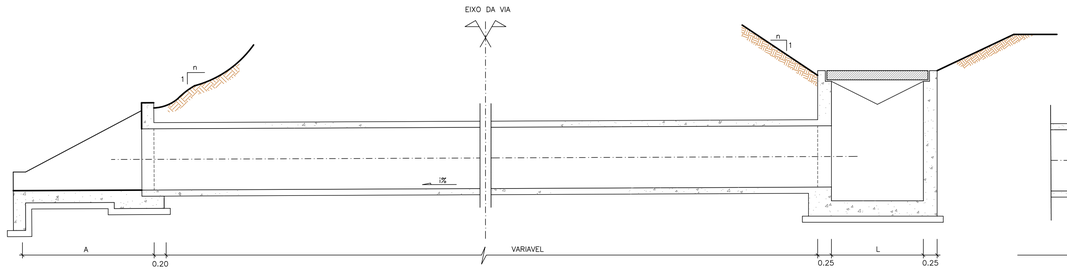

CORTE 1-1

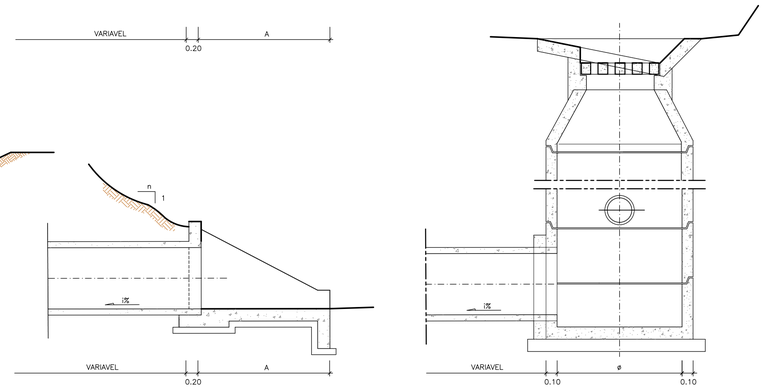

BACIA DE DISSIPAÇÃO DE ENERGIA EM ENROCAMENTO

Esc. 1:20

	L		
ø	V<2,5	2,5<V<3,5	3,5<V<4,5
0,40	1,5	2,0	2,5
0,60	2,0	2,5	3,0
0,80	2,5	3,0	3,5
1,00	3,0	3,5	4,0
1,20	3,5	4,0	4,5
1,50	4,0	4,5	5,0

V– VELOCIDADE (m/s)

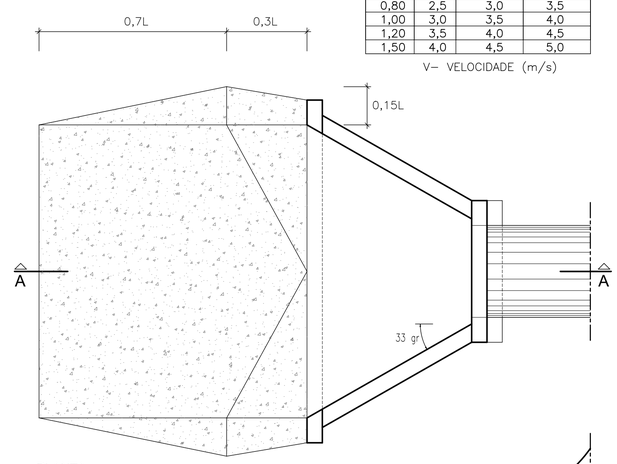

PLANTA

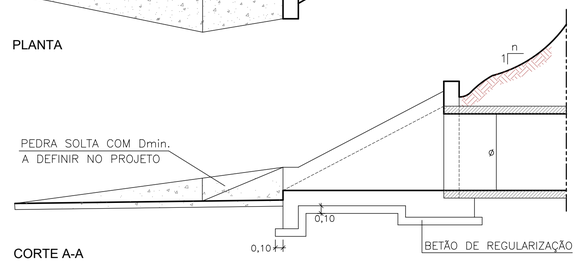

CORTE A-A

BOCA EM TALUDE DE PASSAGEM HIDÁULICA OU DE COLETOR DE EVACUAÇÃO LATERAL

ESC. 1:50

TIPO 1 - VIÉS ENTRE 75gr e 100 gr

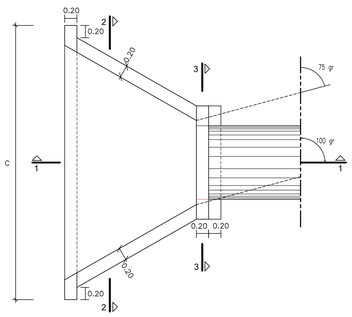

PLANTA

TIPO 2 - VIÉS ENTRE 50gr e 75gr

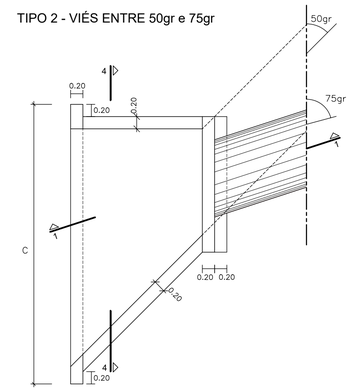

PLANTA

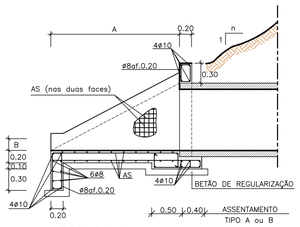

CORTE 1-1

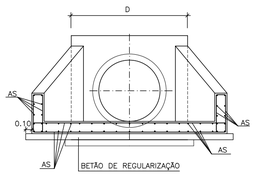

CORTE 2-2

AS=#ø8af.0.20 – 0.60<ø<1.50
AS=#ø10af.0.20 – 1.50<ø<2.50

BOCA EM RECIPIENTE

ESC. 1:50

BOCAS TIPO 1 – Viés entre 75gr e 100gr
BOCAS TIPO 2 – Viés entre 50gr e 75gr

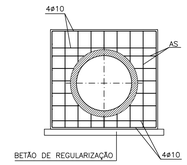

CORTE 3-3

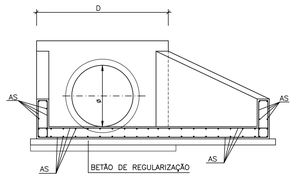

CORTE 4-4

1/n	ø	A	B	BOCAS TIPO 1		BOCAS TIPO 2	
				C	D	C	D
1/1.5	0.40	80	17	240	130	240	120
	0.60	100	17	290	150	270	150
	0.80	130	17	350	170	320	180
	1.00	170	17	410	200	380	200
	1.20	200	17	470	220	430	220
	1.50	250	17	560	250	510	260

BOCAS SIMPLES

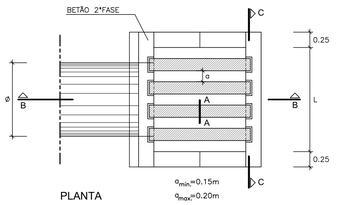

PLANTA

BOCAS EM RECIPIENTE	
ø	L
0.40	0.70
0.60	0.90
0.80	1.30
1.00	1.50
1.20	1.70
1.50	2.10

VIGA

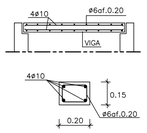

CORTE A-A
ESC. 1:20

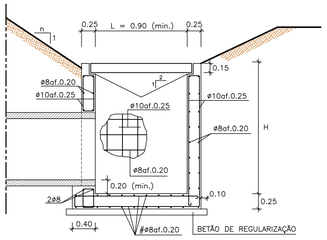

CORTE B-B

PORMENOR DO ENCAIXE DAS VIGAS

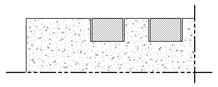

CORTE C-C
ESC. 1:20

NOTA:

– DIMENSÕES EM METROS (QUANDO NÃO ESPECIFICADAS)

MATERIAIS

BETÃO	
BETÃO ARMADO	C25/30
BETÃO DE REGULARIZAÇÃO	C12/15
AÇO	
ARMADURAS EM GERAL	A400 NR SD
MALHA DE DUPLA TORÇÃO	8X10 ø 2.7
CLASSES DE EXPOSIÇÃO (LNEC E464:2005)	
Betões em contacto com o solo	XC2
Restantes betões	XC4
RECOBRIMENTO MÍNIMO	0.05 m

ESTE DESENHO NÃO PODE SERVIR DE BASE À EXECUÇÃO DA OBRA SEM O VISTO DO DONO DA OBRA OU SEU REPRESENTANTE COMO "BOM PARA EXECUÇÃO"

Índice	Designação das alterações	Data	Projecto	Desenho	Visto
0	Emissão inicial	Abril 2022	EC	RC	JL

COMUNIDADE INTERMUNICIPAL DO ALTO ALENTEJO

AVALIAÇÃO DA SUSTENTABILIDADE E DESENVOLVIMENTO INTEGRADO DOS RECURSOS HIDRICOS E ENERGÉTICOS DO APROVEITAMENTO HIDRÁULICO DE FINS MÚLTIPLOS DO CRATO

COMPONENTE B) ESTUDO DAS INFRAESTRUTURAS DE REGULARIZAÇÃO DE CAUDAIS
INFRAESTRUTURAS PRIMÁRIAS
ESTUDO FINAL

ACESSOS.
DRENAGEM
Passagens Hidráulicas Simples ou Coletor de Evacuação Lateral.
Bocas de Entrada e de Saída. Bacias de Dissipação. Pormenores.

Projecto: Edgar Cuco
Desenho: Rui Campos
Visto: Jorge Latas
Aprovado: Mário Samora
Escalas: 1:50 / 1:25 / 1:20

Desenho n.º: 3019
Folha: 06/11
Revisão: -
N.º Arquivo: 21031-EF-IRV-DES-3019-06-0
Data: ABRIL 2022

ESTE DOCUMENTO É PROPRIEDADE DA TPF E NÃO PODE SER REPRODUZIDO, DIVULGADO OU FORNECIDO A TERCEIROS SEM AUTORIZAÇÃO EXPRESSA.

Ficheiro CAD: 21031-EF-IRV-DES-3019-06-0.dwg