PLANTA DE ENQUADRAMENTO

Esc. 1 : 100

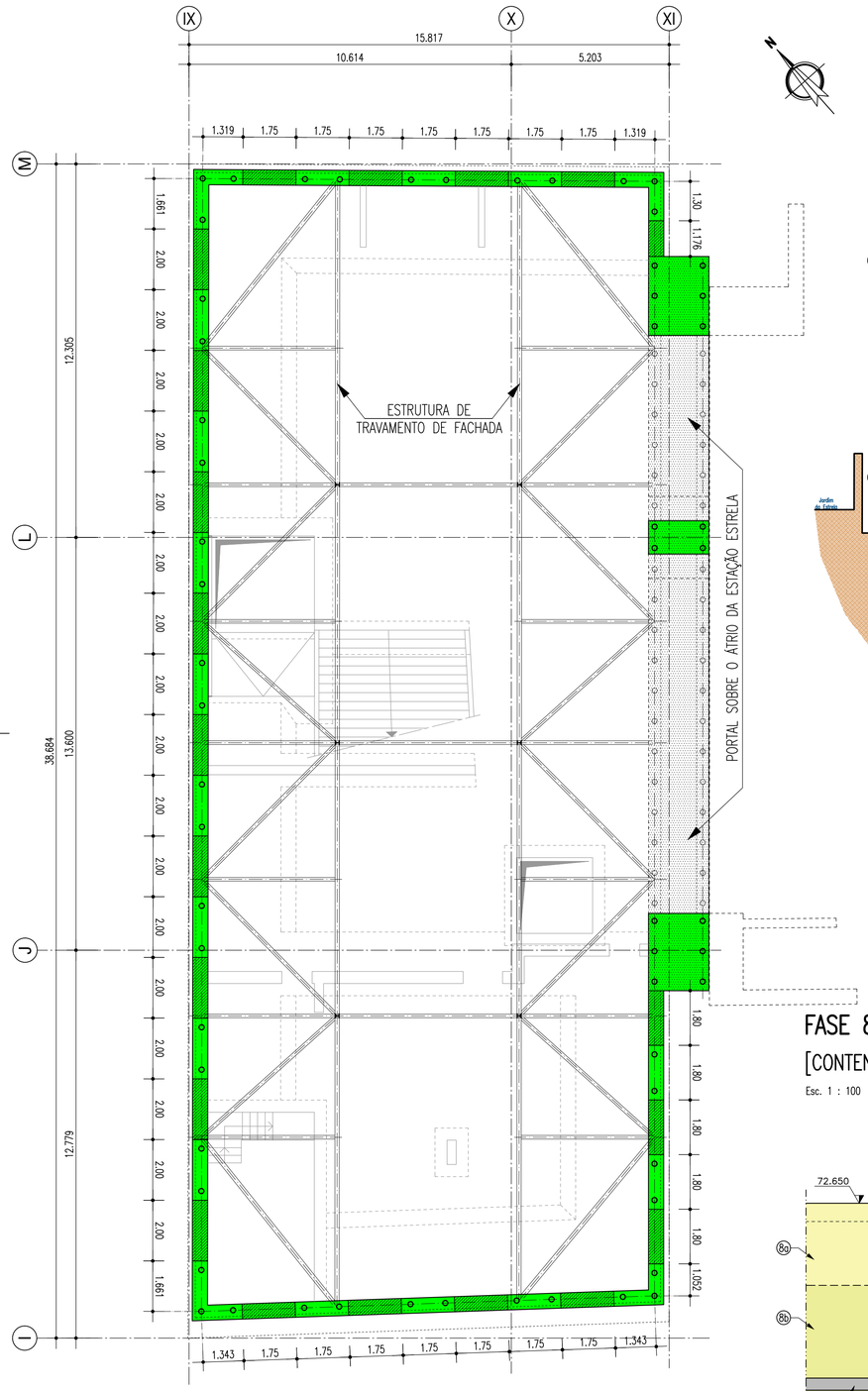

LEGENDA :

- PAINEIS PRIMÁRIOS
- PAINEIS SECUNDÁRIOS

FASES 1 a 5
[TRABALHOS PREPARATÓRIOS]

Esc. 1 : 150

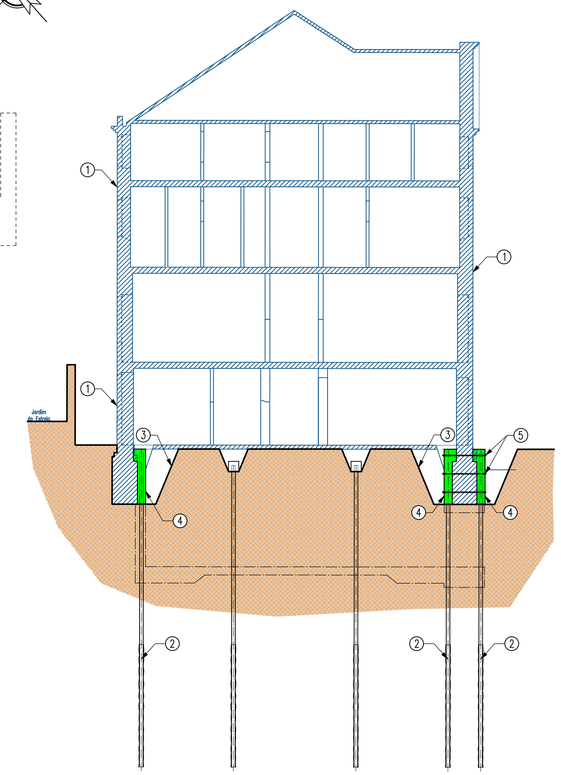

FASES 6 e 7
[DEMOLIÇÃO NO INTERIOR DO EDIFÍCIO]

Esc. 1 : 150

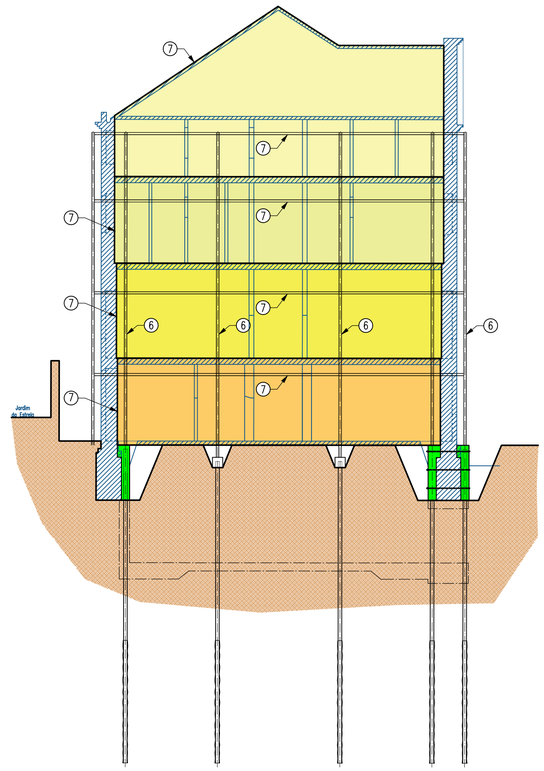

FASE 8
[CONTENÇÃO PERIFÉRICA NO INTERIOR DO EDIFÍCIO]

Esc. 1 : 100

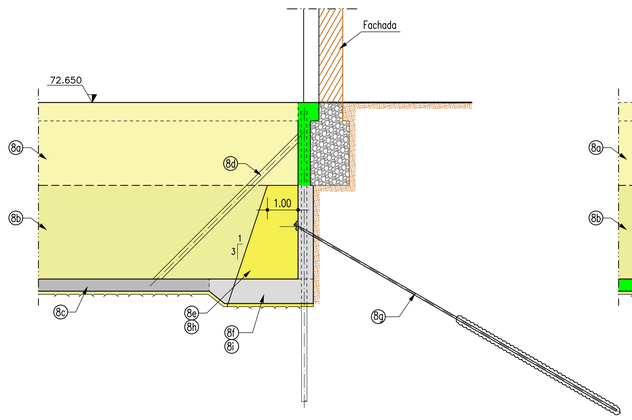

FASE 9
[ZONA DO PORTAL]

Esc. 1 : 100

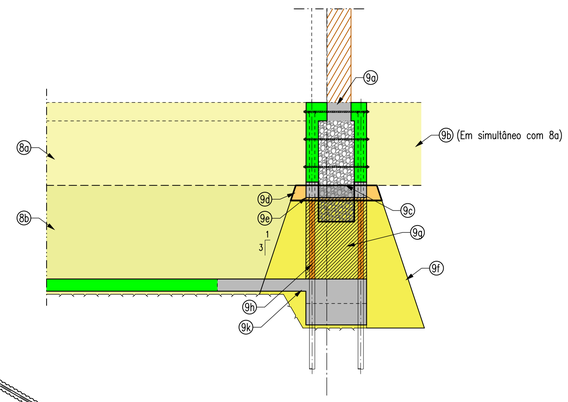

FASEAMENTO CONSTRUTIVO DO EDIFÍCIO DE ACESSO "FARMÁCIA", INCLUINDO DEMOLIÇÕES:

1. Preparação da fachada:
   a. Remoção das janelas, portas e respetivos caixilhos.
   b. Fecho dos vãos com alvenaria de tijolo.
   c. Demolição dos paramentos sob os peitoris das janelas do 1º piso.
   d. Reparação e selagem de todas as fendas existentes.
2. Execução das microestacas.
3. Escavação junto à fachada para execução das vigas de coroamento das microestacas.
4. Execução das vigas de coroamento das microestacas e das sapatas para apoio dos perfis.
5. Instalação das barras Dywidag no portal de acesso à Estação Estrela (por furação a seco realizada a baixa rotação) seguida do respetivo tensionamento.
6. Montagem dos perfis verticais da estrutura de suspensão da fachada e das ligações entre eles.
7. Demolição do interior do edifício.
   7.1 Ocupação do passeio na calçada da Estrela e montagem de vedação provisória da obra;
   7.2 Desmontagem do portão de ferro, do gradeamento e das cantarias;
   7.3 Alargamento do portão na rua de São Bernardo procedendo-se a uma demolição localizada no muro;
   7.4 Desconexão de todos os serviços dos edifícios da Farmácia e da Portaria;
   7.5 Instalação da instrumentação definida na fachada do Edifício da Farmácia;
   7.6 Remoção de amianto no interior do Edifício da Farmácia e na cobertura do edifício da portaria por empresa especializada e conforme procedimento específico a aprovar em obra;
   7.7 Remoção de portas, janelas, equipamentos de ar condicionado (conforme procedimento específico a aprovar em obra relativo aos gases fluorados) no interior dos edifícios;
   7.8 Desmontagem e remoção do alpendre e do passadiço exterior ao edifício da Farmácia;
   7.9 Corte e transplante de árvores;
   7.10 Demolição do interior do edifício da Farmácia conforme faseamento construtivo indicado no projecto de execução da Estação da Estrela (recalçamento de fundações, sustentação provisória da fachada, construção de nova estrutura pelo interior do edifício);
   7.11 Demolição do edifício da portaria;
   7.12 Desactivação do Posto de Transformação, remoção dos equipamentos no interior e demolição do edifício;
   7.13 Demolição cuidada do muro do Hostel e anexo adjacente (lavandaria), conforme faseamento previsto no projecto de execução da Estação da Estrela;
   7.14 Demolição de muros delimitadores dos jardins e pavimentos exteriores.
   7.15 Em cumprimento do PPGRCD, os materiais resultantes da demolição serão ser transportados de seguida por um operador licenciado e aprovado.
8. Execução da contenção no interior do EDIFÍCIO DE ACESSO (excluindo a zona do portal) pela sequência seguinte:
   a. Escavação generalizada até à base das vigas de coroamento.
   b. Escavação generalizada até à base da cave deixando taludes a 1:3 (H:V) com banquetas de 1m no contorno das vigas de coroamento.
   c. Execução da laje de fundo na zona escavada deixando armaduras de espera para sua conclusão.
   d. Instalação de escoras provisórias inclinadas apoiadas na laje de fundo para escoramento das vigas de coroamento,
   e. Escavação faseada (painel a painel) dos taludes junto ao bordo das vigas de coroamento adjacentes aos painéis primários da contenção periférica do edifício, incluindo os montantes das extremidades da viga portal.
   f. Execução faseada (painel a painel) dos paramentos dos painéis primários da contenção incluindo a respetiva fundação e ligação à laje de fundo da cave.
   g. Instalação das ancoragens.
   h. Repetição dos passos e) e f) para os painéis secundários.
9. Execução da zona do portal pela sequência seguinte:
   a. Execução do banzo superior da viga "caixão" do portal entre ombreiras da fachada.
   b. Escavação no interior do poço até ao nível do topo dos taludes.
   c. Corte da fundação da fachada com fio diamantado a uma profundidade de 2.70m.
   d. Escavação manual e cuidada (com auxílio de meios mecânicos ligeiros) sob a fachada numa altura não superior a 0.50m, sem danificar as microestacas.
   e. Instalação de armaduras e execução do banzo inferior da viga "caixão" de suspensão da fachada.
   f. Conclusão da escavação até à base da fundação da cave da Farmácia.
   g. Execução do pilar central do portal.
   h. Corte das microestacas dos vãos do portal (do meio para as pontas).
   i. Selagem com barramento epoxídico das microestacas cortadas.
   j. Preparação da cabeças das microestacas cortadas para respetiva incorporação na viga de fundação do portal.
   k. Execução da viga de fundação do portal e respetiva ligação à laje de fundo.
10. Execução da laje do piso térreo da farmácia.
11. Remoção dos escoramentos provisórios e ancoragens.
12. Continuação da escavação no interior do poço da estação.
13. Construção da estrutura elevada do edifício de forma tradicional de baixo para cima.

PLANTA DE ENQUADRAMENTO

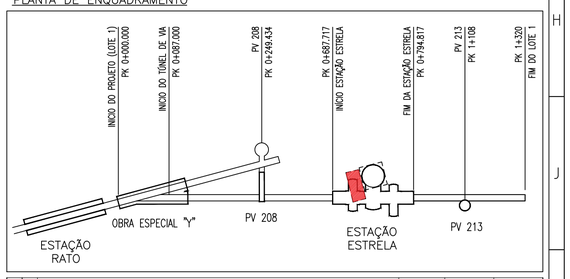

ALTERAÇÕES		
0	EMISSÃO INICIAL	2020-12-15

Aprovado	LINHAS VERDE E AMARELA ESTAÇÃO ESTRELA PROJETO DE EXECUÇÃO	Metropolitano de Lisboa, E.P.E.
Data		
Aprov.	ESTRUTURAS EDIFÍCIO DE ACESSO ESTRUTURAS INTERNAS	Escalas: 1:100 — Des. nº 114661 f. 01/01
Verif.		Alter. / Substitui / Substituído
Proj.	- -	Nº SAP — / Versão / Folha
Des.	- -	DEFINIÇÃO GEOMÉTRICA GERAL DEMOLIÇÕES E FASEAMENTO CONSTRUTIVO

Rev.	PBC	Desenho nº	RACS PE STR EST EES DW 82506 0
Verif.	DPS	Folha	00/00
Aprov. Exped.	JCA		
Data	2020-12-05		
Proj.	DPS/PBC	Substitui	
Des.	JBL/RSC/JCM/CMG	Substituído	

ZAGOPE