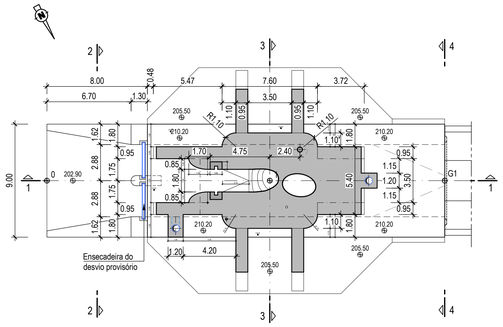

PLANTA DA OBRA DE ENTRADAA COTA 221.10

Esc. 1:100

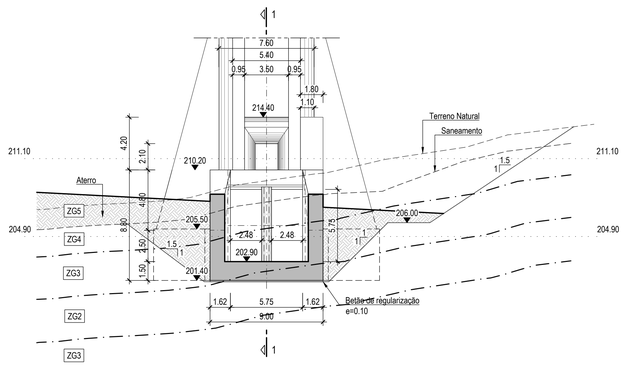

CORTE 2-2

Esc. 1:100

LEGENDA

SIMBOLOGIA

	Betão C30/37
	Betão C35/45 (Betão de 2ª Fase)
A	Canal de aproximação ao emboquilhamento da entrada da Galeria de desvio provisório.
B	Torre de tomada de água (Obra de entrada) .
C	Pré-Ensecadeira de Montante (A remover) .
D	Ensecadeira de Montante (A integrar na Barragem) .
E	Galeria de desvio provisório em betão armado .
F	Estrutura de restituição da galeria de desvio provisório em betão armado (Obra de saida).
G	Ensecadeira de Jusante (A remover) .
H	Canal de Restituição.
I	Plataforma de acesso a Estrutura de restituição da galeria de desvio provisório.
J	Plataforma de acesso a Central.
L	Caminho de acesso as plataformas.

Nota:
Geometria do betão de 2ª fase para selagem dos equipamentos a confirmar pelo fornecedor

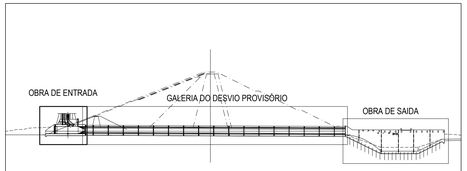

PERFIL LONGITUDINAL PELO EIXO DE DESVIO PROVISÓRIO
S/Esc.

NOTAS

- As cotas referentes a elementos de betão encontram-se definidas em metros e as cotas referentes a elementos metálicos encontram-se definidas em milímetros.
- As cotas indicadas nos desenhos deverão ser sempre confirmadas em obra e com base nos projectos de equipamento e das restantes especialidades.
- Os desenhos das outras especialidades são de consulta obrigatória, nomeadamente para a colocação de negativos nas estruturas e definição de zonas a betonar em 2ª fase.
- O equipamento hidromecânico, nomeadamente condutas metálicas, comportas e válvulas, deverá ser dimensionamento pelo respetivo fornecedor.
- Todas as peças desenhadas e outros elementos de projeto elaborados pelo adjudicatário, nomeadamente elementos a definir em função do equipamento escolhido, pormenores de execução, etc., deverão ser submetidos à apreciação da fiscalização.
- Todas as juntas de trabalho nos elementos em betão deverão ser adequadamente tratadas de modo a garantirem a respetiva estanqueidade, designadamente pela colocação de dispositivos "water-stop".
- O adjudicatário deverá submeter à aprovação da fiscalização, o programa de faseamento das betonagens e as eventuais modificações de pormenorização das armaduras.
- O adjudicatário deverá indicar as disposições a adotar para a correta cura do betão.
- As superfícies de betão exteriores enterradas deverão ser protegidas por meio uma pintura com emulsão betuminosa, aplicada em duas demãos cruzadas.
- Os comprimentos de sobreposição e de amarração dos varões das armaduras, bem como os diâmetros dos mandris de dobragem, deverão respeitar o estipulado no Eurocódigo 2 (NP EN 1992-1-1).
- Os varões de montagem das armaduras não se encontram indicados nos desenhos.
- Os recobrimentos das armaduras serão garantidos com espaçadores colocados entre a armadura e a cofragem e deverão respeitar o estipulado na especificação LNEC E465-2006.

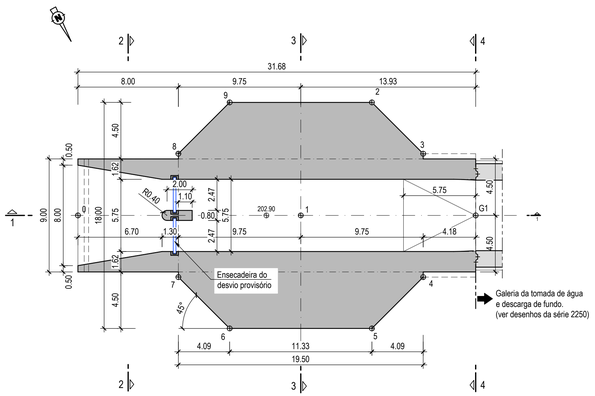

PLANTA DA OBRA DE ENTRADA A COTA 204.90

Esc. 1:100

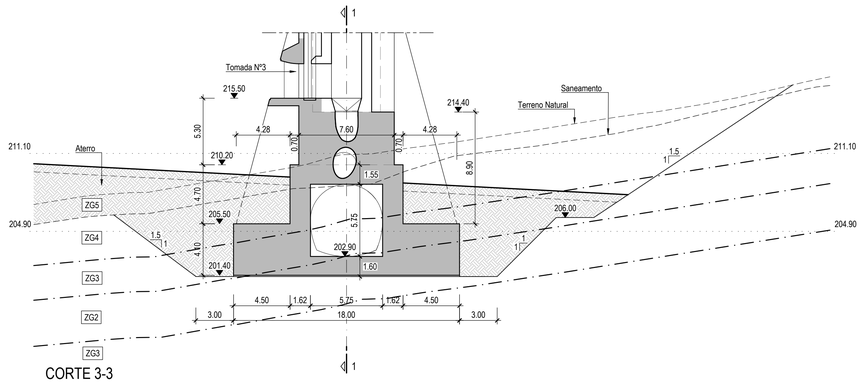

CORTE 3-3

Esc. 1:100

Zona Geotécnica	Descrição	Estado de alteração W	Estado de fracturação F	Rock Quality Designation RQD (%)	Velocidade de propagação das ondas sísmicas longitudinais V_L (m / s)	Unidades Lugeon UL	Resistência à compressão uniaxial da rocha σ_0 (MPa)	Geotecnical streght index GSI
ZG5	Depósito de vertente, aluviões	-	-	-	340 - 1000	-	-	-
	Solos residuais, maciço W_5 / F_5	W_5	F_5					
ZG4	Maciço rochoso escavável ou ripável	W_3 a W_4	F_4 a F_5	0 - 60	1000 - 2500	> 16	5 - 20	15 - 30
ZG3	Maciço rochoso escavável com explosivos	W_3 a W_3	F_3 a F_4	20 - 80	2500 - 3500	5 - 16	30 - 85	30 - 50
ZG2	Maciço rochoso escavável com explosivos	W_2	F_2 a F_3	60 - 90	3500 - 4500	2 - 5	40 - 100	50 - 70
ZG1	Maciço rochoso escavável com explosivos	W_1 a W_2	F_1 a F_{2-3}	70 - 100	> 4500	< 2	50 - > 100	70 - 85

COORDENADAS DE IMPLANTAÇÃO		
Ponto	M	P
0	46057.122	-44420.539
1	46041.570	-44411.984
2	46032.270	-44417.140
3	46030.659	-44411.590
4	46035.396	-44402.979
5	46040.945	-44401.368
6	46050.871	-44406.828
7	46052.482	-44412.377
8	46047.745	-44420.989
9	46042.196	-44422.599
G1	46029.364	-44405.269
G2	45848.061	-44305.544
S1	45823.072	-44291.798
S2	45797.225	-44277.581
S3	45778.824	-44267.459

ESPECIFICAÇÃO DOS MATERIAIS

NP EN 1990:2009/A1:2019 - Vida útil da estrutura de 100 anos
NP EN 1367-2:2011 - Classe de Execução 3

BETÕES

NP EN 1992-1-1:2010/AC:2012/A1:2019 - Classe Estrutural S4
NP EN 206:2013+A1:2017
LNEC 464:2007 - Metodologia prescritiva para uma vida útil de 100 anos face às ações ambientais

	Classe de Resistência à Compressão	Classe de Exposição Ambiental	Máximo Rácio Nominal (mm)	Máxima Rácio A/C	Mínimo Dosagem de Cimento (kg/m³)	Classe de Tipo de Consistência	Máxima Dimensão do Agregado (mm)	Classe de Consistência (Abatimento)
Regularização / Enchimento	C16/20	X0 (P)	---	---	---	---	---	---
Elementos em contacto com o terreno ou água (esp.>0.40m)	C30/37	XC4(P)	50	0,60	280	Cl 0,20	Dmáx 25	S3
Lajes e Paredes	C30/37	XC4(P)	45	0,60	280	Cl 0,20	Dmáx 25	S3
Betões a executar em 2ª Fase (*)	C35/45	XC4(P)	35	0,45	340	Cl 0,20	Dmáx 16	S3

(*) Na selagem das peças fixas do equipamento

AÇOS EM ESTRUTURAS DE BETÃO ARMADO

Armaduras passivas	Aço em Varão: A500NR SD / LNEC E460:2017

AÇOS EM EQUIPAMENTOS

Tubos, perfis e chapas	S235 JR (EN10027-1)
Chumbadouros e parafusos	Classe 8.8
Proteção anti-corrosiva	De acordo com o especificado na NP EN ISO 12944.

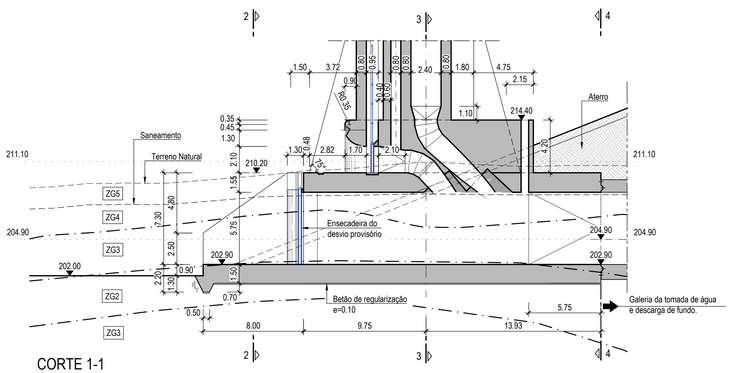

CORTE 1-1

Esc. 1:100

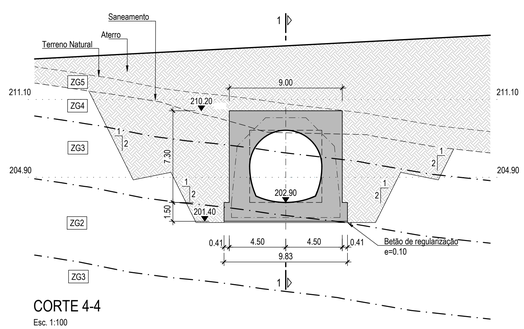

CORTE 4-4

Esc. 1:100

ESTE DOCUMENTO É PROPRIEDADE DA TPF E NÃO PODE SER REPRODUZIDO, DIVULGADO OU FORNECIDO A TERCEIROS SEM AUTORIZAÇÃO EXPRESSA.

ESTE DESENHO NÃO PODE SERVIR DE BASE À EXECUÇÃO DA OBRA SEM O VISTO DO DONO DA OBRA OU SEU REPRESENTANTE COMO "BOM PARA EXECUÇÃO"

Índice	Designação das alterações	Data	Projecto	Desenho	Visto
0	Emissão inicial	Abril 2022	JA / MB	PA	RA

COMUNIDADE INTERMUNICIPAL DO ALTO ALENTEJO

Projecto: João Afonso, Miguel Bom
Desenho: Hélder Santos
Visto: Rui Apolinário
Aprovado: Mário Samora
Escalas: 1:200

AVALIAÇÃO DA SUSTENTABILIDADE E DESENVOLVIMENTO INTEGRADO DOS RECURSOS HIDRICOS E ENERGÉTICOS DO APROVEITAMENTO HIDRÁULICO DE FINS MÚLTIPLOS DO CRATO

COMPONENTE B) ESTUDO DAS INFRAESTRUTURAS DE REGULARIZAÇÃO DE CAUDAIS
INFRAESTRUTURAS PRIMÁRIAS
ESTUDO FINAL

BARRAGEM. DESVIO PROVISÓRIO.
OBRA DE ENTRADA, GALERIA E OBRA DE SAIDA
DEFINIÇÃO

Desenho n.º: 2212
Folha: 01/04
Revisão: -
N.º Arquivo: 21031-EF-IHD-DES-2212-01-0
Data: ABRIL 2022

21031-EF-IHD-DES-2212-01-0.dwg