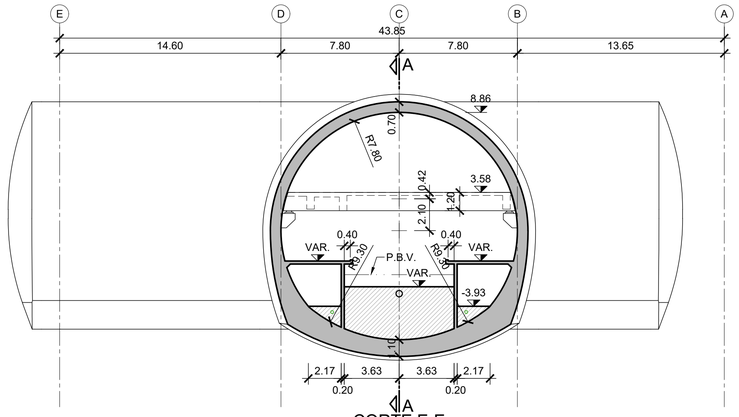

CORTE E-E

1:200 (A1)/1:400 (A3)

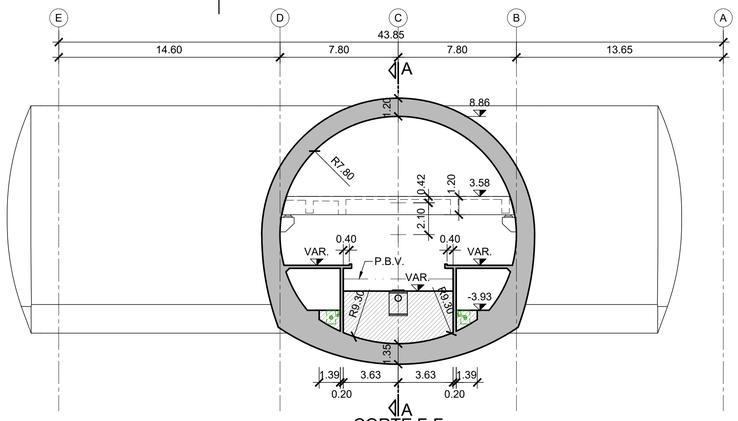

CORTE F-F

1:200 (A1)/1:400 (A3)

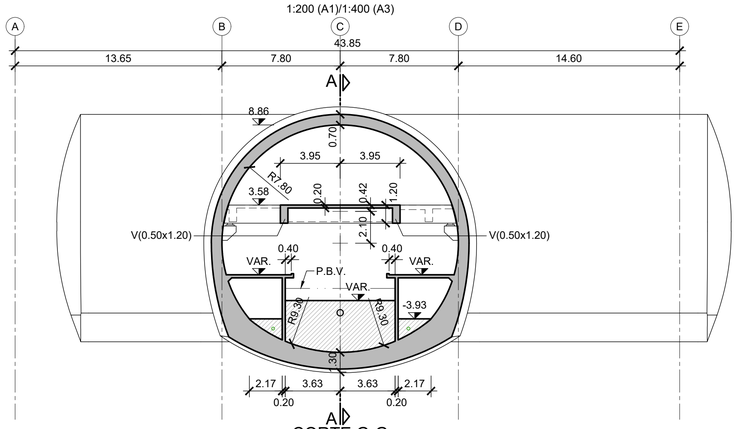

CORTE G-G

1:200 (A1)/1:400 (A3)

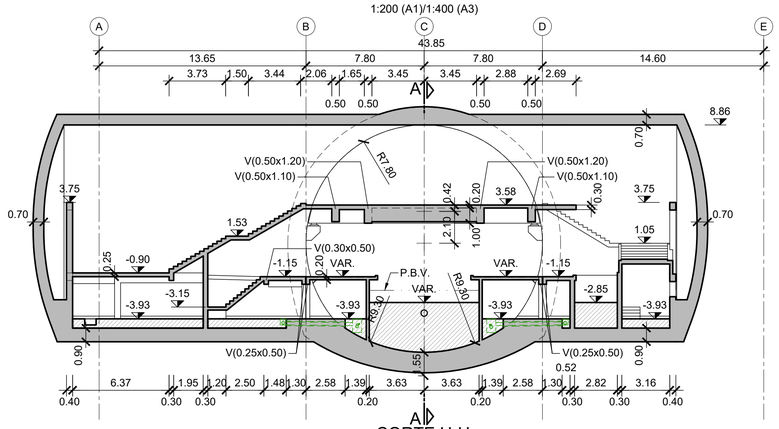

CORTE H-H

1:200 (A1)/1:400 (A3)

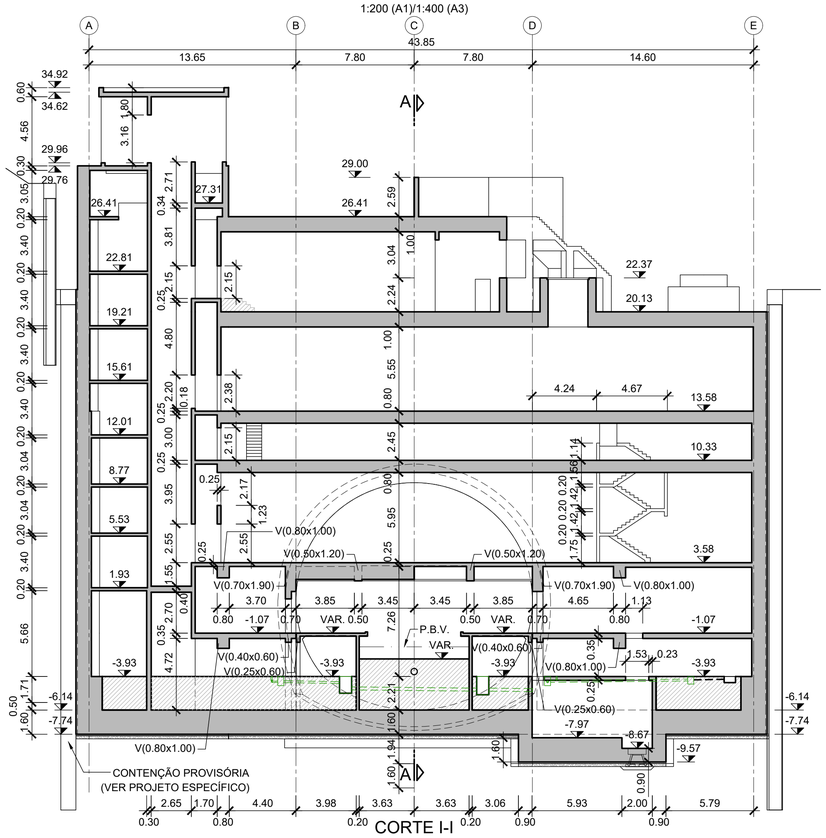

CORTE I-I

1:200 (A1)/1:400 (A3)

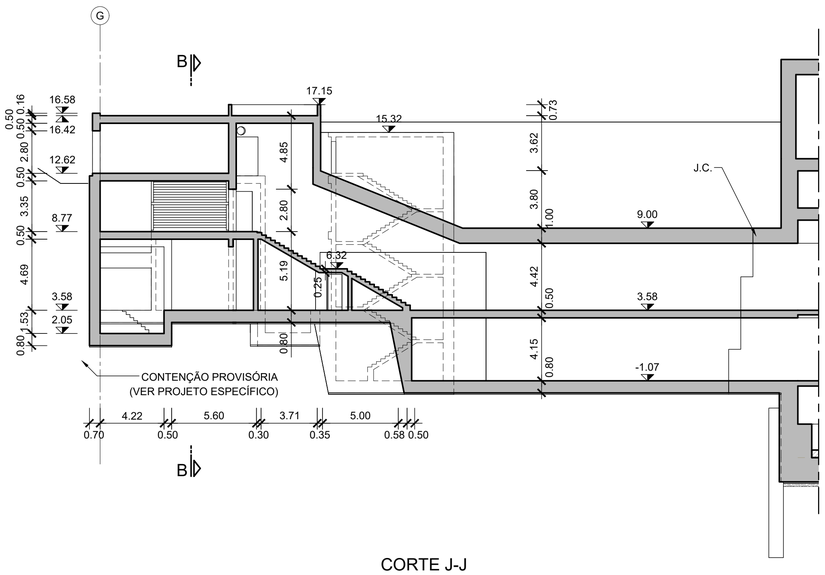

CORTE J-J

1:200 (A1)/1:400 (A3)

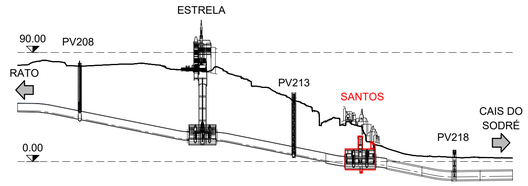

CARACTERÍSTICAS DOS MATERIAIS

(BETÃO ARMADO CARATERIZADO CONFORME NP EN 206-1:2007)
(AÇO CARATERIZADO CONFORME EN 10025)

Materiais	Localização	Classe de Resistência	Classe Exposição	Classe Teor de Cloretos	D max (mm)	Classe de Consistência
BETÃO *in situ*	Regularização	C12/15	X0	CL 1,00	≤ 25	S3
	Estrutura interior (lajes, vigas, escadas e paredes)	C30/37	XC2	CL 0,40	≤ 25	S3
	Estrutura Exterior (paredes de contenção periférica, laje de fundo, cisterna e elementos expostos à intempérie)	C30/37	XC4	CL 0,40	≤ 25	S3
	Enchimento	C20/25	XC0	CL 1,00	≤ 25	S3
AÇO *em varão*	Armaduras Ordinárias	A500NR SD	-	-	-	-
	Malha eletrossoldada	A500 EL	-	-	-	-
AÇO (*) *em chapas, perfis,barras e anilhas*	Estruturas metálicas	S355 JR	-	-	-	-
	Parafusos/Pernos	CLASSE 8.8/10.9	-	-	-	-
	Porcas	CLASSE 8/10	-	-	-	-

(*) - Classe de execução das estruturas de aço deve ser EXC4, de acordo com a norma EN1090-2.

NOTAS:

1. REFERENCIAL PLANIMÉTRICO DATUM 73;
2. TODAS AS COTAS REFEREM-SE A COTAS DE TOSCOS E ESTÃO DEFINIDAS EM METROS;
3. TODAS AS COTAS DEVEM SER CONFIRMADAS PELA ARQUITETURA;
4. OS NEGATIVOS PARA ATRAVESSAMENTOS DE TUBAGENS COM DIÂMETRO IGUAL OU INFERIOR A 90mm, NÃO SE ENCONTRAM REPRESENTADOS NOS DESENHOS E DEVEM SER REALIZADOS COM RECURSO A CAROTEADORA A PARTIR DA IMPLANTAÇÃO DEFINIDA NOS PROJETOS DE ESPECIALIDADES;
5. A INSTALAÇÃO, TRAÇADO E PENDENTE DE TUBAGENS EMBEBIDAS NO BETÃO DEVEM SER CONFIRMADOS COM OS PROJETOS DE ESPECIALIDADES;
6. AS ARESTAS SALIENTES DEVEM DISPOR DE CHANFROS COM 0.03m x 0.03m;
7. ANTES DO INÍCIO DE CADA BETONAGEM DEVEM SER VERIFICADOS PELA FISCALIZAÇÃO O POSICIONAMENTO E A FIXAÇÃO DAS LÂMINAS DE ESTANQUEIDADE, DAS TUBAGENS EMBEBIDAS, DAS ARMADURAS DE ESPERA, DAS PEÇAS FIXAS E OUTROS ELEMENTOS EMBEBIDOS DO BETÃO;
8. CONSULTAR EM CONJUNTO COM OS DESENHOS ESPECÍFICOS DE ELÉCTRODO DE TERRA;
9. AS JUNTAS DE BETONAGEM DEVERÃO SER DOTADAS DE VEDANTES DE BORRACHA HIDROEXPANSIVA DO TIPO "ADEKA ULTRA SEAL - KM2010" COM DIMENSÕES MÍNIMAS DE 20x10mm, E DEVERÃO CUMPRIR O ESPECIFÍCADO NA NP EN 13670:2011;

SIMBOLOGIA:

- BETÃO DE 2ª FASE

LEGENDA:

J.C. - JUNTA DE CONTRAÇÃO

ALTERAÇÕES			
0	Emissão Inicial	08/07/21	FJJ	GRM

Aprovado / Data:	PROLONGAMENTO DAS LINHAS AMARELA E VERDE RATO - CAIS DO SODRÉ - LOTE 2 PROJETO DE EXECUÇÃO	Metropolitano de Lisboa
Aprov. / Verif. / Proj. – – / Des. – –	ESTRUTURAS ESTAÇÃO SANTOS DIMENSIONAMENTO GERAL CORTE E-E, CORTE F-F, CORTE G-G, CORTE H-H, CORTE I-I E CORTE J-J	Escalas: 1:200 Des. nº 116384 F. 01/01 Alter. 0 Substitui Substituído Nº SAP – Versão 0 Folha 01

Data	08/07/2021	Des. nº	RACS MSS PE STR EST ESN DW 83111 0
Proj.	FJN, JMA	Alter.	0 Folha 01/01
Des.	FJJ	Substitui	
Verif.	GRM, MCSC	Substituído	
Visto	RP		

coba Portugal · JET · MOTA-ENGIL ENGENHARIA · spie batignolles international

METRO SANTOS SODRÉ ACC