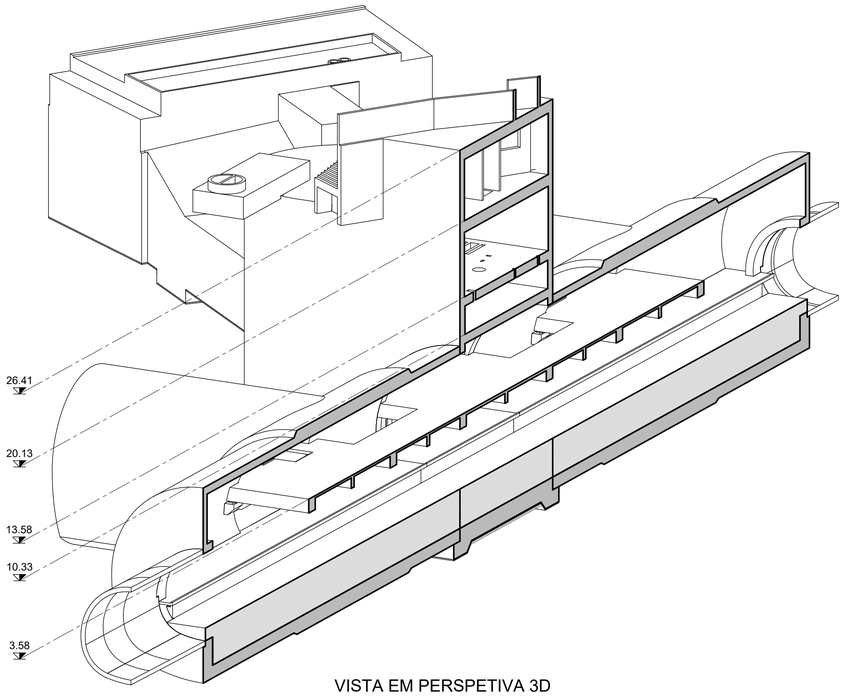


VISTA EM PERSPETIVA 3D
CORTE 1-1
S/ ESCALA

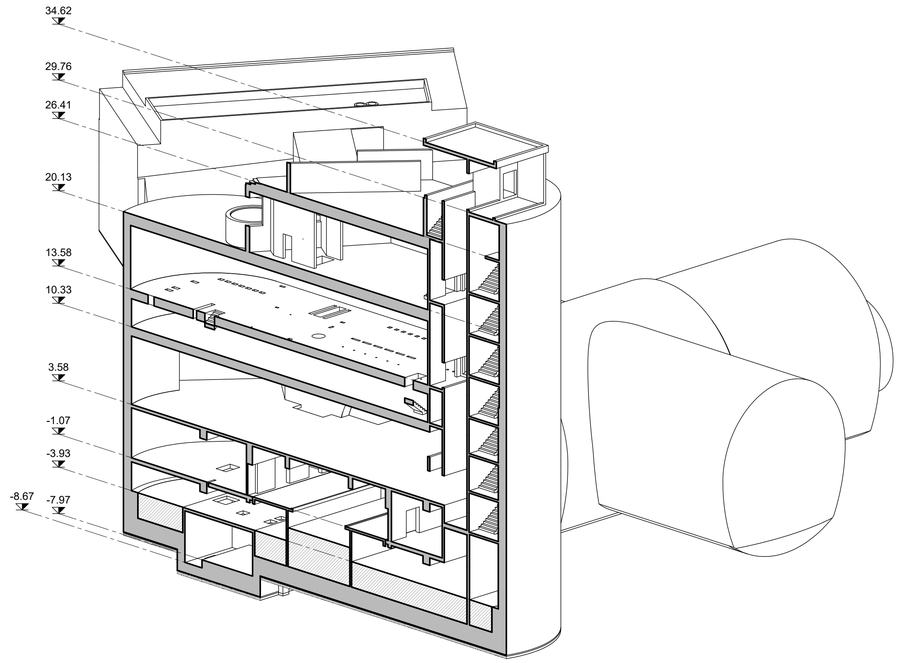


VISTA EM PERSPETIVA 3D
CORTE 2-2
S/ ESCALA

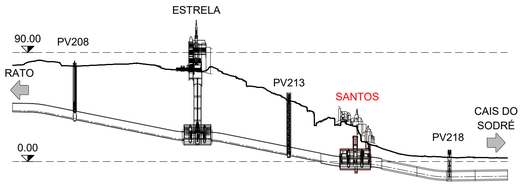


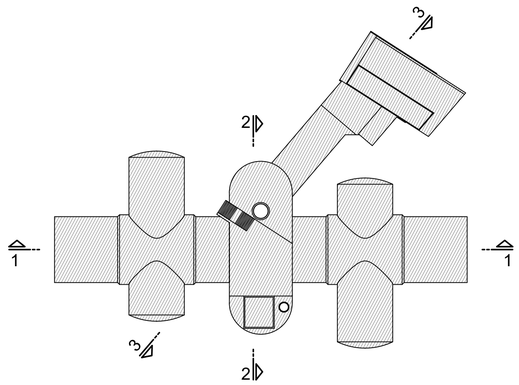


PLANTA-CHAVE
LOCALIZAÇÃO CORTES 3D

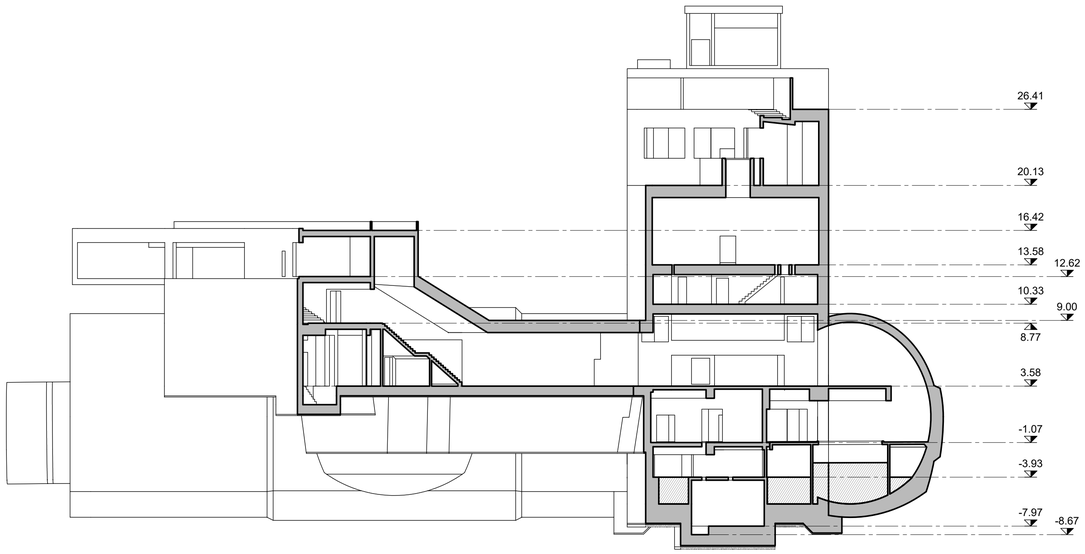


VISTA EM PERSPETIVA 3D
CORTE 3-3
S/ ESCALA

| ALTERAÇÕES | | | |
|---|---|---|---|
| 0 | Emissão Inicial | 12/04/21 | FJJ | GRM |

| | | |
|---|---|---|
| Aprovado | PROLONGAMENTO DAS LINHAS AMARELA E VERDE<br>RATO - CAIS DO SODRÉ - LOTE 2<br>PROJETO DE EXECUÇÃO | Metropolitano de Lisboa |
| Data: | | |
| Aprov. | ESTRUTURAS<br>ESTAÇÃO SANTOS<br>ESTRUTURAS DEFINITIVAS<br>VISTAS EM PERSPETIVA 3D DA ESTRUTURA DEFINITIVA | Escalas: SE |
| Verif. | | Des. nº 116638 F. 01/01 |
| Proj. – – | | Alter. 0 |
| Des. – – | | Substitui<br>Substituído<br>Nº SAP – |
| | | Versão 0<br>Folha 01 |

| | | |
|---|---|---|
| Data | 06/08/2021 | Des. nº RACS MSS PE STR EST ESN DW 83113 0 |
| Proj. | FJN, JMA | |
| Des. | FJJ | Alter. 0 Folha 01/01 |
| Verif. | GRM, MCSC | Substitui |
| Visto | RP | Substituído |

coba Portugal · JET SLJ · MOTA-ENGIL ENGENHARIA · spie batignolles international
METRO SANTOS SODRÉ ACE