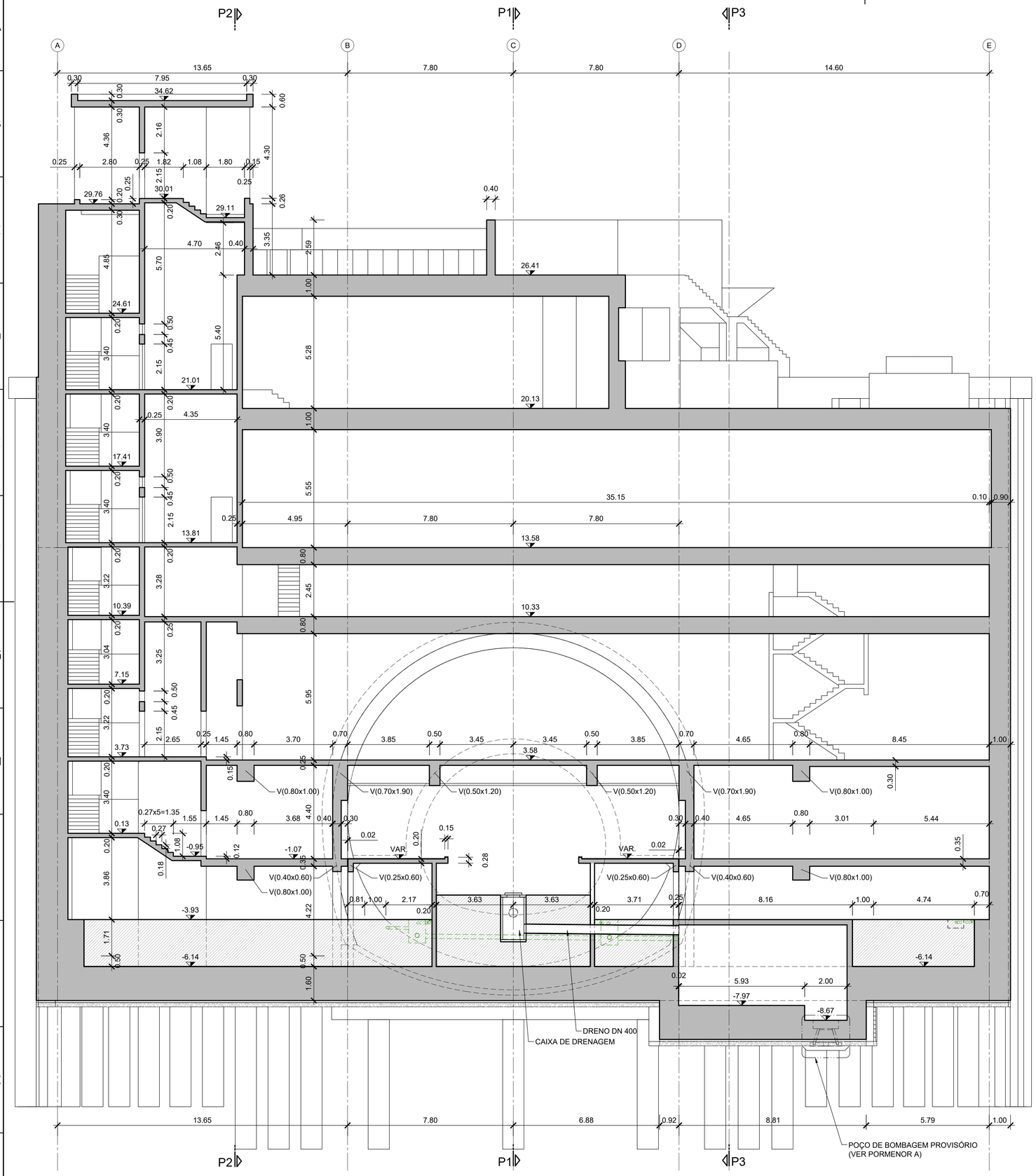

CORTE P4

1:100 (A1)/1:200 (A3)

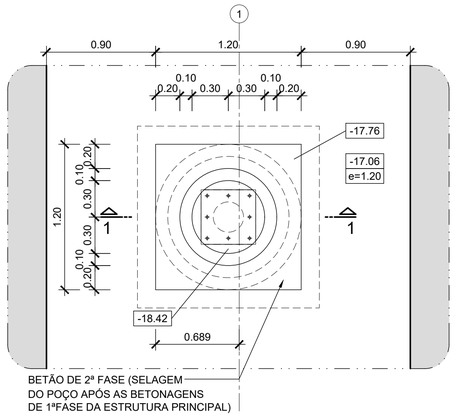

PORMENOR A - POÇO DE BOMBAGEM PROVISÓRIO PLANTA

1:25 (A1)/1:50 (A3)

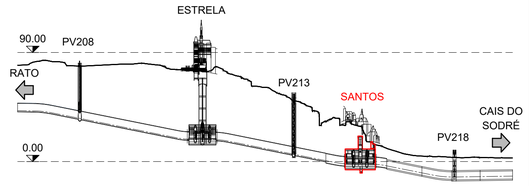

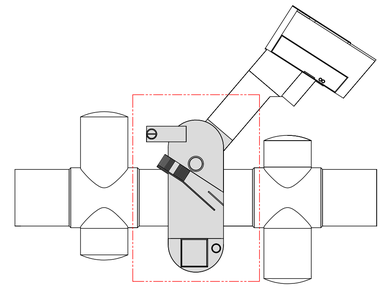

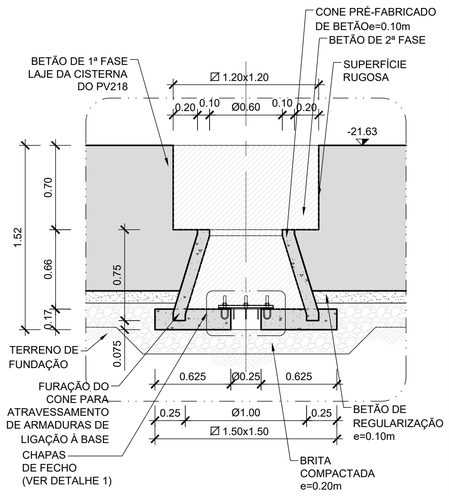

PORMENOR A - POÇO DE BOMBAGEM PROVISÓRIO CORTE 1-1

1:25 (A1)/1:50 (A3)

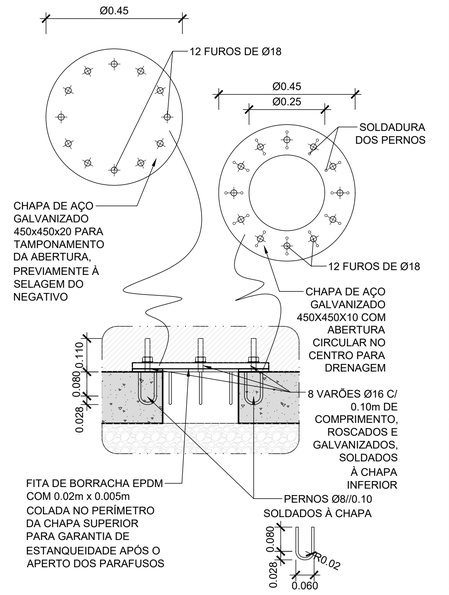

CHAPAS DE FECHO DO POÇO DE BOMBAGEM PROVISÓRIO - DETALHE 1

1:25 (A1)/1:50 (A3)

CARACTERÍSTICAS DOS MATERIAIS

(BETÃO ARMADO CARATERIZADO CONFORME NP EN 206-1:2007)
(AÇO CARATERIZADO CONFORME EN 10025)

Materiais	Localização	Classe de Resistência	Classe Exposição	Classe Teor de Cloretos	D max (mm)	Classe de Consistência
BETÃO *in situ*	Regularização	C12/15	X0	CL 1,00	≤ 25	S3
	Estrutura interior (lajes, vigas, escadas e paredes)	C30/37	XC2	CL 0,40	≤ 25	S3
	Estrutura Exterior (paredes de contenção periférica, laje de fundo, cisterna e elementos expostos à intempérie)	C30/37	XC4	CL 0,40	≤ 25	S3
	Enchimento	C20/25	XC0	CL 1,00	≤ 25	S3
AÇO *em varão*	Armaduras Ordinárias	A500NR SD	-	-	-	-
	Malha eletrossoldada	A500 EL	-	-	-	-
AÇO (*) *em chapas, perfis,barras e anilhas*	Estruturas metálicas	S355 JR	-	-	-	-
	Parafusos/Pernos	CLASSE 8.8/10.9	-	-	-	-
	Porcas	CLASSE 8/10	-	-	-	-

(*) - Classe de execução das estruturas de aço deve ser EXC4, de acordo com a norma EN1090-2.

NOTAS:

1. REFERENCIAL PLANIMÉTRICO DATUM 73;
2. TODAS AS COTAS REFEREM-SE A COTAS DE TOSCOS E ESTÃO DEFINIDAS EM METROS;
3. TODAS AS COTAS DEVEM SER CONFIRMADAS PELA ARQUITETURA;
4. OS NEGATIVOS PARA ATRAVESSAMENTOS DE INFRAESTRUTURAS DE ESPECIALIDADES COM DIÂMETRO IGUAL OU INFERIOR A 90mm, PODEM SER REALIZADOS COM RECURSO A CAROTEADORA;
5. A INSTALAÇÃO, TRAÇADO E PENDENTE DE TUBAGENS EMBEBIDAS NO BETÃO DEVEM SER CONFIRMADOS COM OS PROJETOS DE ESPECIALIDADES;
6. AS ARESTAS SALIENTES DEVEM DISPOR DE CHANFROS COM 0.03m x 0.03m;
7. ANTES DO INÍCIO DE CADA BETONAGEM DEVEM SER VERIFICADOS PELA FISCALIZAÇÃO O POSICIONAMENTO E A FIXAÇÃO DAS LÂMINAS DE ESTANQUEIDADE, DAS TUBAGENS EMBEBIDAS, DAS ARMADURAS DE ESPERA, DAS PEÇAS FIXAS E OUTROS ELEMENTOS EMBEBIDOS DO BETÃO;
8. CONSULTAR EM CONJUNTO COM OS DESENHOS ESPECÍFICOS DE ELÉTRODO DE TERRA;
9. AS JUNTAS DE BETONAGEM DEVERÃO SER DOTADAS DE VEDANTES DE BORRACHA HIDROEXPANSIVA DO TIPO "ADEKA ULTRA SEAL - KM2010" COM DIMENSÕES MÍNIMAS DE 20x10mm, E DEVERÃO CUMPRIR O ESPECIFÍCADO NA NP EN 13670:2011;

LEGENDA:

J.C. - Junta de Contração
J.D. - Junta de Dilatação

SIMBOLOGIA:

- Betão de 2ª Fase

ALTERAÇÕES

0	Emissão Inicial	08/07/21	FJJ, ASS	GRM

Aprovado		
Data:		
Aprov.		
Verif.		
Proj.	-	-
Des.	-	-

PROLONGAMENTO DAS LINHAS AMARELA E VERDE
RATO - CAIS DO SODRÉ - LOTE 2
PROJETO DE EXECUÇÃO

ESTRUTURAS
ESTAÇÃO SANTOS
CORPO DO POÇO PRINCIPAL

DEFINIÇÃO GEOMÉTRICA
CORTE P4 E PORMENOR DO POÇO DE BOMBAGEM PROVISÓRIO

Metropolitano de Lisboa

Escalas: 1:100
Des. nº 116418 F. 01/01
Alter. 0
Substituí
Substituído
Nº SAP —
Versão 0
Folha 01

Data	08/07/2021	Des. nº	RACS	MSS	PE	STR	EST	ESN	DW	83311	0
Proj.	FJN, JMA										
Des.	FJJ, ASS	Alter.	0							Folha	01/01
Verif.	GRM, MCSC	Substituí									
Visto	RP	Substituído									

coba Portugal · JET · MOTA-ENGIL ENGENHARIA · Spie batignolles International

METRO SANTOS SODRÉ ACE