VENTOSAS

(DN < 1000 mm)

NOTAS GERAIS

- Todas as cotas deverão ser verificadas no local;
- Caso se verifique qualquer incompatibilidade no Presente Projecto, a mesma deverá de imediato ser comunicada por escrito para o Projectista;
- Dever-se-á verificar em conjunto com os Projectos das Especialidades;
- Verificar a implantação no Projecto Hidráulico;
- Todas as amarrações e empalmes devem ser executados de acordo com o REBAP, salvo indicação explícita em contrário, neste Desenho ou noutra peça do Projecto;
- Colocar betão de regularização com 0.05m de espessura em todos os elementos em contacto com o terreno.
- Ver furações e passa-muros no Projecto de Instalações Hidráulicas;
- Todos os elementos em contacto com o solo deverão ser pintados com duas demãos cruzadas de *Inertol F* da *Sika*, ou equivalente.
- Todas as cotas estão em m (metros) excepto quando indicado.

MATERIAIS

- BETÕES
  - C12/15 X0 — Betão de Regularização
  - C30/37 XA1 — Em todos os Elementos Estruturais
- AÇOS
  - A400NR — Em Varão
- RECOBRIMENTOS
  - 0.040 m — Em todos os Elementos

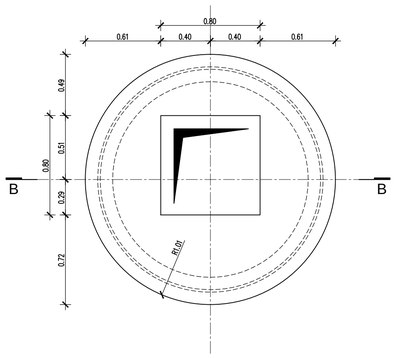

PLANTA DE COBERTURA
ESCALA 1:25

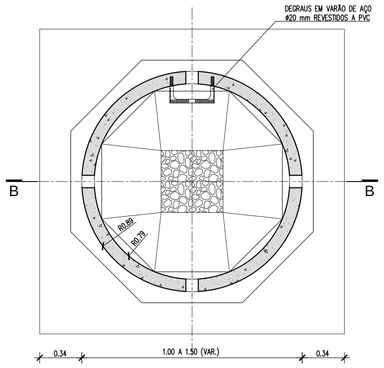

CORTE A-A
ESCALA 1:25

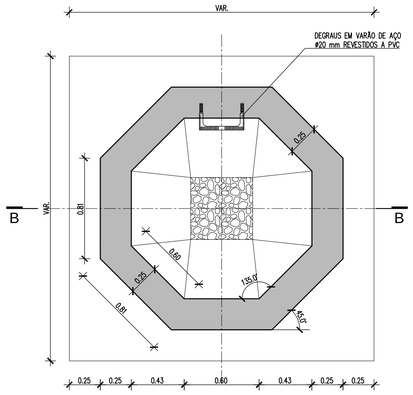

CORTE C-C
ESCALA 1:25

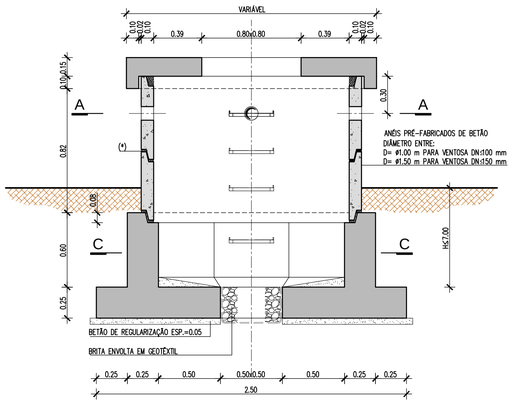

(*) SELAGEM DOS ANÉIS PRÉ-FABRICADOS COM ARGAMASSA DE RETRACÇÃO DO TIPO SIKA GROUT OU EQUIVALENTE

CORTE B-B
ESCALA 1:25

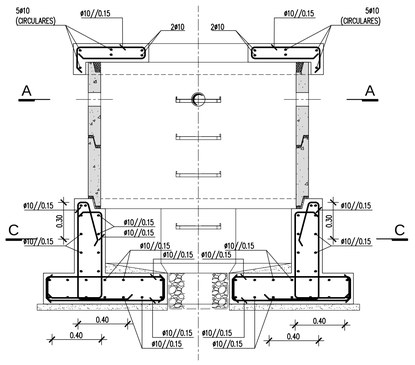

ARMADURAS
CORTE B-B
ESCALA 1:25

ESTE DESENHO SÓ PODERÁ SER CONSIDERADO DEFINITIVO APÓS A DEVIDA COMPATIBILIZAÇÃO COM O EQUIPAMENTO, ADJUDICADO E DEPOIS DE APROVADO PELA FISCALIZAÇÃO E PELO DONO DA OBRA

Revisão	Descrição	Data	Rúbrica
04	Revisão geral	25/06/2019	NPB
03	Revisão geral	02/04/2019	NPB
02	Revisão geral	01/08/2018	NPB
01	Revisão geral	08/01/2018	NPB

EDIA — Empresa de Desenvolvimento e Infra-estruturas do Alqueva, S.A.

PROJETO DE EXECUÇÃO E ESTUDO DE IMPACTE AMBIENTAL DO CIRCUITO HIDRÁULICO DE REGUENGOS DE MONSARAZ E RESPETIVO BLOCO DE REGA

VOLUME 5 - PROJECTO DE EXECUÇÃO DAS REDES DE REGA
Volume 5.1 - Bloco do Peral

VENTOSAS
DEFINIÇÃO DE FORMAS, EQUIPAMENTO E BETÃO ARMADO

PROCESL — PLANEGE CENOR

Projetou	9 /2017	ACC	Substitui des. nº	ESCALAS:	Nº ORDEM:
		FAS	Substituido por des. nº		
Desenhou	9 /2017	PDP/LMS	Nº Consultor : T2016-553-01 — A1	S / Esc.	16
Verificou	9 /2017	NPB	Nº EDIA : 14C20PE_RegMns_D016_F001a002_V5.1_VEN_PE_R04_20190625		(FOLHA 2 / 2)