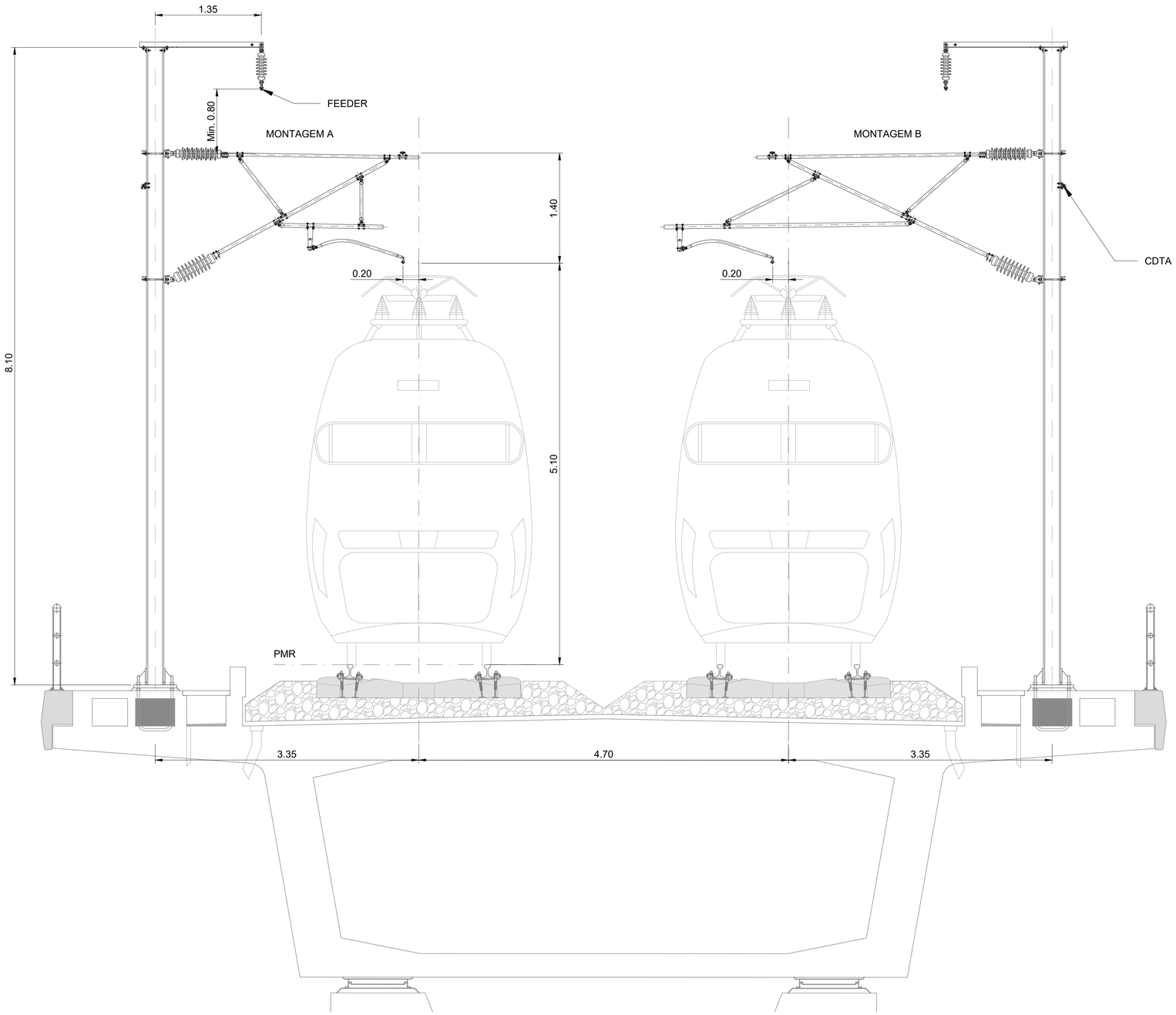

SEÇÃO 3 LP300
VIADUTOS LAV

Rev.	Data	Descrição	Responsável
01	30.04.2026	Revisão Geral	Nicolás PIEDRAFITA
00	14.08.2025	Edição Inicial	Nicolás PIEDRAFITA

AVAN CONCESSÕES DE ALTA VELOCIDADE · AVADE NORTE · SYSTRA · Infraestruturas de Portugal

Código Projetista: PF102A0.PR.07.01.00.00.103.01.dwg

Projetou: Nicolás PIEDRAFITA · Desenhou: Ángel ALONSO · Validou: Daniel LEITE

O Gestor de Projeto
O Responsável Unidade
O Responsável Departamento
O Diretor

Órgão: Estudos e Projetos Ferroviários

Empreendimento

Fase: Projeto de Execução

Projeto: LINHA FERROVIÁRIA DE ALTA VELOCIDADE ENTRE PORTO (CAMPANHÃ) E LISBOA

Linha: TROÇO PORTO (CAMPANHÃ) A OIÁ

Local: PORTO (CAMPANHÃ) A OIÁ

Especialidade: V07-CATENÁRIA E ENERGIA DE TRAÇÃO

Título do Desenho: SECÇÃO TRANSVERSAL 3
CATENÁRIA LP300 EM VIADUTO

Código Desenho: PF102A0.PR.07.01.00.00.103.01

N.º Registo SAP

Data: 30.04.2026

N.º de Ordem: CAT 103

Versão: 01

Escalas: 1:30

59u x 841