SEPARADOR DE HIDROCARBONETOS - ASIO
Norma DIN 19522 - EN 858-1 858-2 Coalescente
Modelo : Rectangular em Polipropileno Reforçado

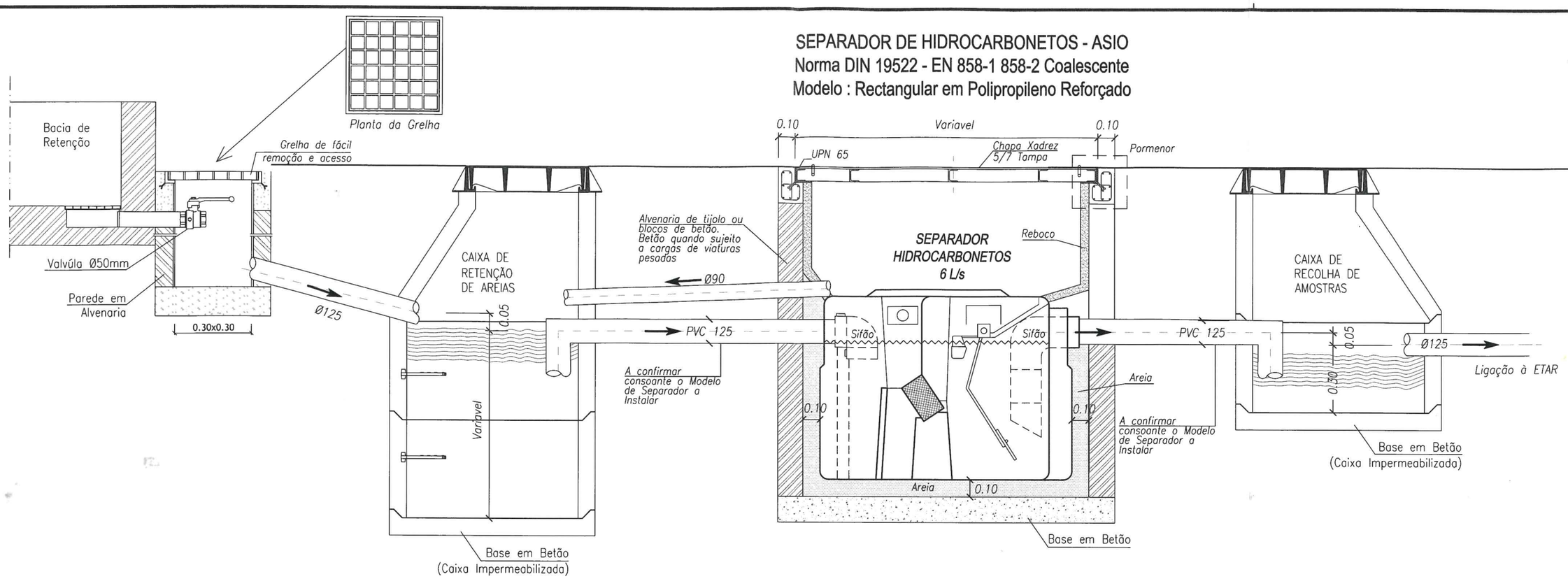

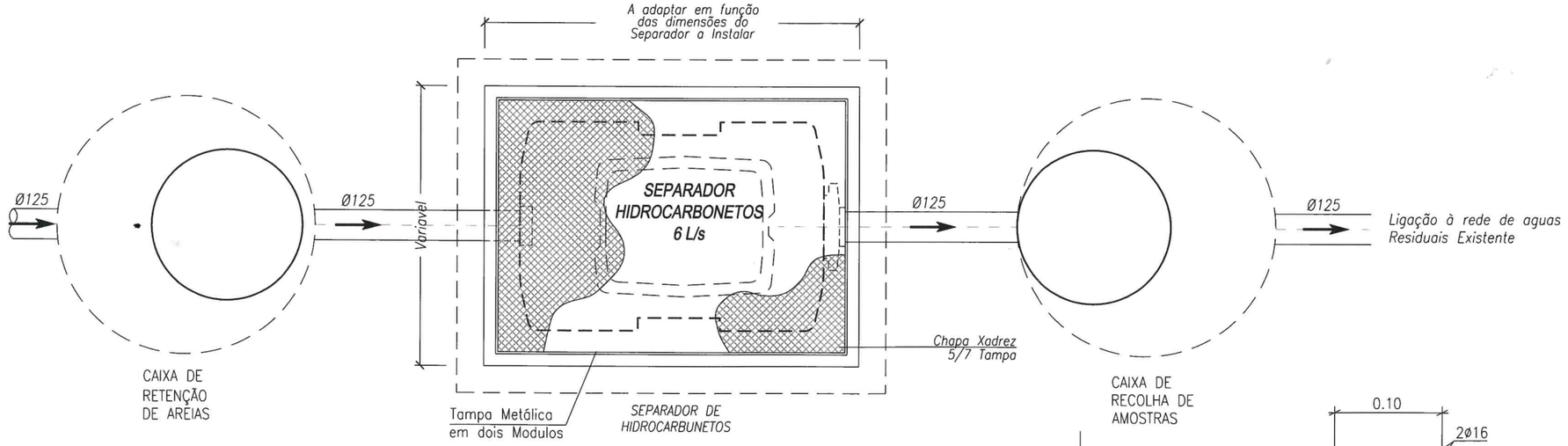

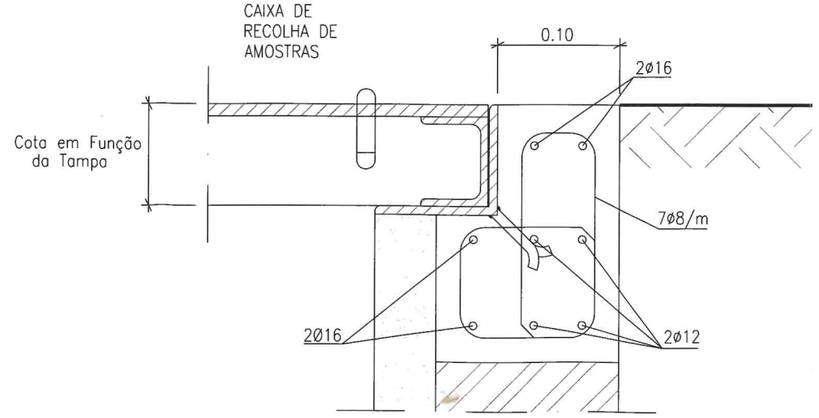

PORMENOR DO APOIO DA TAMPA
Esc. 1:10

NOTA:
- As Caixas de Retenção de Areias e de Recolhas de Amostras Deverão ser Impermiabilizadas no Interior

- O Comprimento e Largura da Caixa do Separador de Hidrocarbonetos é variavel conforme o modelo a instalar

FEV./10	PROJECTO DE LICENCIAMENTO DE COMBUSTIVEIS	R0
Data:	Descrição:	Revisão:

Obra:
INSTALAÇÃO DE ARMAZENAGEM DE COMBUSTIVEIS LIQUIDOS PARA CONSUMO PRÓPRIO
GASOLEO RODOVIÁRIO – RESERVATÓRIO AÉREO DE 25.000L

SONAE INDÚSTRIA
PRODUÇÃO E COMERCIALIZAÇÃO DE DERIVADOS DE MADEIRA, SA
Lugar de Água Levada, Ap.168, 3534-956 Mangualde, Freguesia de Espinho, Concelho de Mangualde e Distrito de Viseu

Requerente:
galp energia
Petróleos de Portugal - Petrogal, S. A.
Rua Tomás da Fonseca, Torre C, 6º Piso
1600-209 LISBOA

Especialidade:
LICENCIAMENTO DE COMBUSTIVEIS
D.L.267/2002 Alterado pelo D.L.195/2008 - Portaria nº 1188/2003 Alterada pela Portaria nº 1515/2007

Entidade Licenciadora:
CÂMARA MUNICIPAL DE MANGUALDE

Título:
SEPARADOR DE HIDROCARBONETOS

Folha Nº:
009-R0-G059

Escala:
1:25

Data:
Fevereiro de 2010

FastProj projectos de engenharia civil, lda
Estrada Exterior da Circunvalação, nº12252, 1º Andar, Sala 1.22
4460-282 Srª da Hora - Matosinhos
Tel: 223713359 Fax:223718821
geral@fastproj.pt www.fastproj.pt

Desenhou/Projectou: Jorge Queiroz
Aprovou: Jorge Castro / Pedro Calado

Este desenho é propriedade da FastProj, Lda e não pode ser reproduzido, divulgado ou copiado, no todo ou em parte, sem autorização expressa. (DECRETO-LEI 63/85 de 14 de Março)

D:\FastProj-0310-GalpEnergia\G059-Sonae-Mangualde\Lic-2010\Desenho\Lic2010\009-Separador-G059.dwg