PONTO	COORDENADAS (m)	
	X	Y
C0	0	0
C1	0	1,33
C2	±2,11	0,71
C3	0	6,86

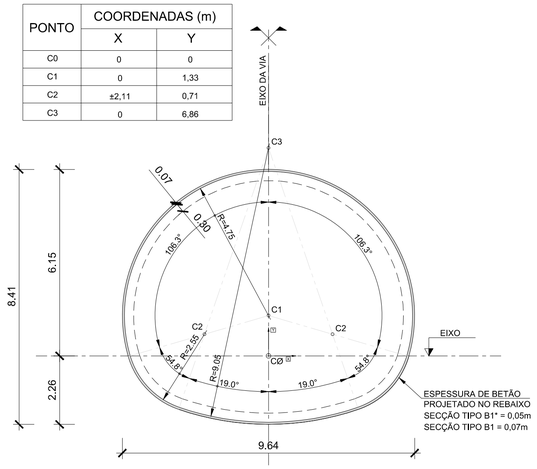

DEFINIÇÃO GEOMÉTRICA SECÇÃO TV-B1 E TV-B1*

ESC. 1:100

PONTO	COORDENADAS (m)	
	X	Y
C0	0	0
C1	0	1,33
C2	±2,11	0,71
C3	0	6,86

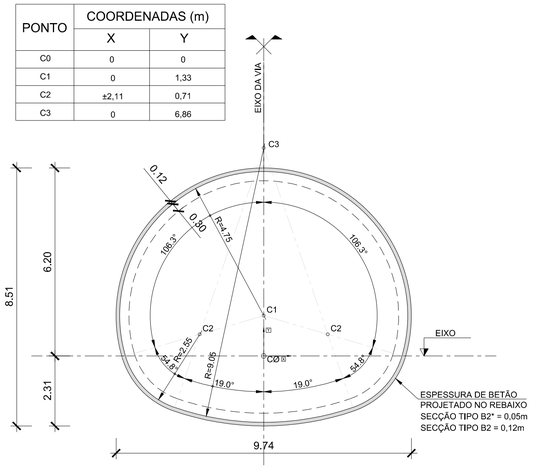

DEFINIÇÃO GEOMÉTRICA SECÇÃO TV-B2 E TV-B2*

ESC. 1:100

PONTO	COORDENADAS (m)	
	X	Y
C0	0	0
C1	0	1,33
C2	±2,11	0,71
C3	0	6,86

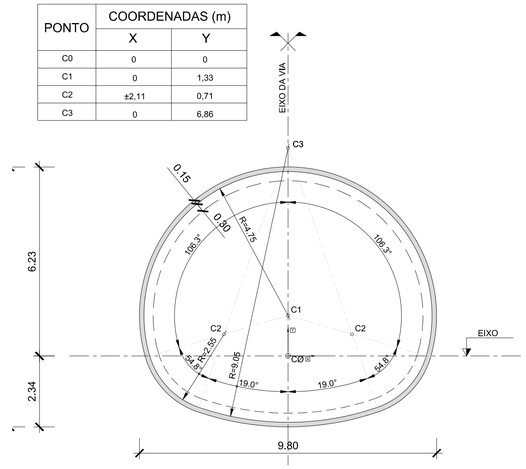

DEFINIÇÃO GEOMÉTRICA SECÇÃO TV-C1

ESC. 1:100

PONTO	COORDENADAS (m)	
	X	Y
C0	0	0
C1	0	1,33
C2	±2,11	0,71
C3	0	6,86

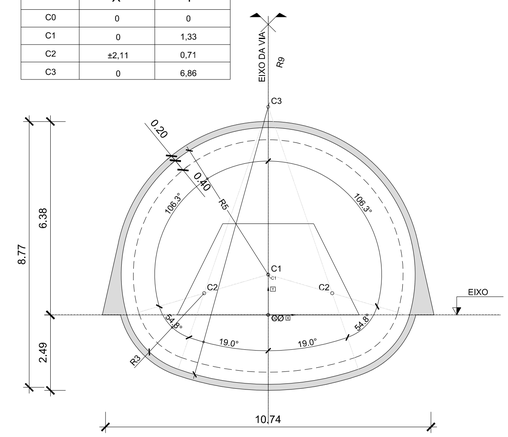

DEFINIÇÃO GEOMÉTRICA SECÇÃO TV-D

ESC. 1:100

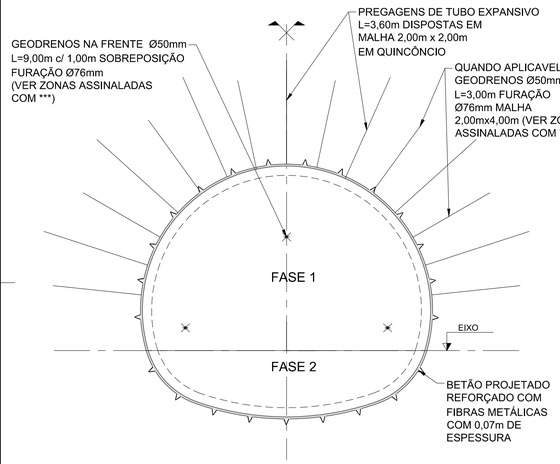

DEFINIÇÃO DO SUPORTE PRIMÁRIO SECÇÃO TV-B1

ESC. 1:100

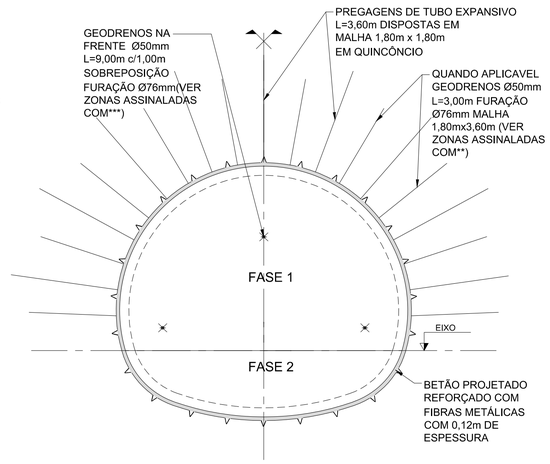

DEFINIÇÃO DO SUPORTE PRIMÁRIO SECÇÃO TV-B2

ESC. 1:100

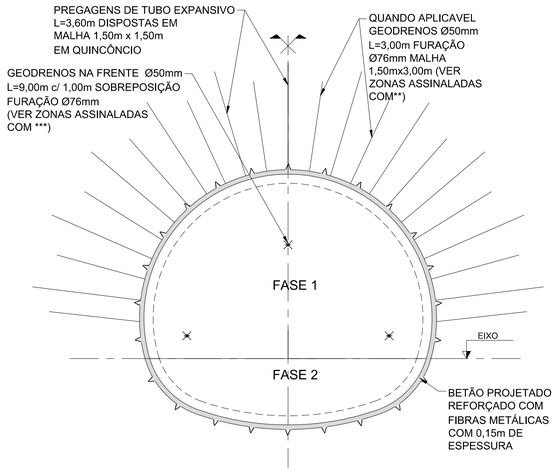

DEFINIÇÃO DO SUPORTE PRIMÁRIO SECÇÃO TV-C1

ESC. 1:100

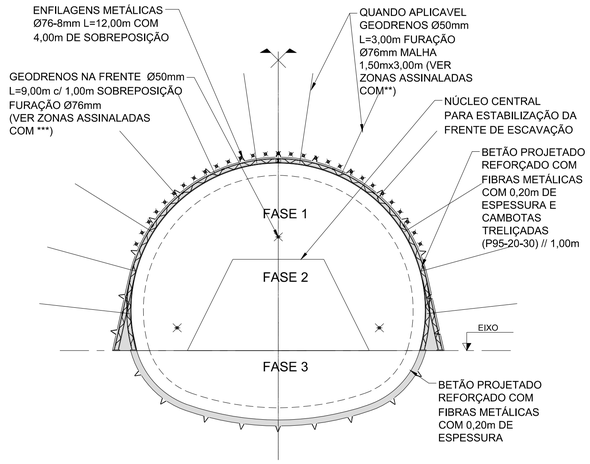

DEFINIÇÃO DO SUPORTE PRIMÁRIO SECÇÃO TV-D

ESC. 1:100

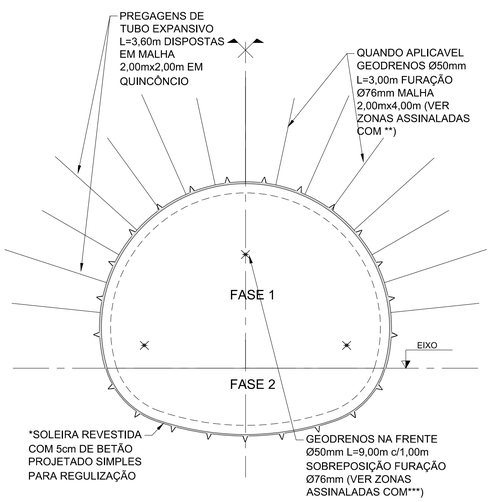

DEFINIÇÃO DO SUPORTE PRIMÁRIO SECÇÃO TV-B1*

ESC. 1:100

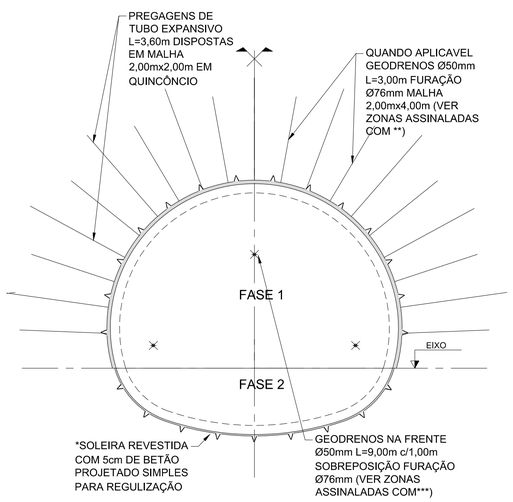

DEFINIÇÃO DO SUPORTE PRIMÁRIO SECÇÃO TV-B2*

ESC. 1:100

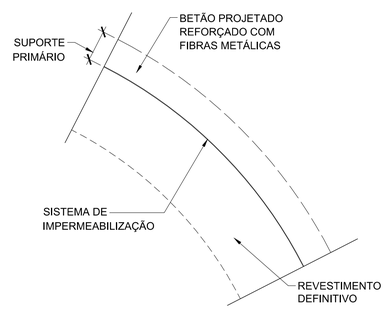

SECÇÃO TRANSVERSAL TIPO (SECÇÃO B1, B2 E C1)

ESC. 1:20

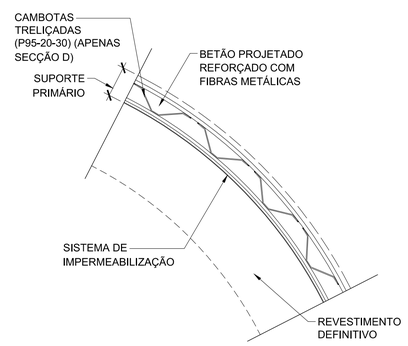

SECÇÃO TRANSVERSAL TIPO (SECÇÃO D)

ESC. 1:20

NOTAS:

1. As secções tipo encontram-se distribuidas ao longo do traçado segundo o indicado nos desenhos LVSSA MSA AP STR TUN T81 DW 087000, LVSSA MSA AP STR TUN T82 DW 087000, LVSSA AP AP STR TUN T83 DW 087000, LVSSA MSA AP STR TUN T84 DW 087000 e LVSSA MSA AP STR TUN T85 DW 087000.
2. Os materiais encontram-se definidos nos desenhos LVSSA MSA AP STR TUN 000 DW 087001 e LVSSA MSA AP STR TUN 000 DW 087002.

ALTERAÇÕES				
0	EMISSÃO INICIAL	03/10/2024	TAS	RVR
		DATA	DES.	VERIF.

PROLONGAMENTO DA LINHA VERMELHA
S. SEBASTIÃO - ALCÂNTARA
PROJETO DE EXECUÇÃO

ESTRUTURAS
TROÇOS 81, 82, 83, 84 E 85
TÚNEL
SECÇÕES TIPO, SUPORTE E REVESTIMENTO

Metropolitano de Lisboa

Data:
Aprov.
Verif.
Proj.
Des.

Escalas:
Des. nº 133656 F. /
Alter.
Substitui
Substituido
Nº SAP
Versão
Folha

Aprov.	RP	
Verif.	RVR	
Proj.	FAB	
Des.	TNC	

Desenho nº LVSSA MSA PE STR TUN T81 DW 087003 0

MOTAENGIL ENGENHARIA
spie batignolles
COBA
JET
JLCM

Identificação Empresa Projetista:
COBA / JET SJ / JLCM / TALPROJECTO

Escalas:
1/100
1/20

Folha: /

Alter. 0

Desenho elaborado/adaptado sobre as bases editáveis do Programa Preliminar do Prolongamento da Linha Vermelha entre S. Sebastião e Alcântara, do Metropolitano de Lisboa, E.P.E.