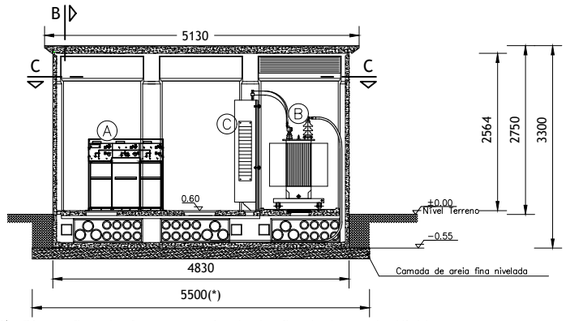

(*)—Dimensões do fosso para implantação da base do Kiobloc.

Corte A-A
Posto Transformação - PTD (1x630kVA)

Escala 1:100

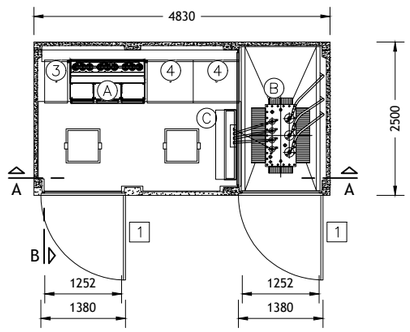

Planta - Corte C-C
Posto Transformação - PTD (1x630kVA)

Escala 1:100

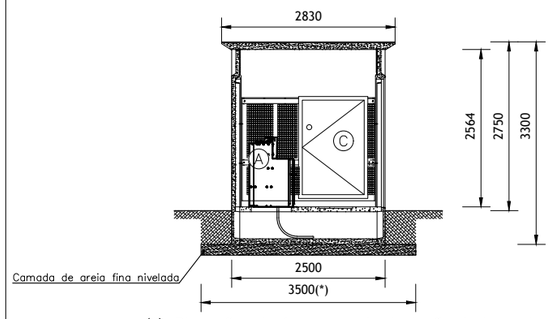

(*)—Dimensões do fosso para implantação da base do Kiobloc.

Corte B-B
Posto Transformação - PTD (1x630kVA)

Escala 1:100

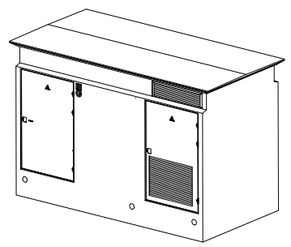

Perspectiva
Posto Transformação - PTD (1x630kVA)

Escala 1:100

Legenda de equipamento

- (A) - Quadro MT Sistema RM6
- (B) - Transformador a óleo hermético 630kVA
- (C) - Quadro Geral de Baixa Tensão (QGBT) R630 conforme DMA-C62-813/N EDP
- (1) - Tampa de 125 mm
- (2) - Tampa de 250 mm
- (3) - Tampa de 375 mm
- (4) - Tampa de 750 mm
- [1] - Porta com fechadura do distribuidor

A400

GREEN BY DEFAULT

EMISSÃO	DATA	DESCRIÇÃO	PROJ.	VER.	VAL.
00	2024-02-15	Primeira Emissão	FM	FM	PB

REQUERENTE

MOTA-ENGIL REAL ESTATE FREIXIEIRO, SOCIEDADE UNIPESSOAL LDA.

OBRA

Loteamento OPO Cty

ESPECIALIDADE

IEU - Infra-Estruturas Elétricas em Urbanização

SUB-ESPECIALIDADE

ELE - Infra-Estruturas Elétricas

TÍTULO

Postos de Transformação de Distribuição em Cabine Pré-Fabricada
Cortes e Plantas Tipo
PTD (1x630kVA)

ZONA

000 - Geral

FASE	ESCALAS
ESP - Estudo prévio	C/INDICADO

Nº DO DESENHO

DES	2019089-P	000	IEU	ELE	01	002	ESP	00
Doc. Tipo	Projeto Nº	Zona	Especialidade	Sub-Especialidade	Tipo	Nº Ordem	Fase	Emissão

Reservados todos os direitos de autor pela Legislação em vigor. Este desenho é parte integrante de um projecto da propriedade intelectual de A400, Projectistas e Consultores de Engenharia, Lda e não pode ser reproduzido, divulgado ou copiado, no todo ou em parte, sem autorização expressa.

www.a400.pt | a400@a400.pt