FSE

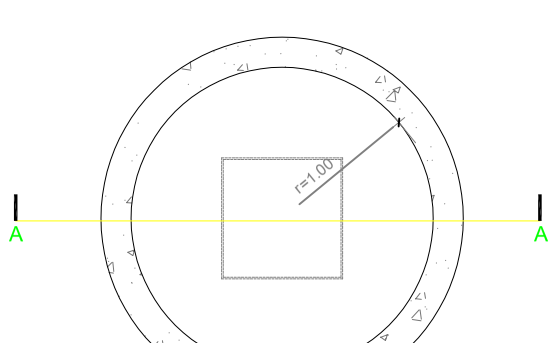

Planta

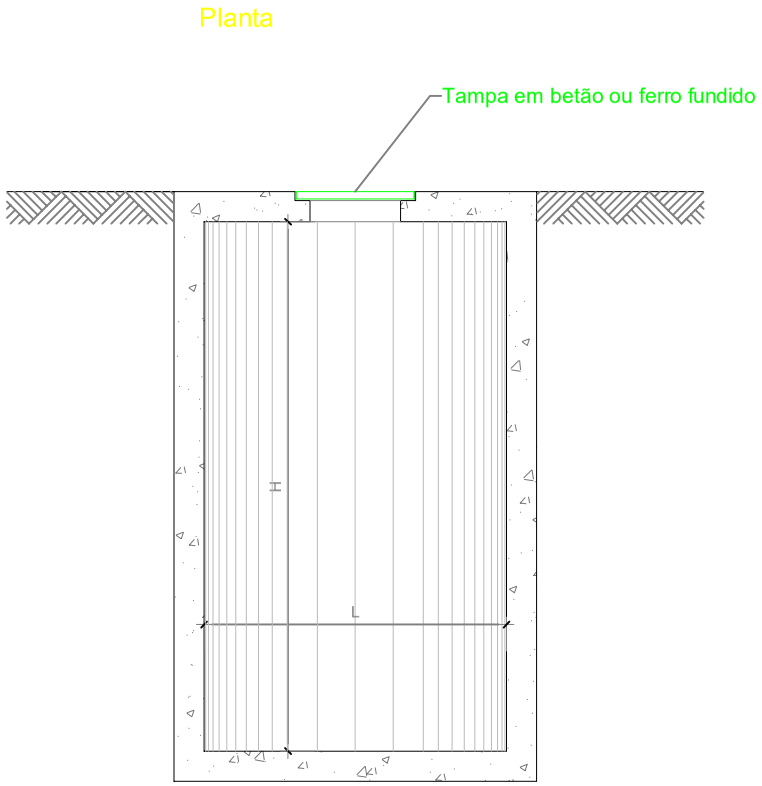

Corte A.B

FSEL

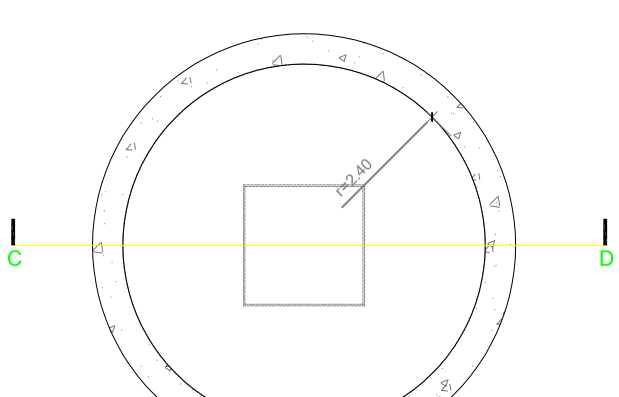

Planta

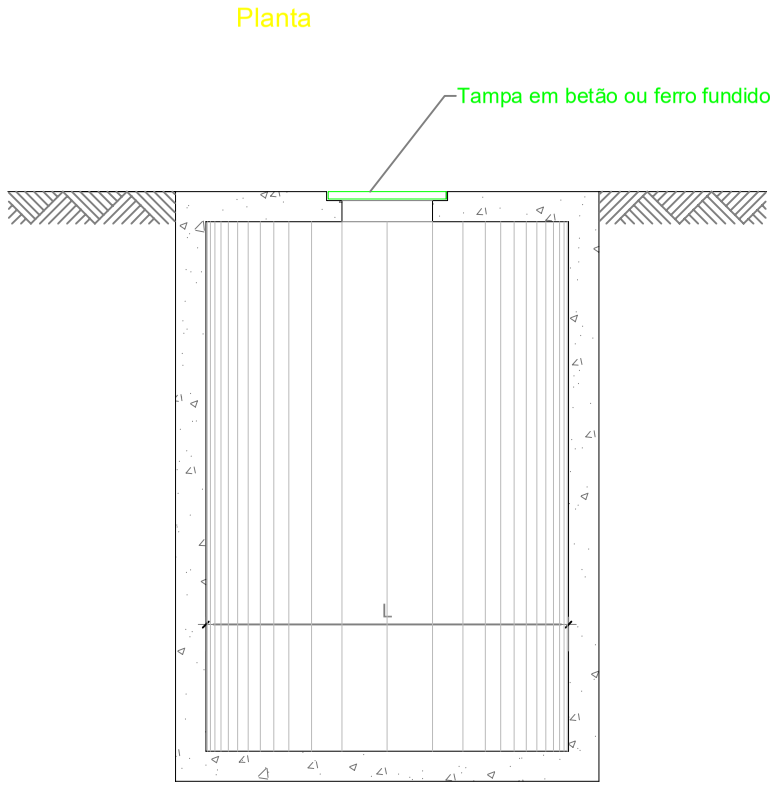

Corte C.D

FSADV

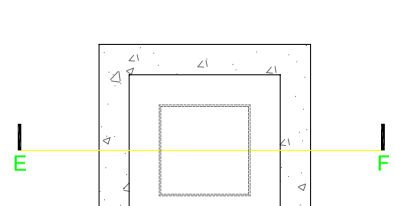

Planta

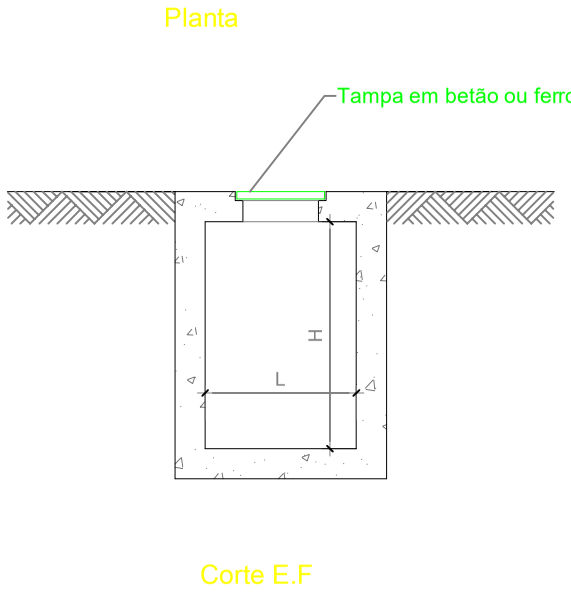

Corte E.F

Fossas Estanques

Designação	Capacidade nominal da fossa (m³)	Dimensões principais	
		L - largura	H - altura
		(metros)	
FSE	10.0	2.00	3.50
FSEL	15.8	2.40	3.50
FSADV	1.5	1.00	1.50

FSE - fossa séptica estanque
FSEL - fossa séptica estanque - lavagens
FSADV - fossa séptica estanque - arco de desinfecção de viaturas

NOTAS GERAIS :
1. Verificar todas as dimensões e condições no local. Não medir sobre os desenhos.
2. Para dimensões e especificações não constantes nos desenhos, consultar o autor do projecto.
3. O autor do projecto não é responsável por quaisquer revisões ao projecto original.
4. Este desenho não pode ser reproduzido sem autorização expressa do autor do projecto.

Arquitetos
ARQUITETURA E ENGENHARIA
Travessa dos Narcisos, 4
2240 - 328 Ferreira do Zêzere
Tel: +351 249 362 610
Mail: geral@aharquitetos.com

Requerente:
Zêzerovo S.A

Projecto:
Exploração Avícola - Cabrala

Local:
Cabrala - Nª. Srª. do Pranto
Ferreira do Zêzere

Fase:
Licenciamento Ambiental

Designação:
Fossas sépticas estanques FSE, FSEL e FSADV
Plantas e Cortes A.B, C.D e E.F

Técnico Responsável:
Ricardo Neves OET 30385

Câmara:
Ferreira do Zêzere

Processo Nº.	Data:	Escala:	Des.	Desenho nº
34/2024	Out.24	1:50		10

Este desenho constitui propriedade intelectual dos seus autores e não pode ser reproduzido sem a sua prévia autorização, de acordo com a legislação em vigor.