CÂMARA DE DESCARGA DE FUNDO PARA TUBAGEM DN 1800 A DN 2000

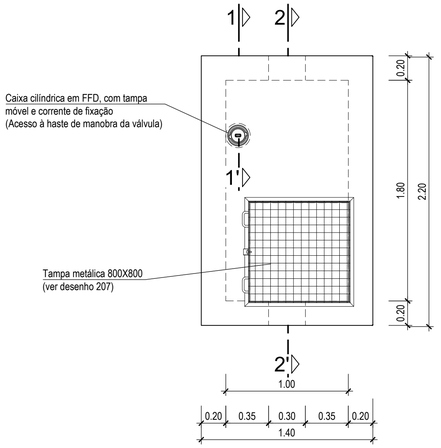

PLANTA DE COBERTURA

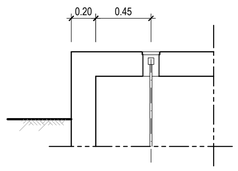

SECÇÃO 1-1'

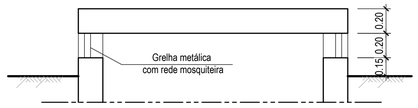

SECÇÃO 2-2'

Nó	DNconduta (mm)	Distância à origem (km)	Coordenadas		DNválvula (mm)	Cotas			Altura total da caixa (m)
			M	P		Terreno	eixo da conduta	Soleira da caixa	
N0102	2000	0+066,6	39450.75	-144297.04	250	203,18	199,89	198,49	5,55
N0104	2000	0+656,8	39343,26	-143753,25	250	203,62	200,39	198,99	5,48
N0106	2000	0+984,9	39409,96	-143432,01	250	200,82	197,89	196,49	5,18
N0202	2000	1+367,4	39476,65	-143055,78	250	208,18	205,71	204,31	4,72
N0204	2000	1+608,6	39500,34	-142815,71	250	199,28	196,16	194,76	5,37
N0302	2000	1+898,7	39538,55	-142528,18	250	202,36	198,87	197,47	5,74
N0402	2000	3+188,8	39816,85	-141290,62	250	180,35	177,88	176,48	4,73
N0404	2000	3+530,5	39822,73	-140949,27	250	186,16	184,00	182,60	4,42
N0406	2000	3+965,7	39785,79	-140515,71	250	179,79	177,65	176,25	4,39
N0408	2000	4+067,6	39792,28	-140414,05	250	177,27	175,11	173,71	4,41
N0502	2000	4+261,1	39807,41	-140221,19	250	171,80	169,47	168,07	4,57
N0507	2000	4+572,8	39833,18	-139910,59	250	152,04	149,55	148,15	4,73
N0509	2000	4+741,6	39871,55	-139746,17	250	152,65	150,34	148,94	4,56
N0511	2000	5+303,1	39936,31	-139191,13	250	152,69	150,51	149,11	4,42
N0602	1800	5+760,9	39905,28	-138737,72	250	152,00	149,71	148,41	4,44
N0603	1800	5+916,0	39954,62	-138591,47	250	152,00	148,25	146,95	5,90
N0606	1800	6+439,7	40180,74	-138139,05	250	152,00	149,77	148,47	4,38
N0607	1800	6+615,9	40356,87	-138139,39	250	152,00	149,87	148,57	4,28
N0610	1800	7+276,7	41008,27	-138132,09	250	160,30	158,27	156,97	4,18
N0702	1800	8+106,0	41731,56	-137754,44	250	197,18	194,90	193,60	4,44
N0704	1800	8+296,5	41874,08	-137628,39	250	196,41	194,07	192,77	4,50
N0706	1800	8+525,3	42036,34	-137467,1	250	191,92	189,09	187,79	4,98
N0709	1800	9+038,4	42413,18	-137119,15	250	205,49	203,23	201,93	4,41
N0711	1800	9+201,9	42510,07	-136987,97	250	201,95	199,44	198,14	4,66
N0714	1800	9+385,6	42608,54	-136832,87	250	206,74	203,15	201,85	5,74

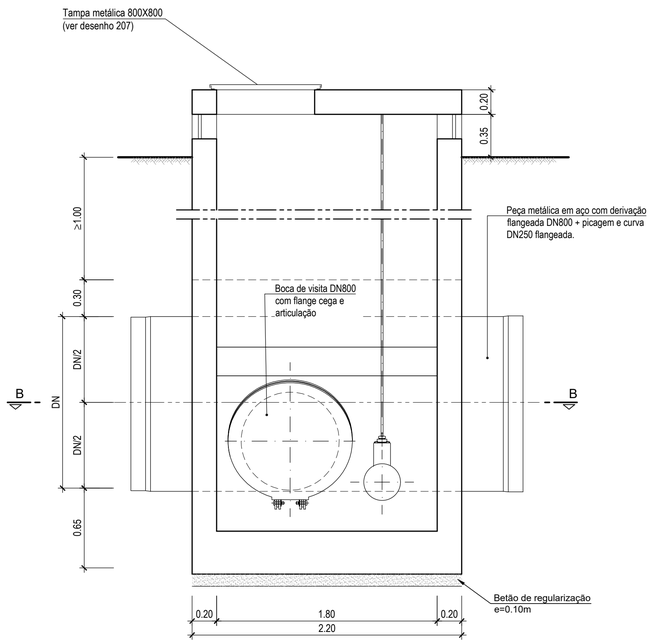

CORTE A-A

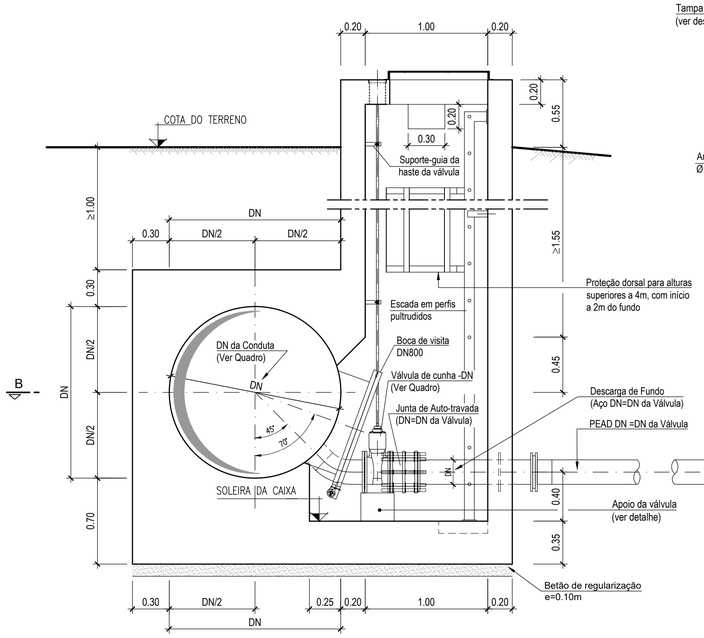

CORTE C-C

DESCARGA DE FUNDO

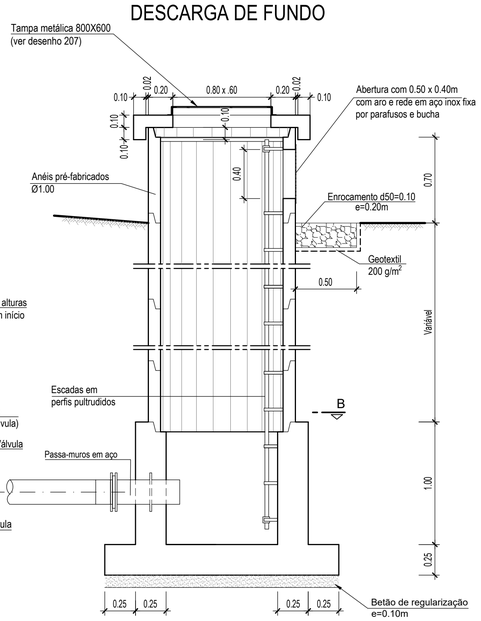

SUPORTE-GUIA DA HASTE DA VÁLVULA

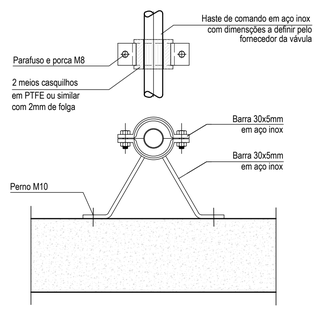

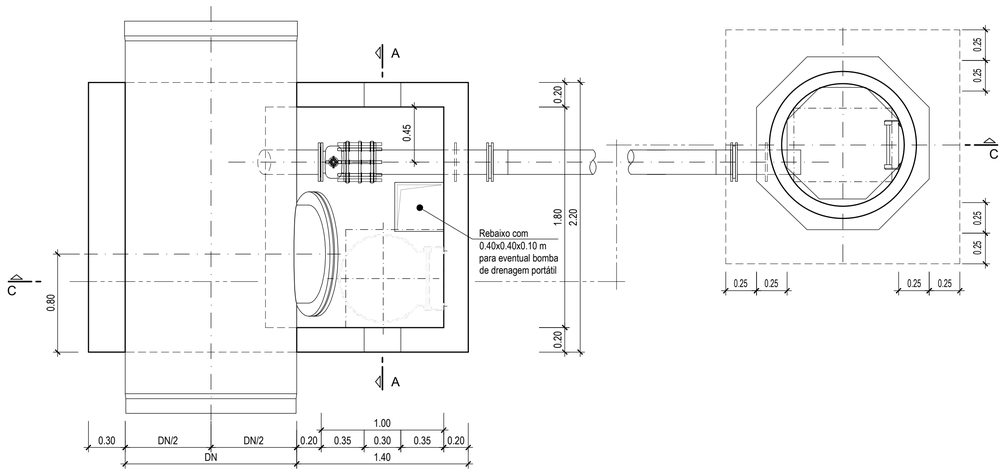

PLANTA POR B-B

Revisão	Descrição	Data	Rúbrica

EDIA — Empresa de Desenvolvimento e Infra-estruturas do Alqueva, S.A.

PROJETO DE EXECUÇÃO E ESTUDO DE IMPACTE AMBIENTAL DO CIRCUITO HIDRÁULICO DE REGUENGOS DE MONSARAZ E RESPETIVO BLOCO DE REGA

Conduta Adutora - Troço T1. Câmara de Descarga de Fundo
Definição e Betão armado
Desenho tipo

PROCESL — TPF PLANEGE CENOR

Projectou	2019/03	Manuel Valadas	Substitui des. nº	ESCALAS: 1/25	Nº ORDEM: 206.01
Desenhou	2019/03	Pedro Alves	Substituido por des. nº		
Verificou	2019/03	Manuel Valadas	Cód : 16113-PE-01-02-ADLA-DES-206.01		
Aprovou	2019/03	Manuel Valadas	Nº EDIA : 14C20PE_RegMn_D206_F001aF002_RPT1CamDF_PE_R00_20190315		FOLHA: 1/2

ESTE DOCUMENTO É PROPRIEDADE DA TPF PLANEGE CENOR, SA. E NÃO PODE SER REPRODUZIDO, DIVULGADO OU FORNECIDO A TERCEIROS SEM AUTORIZAÇÃO EXPRESSA.