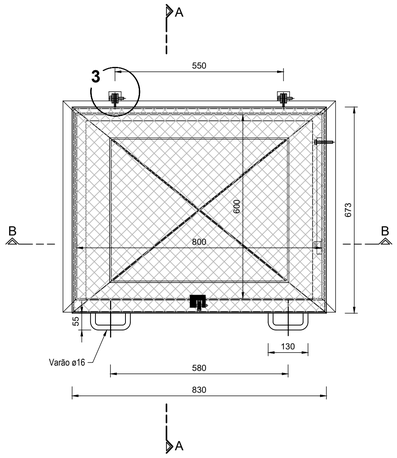

PLANTA
Escala 1:10

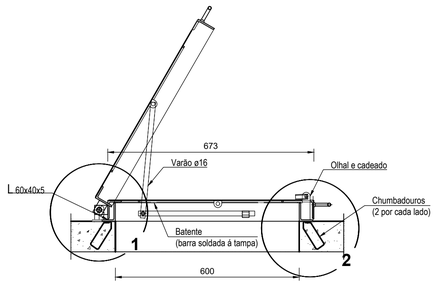

CORTE A-A
Escala 1:10

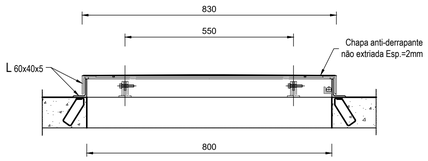

CORTE B-B
Escala 1:10

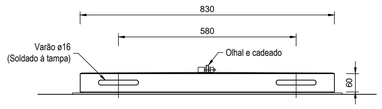

VISTA DE FRENTE
Escala 1:10

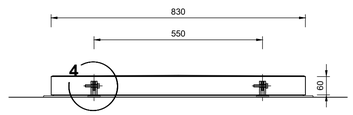

VISTA POSTERIOR
Escala 1:10

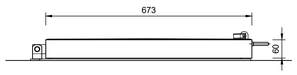

VISTA LATERAL ESQUERDA
Escala 1:10

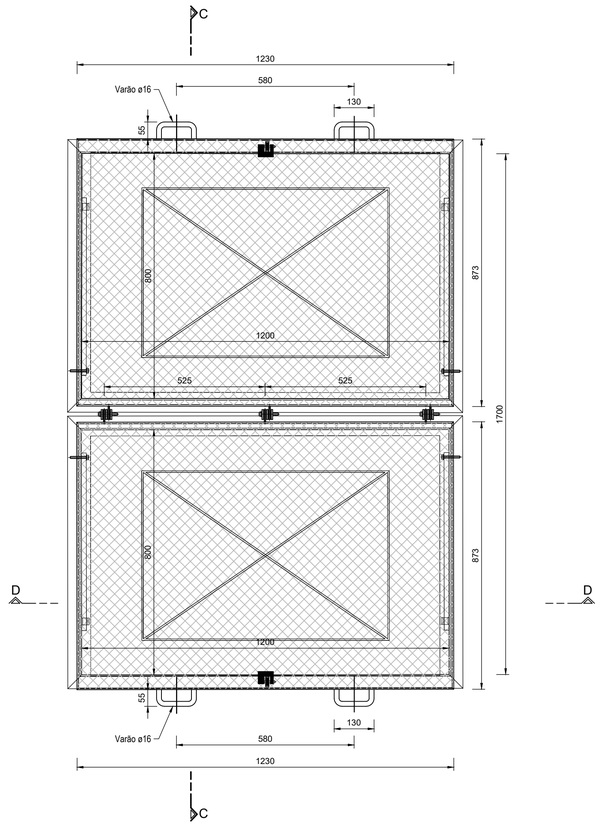

PLANTA
Escala 1:10

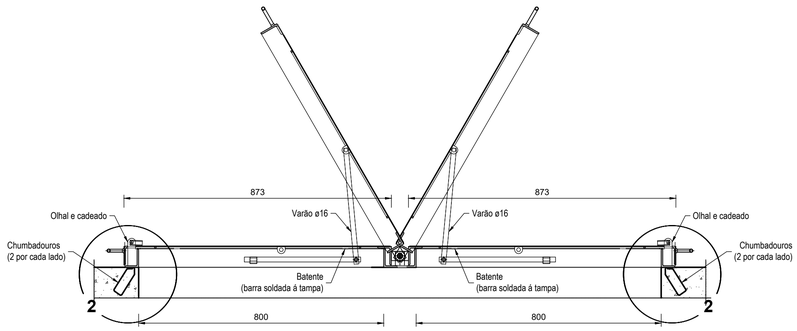

CORTE C-C
Escala 1:10

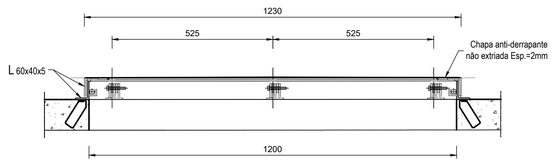

CORTE D-D
Escala 1:10

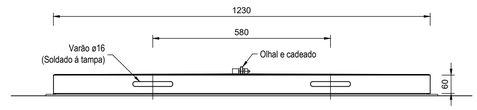

VISTA DE FRENTE

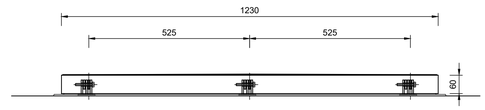

VISTA POSTERIOR

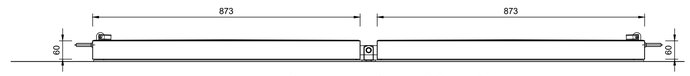

VISTA LATERAL ESQUERDA

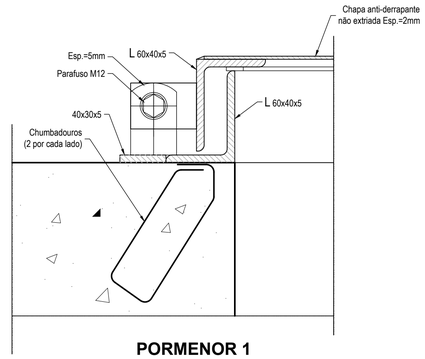

PORMENOR 1
Escala 1:5

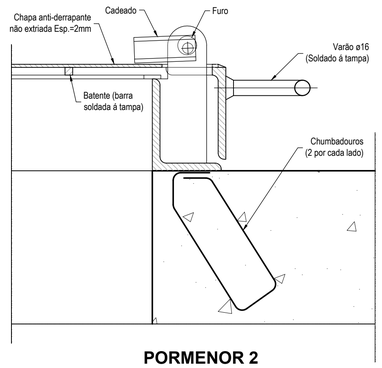

PORMENOR 2
Escala 1:5

Revisão	Designação	Desenhou	Aprovou	Data
-	-	-	-	-

Fase: PROJETO DE EXECUÇÃO

Projectou	Desenhou	Aprovou	Data
S. Azevedo Marganda Barrão	Cecília Passos	Sofia Azevedo	Janeiro 2023

Código do Ficheiro:	Contrato:	Escalas
C871-REG-PE-154-RO	C871	1:5 1:10

DGADR
DIREÇÃO-GERAL DE AGRICULTURA E DESENVOLVIMENTO RURAL

PROJETO DE EXECUÇÃO DE INFRAESTRUTURAS DE REGADIO DO APROVEITAMENTO HIDROAGRÍCOLA DO CRATO

REDE DE REGA. BLOCO DE ALTER DO CHÃO
TAMPAS METÁLICAS. PORMENORES
(Folha 1/2)

Campo d'Água
Engenharia e Gestão, Lda.

Desenho n.º	Revisão
054	**0**

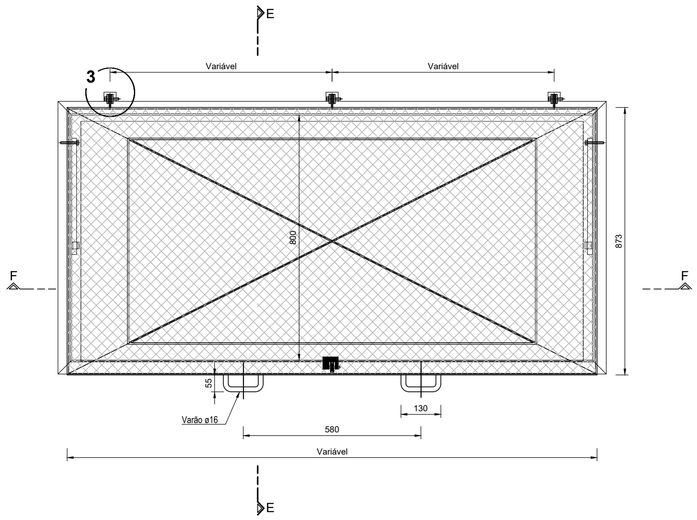

PLANTA
Escala 1:10

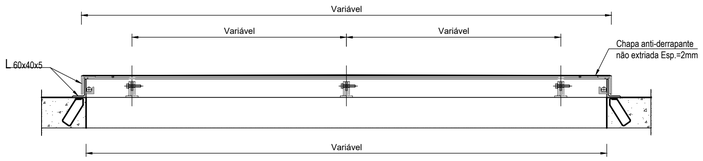

CORTE F-F
Escala 1:10

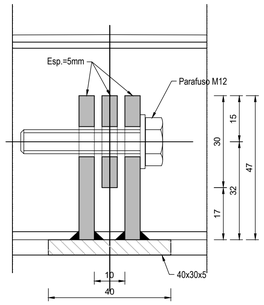

PORMENOR 3
Escala 1:5

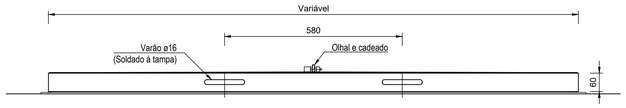

VISTA DE FRENTE
Escala 1:10

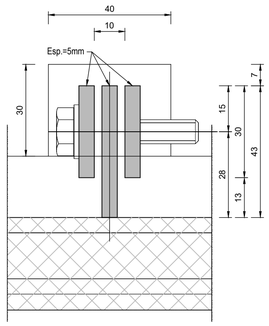

PORMENOR 4
Escala 1:5

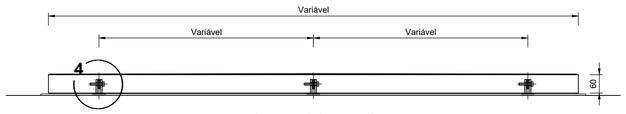

VISTA POSTERIOR
Escala 1:10

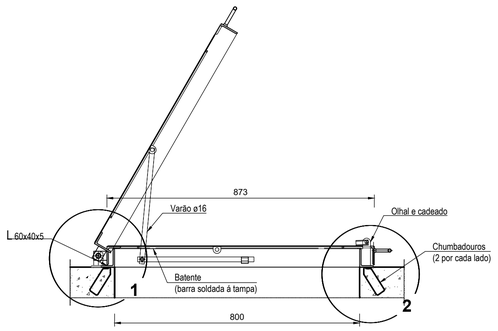

CORTE E-E
Escala 1:10

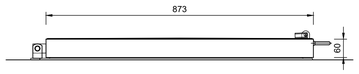

VISTA LATERAL ESQUERDA
Escala 1:10

Revisão	Designação	Desenhou	Aprovou	Data
.	.	.	.	.

Fase: PROJETO DE EXECUÇÃO

Projectou: S. Azevedo, Margarida Barrão | Desenhou: Cecília Passos | Aprovou: Sofia Azevedo | Data: Janeiro 2023

Código do Ficheiro: C871-REG-PE-154-RO | Contrato: C871 | Escalas: 1:5, 1:10

DGADR
DIREÇÃO-GERAL DE AGRICULTURA E DESENVOLVIMENTO RURAL

PROJETO DE EXECUÇÃO DE INFRAESTRUTURAS DE REGADIO DO APROVEITAMENTO HIDROAGRÍCOLA DO CRATO

REDE DE REGA. BLOCO DE ALTER DO CHÃO
TAMPAS METÁLICAS. PORMENORES
(Folha 2/2)

Campo d'Água Engenharia e Gestão, Lda.

Desenho n.º: **054** | Revisão: **0**