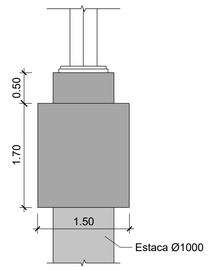

MACIÇOS DOS PILARES P2/P3/P4 - CORTE 1-1
GEOMETRIA
Esc. 1 : 50

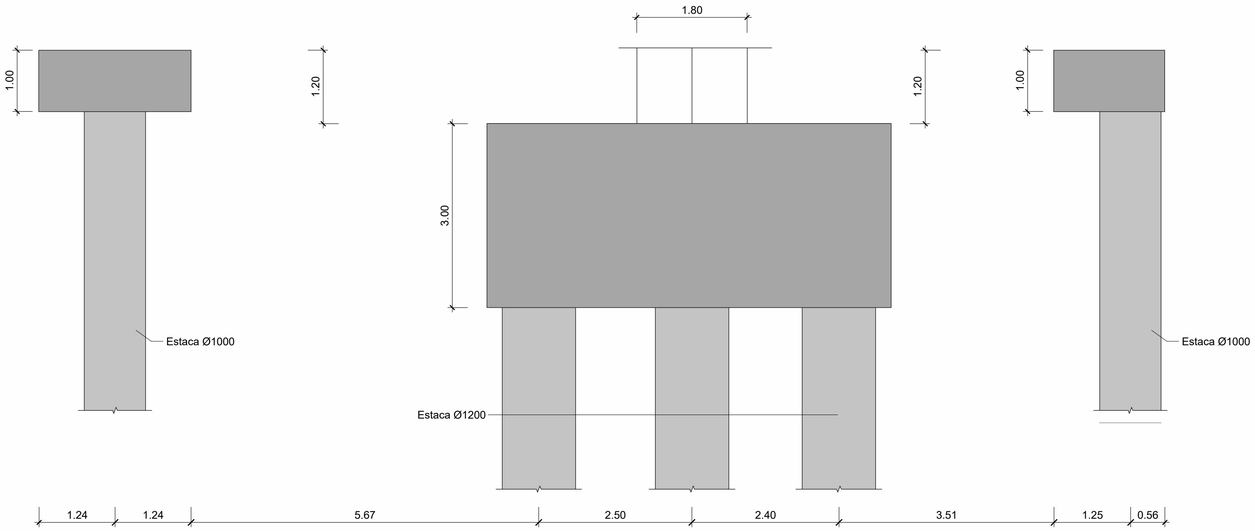

MACIÇOS DOS PILARES P5 - CORTE 2-2
GEOMETRIA
Esc. 1 : 50

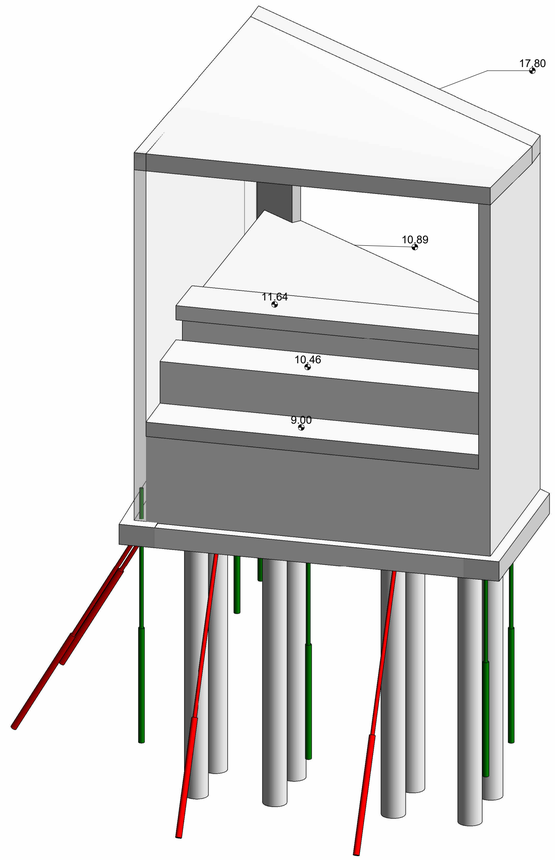

VISTA 3D - ENCONTRO
s / escala

LEGENDA:

CONTENÇÕES PERIFÉRICAS

- Microestacas N80 Ø127x9mm, com uniões exteriores, furação 200mm e selagem IRS
- Microestacas N80 Ø127x9mm, com uniões exteriores, furação 200mm e selagem IRS, inclinadas 30º com a vertical

GERAL

- Zona da obra OE5
- Caneiro de Alcântara
- Zona da linha férrea perto da escavação

NOTAS:

1. Todos os elementos relacionados com o Baluarte, incluindo a muralha, guarida e soluções adotadas conservação, restauro e recalçamento encontram-se descritas no elementos de projetos referentes ao "TOMO III: OBRAS ESPECIAIS-VOLUME 5 - OE5: TÚNEL ZONA DO BALUARTE";
2. **A circulação de veículos pesados das obras sobre o caneiro deve ser evitada;**
3. **Na execução das estacas do pilar P3, os equipamentos devem ser posicionados a nascente do pilar.**

LEGENDA DE GEOLOGIA

QUATERNÁRIO - Holocénio (Recente)

- At — Aterro heterógeneo
- $a_{(ar)}$ — Aluvião arenoso (ar)
- $a_{(ag)}$ — Aluvião argiloso (ag)
- $a_{(cg)}$ — Aluvião com cascalheira (cg)

NEOGÉNICO - Miocénico - "Argilas e Calcários dos Prazeres" (M_{Pr})

- $M_{(ag)}$ — Argilas cinzentas-esverdeadas
- $M_{(cal)}$ — Calcarenitos fossilíferos

OLIGOCÉNICO - "Formação de Benfica" (ϕ)

- ϕ — Areias finas, siltosas e silto-argilosas; Siltes argilosos

NEOCRETÁCICO - "Complexo Vulcânico de Lisboa" (β)

- β^1 — Basalto
- τ — Tufos vulcânicos

CRETÁCICO - "Formação de Bica"

- C_{C1a} — Argila margosa e/ou marga argilosa
- C_{C1b} — Calcário nodular
- C_{C1c} — Calcário cristalino
- C_{C1d} — Calcário compacto

CENOMANIANO MéDIO - "Formação de Caneças"

- C_{C2} — Calcário margoso

ALTERAÇÕES				
0	Emissão inicial	04/10/2024	CM	RP
		DATA	DES.	VERIF.

PROLONGAMENTO DA LINHA VERMELHA
S. SEBASTIÃO - ALCÂNTARA
PROJETO DE EXECUÇÃO

Metropolitano de Lisboa

ESTRUTURAS
ESTAÇÃO DE ALCANTARA

ESTRUTURAS DEFINITIVAS
CORTES (1/2)

Data:
Aprov.
Verif.
Proj.
Des.

Escalas:
Des. nº 133798 F. / /
Alter.
Substitui
Substituído
Nº SAP — Versão
Folha

TROÇO 85 — PK 211 — TROÇO 84 — PK 210 — TROÇO 83 — PK 209 — TROÇO 82 — PK 207 — TROÇO 81
ALCÂNTARA

Aprov.	RP	04/10/2024
Verif.	RT	04/10/2024
Proj.	AH, AS, CM, PM	04/10/2024
Des.	PM	04/10/2024

Desenho nº LVSSA MSA PE STR VDT VDA DW 089800 0 (04-06)

Identificação Empresa Projetista
COBA / JET SJ / JLCM / TALPROJECTO

Escalas: 1:50 1:100
Folha: 04/06

Alter. 04/10/2024

Desenho elaborado/adaptado sobre as bases editáveis do Programa Preliminar do Prolongamento da Linha Vermelha entre S. Sebastião e Alcântara, do Metropolitano de Lisboa, E.P.E.