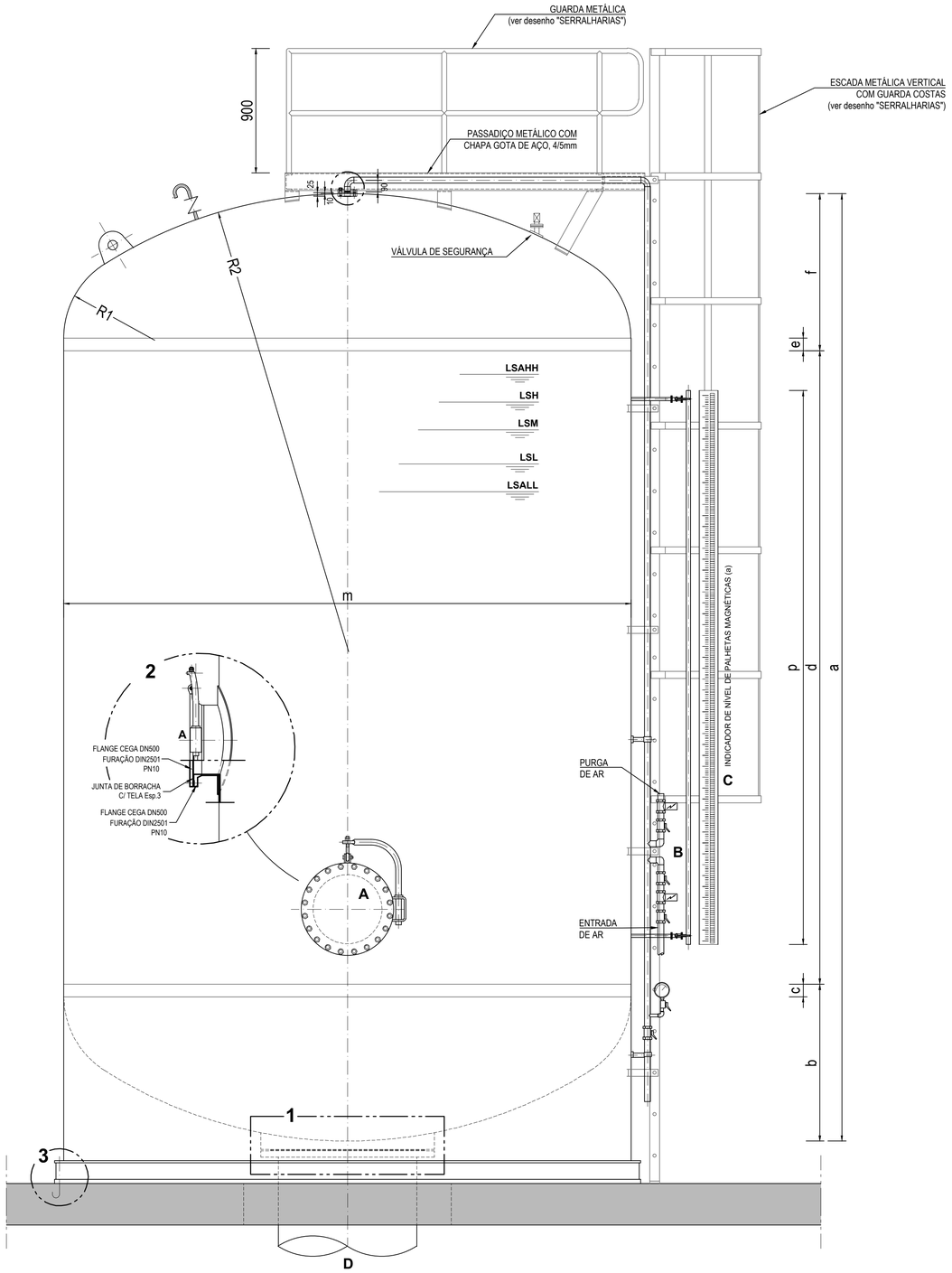

ALÇADO ESQUEMÁTICO

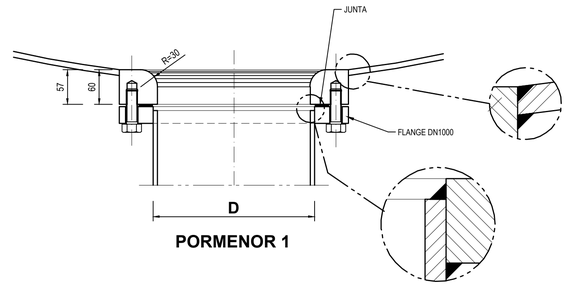

PORMENOR 1

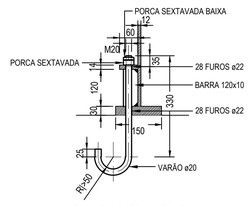

PORMENOR 3

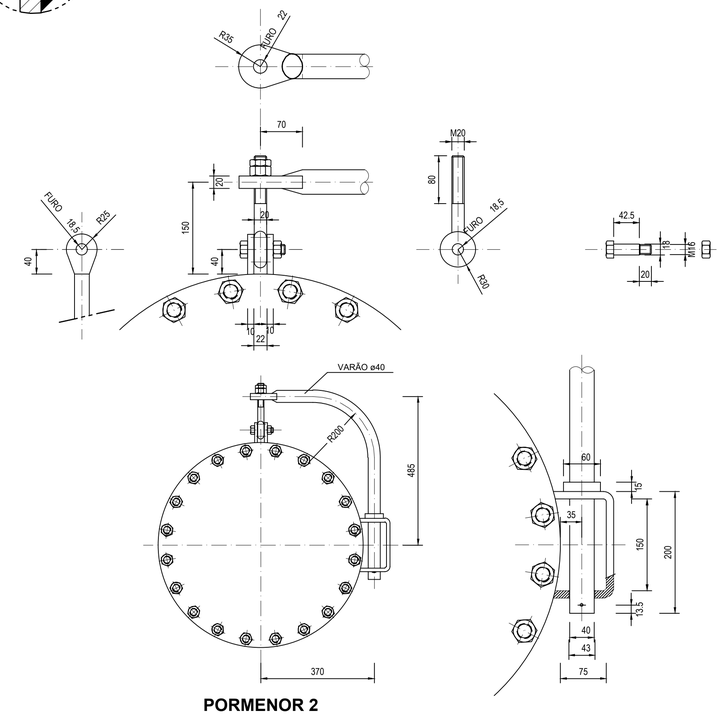

PORMENOR 2
PORMENOR DA ENTRADA DE HOMEM

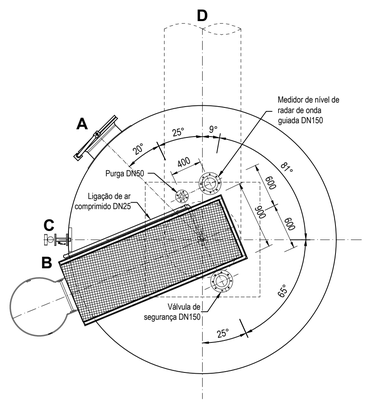

PLANTA ORIENTADA
ASPIRAÇÃO

(a) - INDICADOR DE NÍVEL DE PALHETAS MAGNÉTICAS

COM AS SEGUINTES FUNÇÕES:
- MEDIÇÃO CONTÍNUA DE NÍVEL COM TRANSMISSÃO.

QUADRO DE DIMENSÕES DOS RESERVATÓRIOS HIDROPNEUMÁTICOS

D	a	b	c	d	e	f	m	p	R1	R2	Vol. (m³)	P.serviço (MPa)	P.ensaio (MPa)
1000	6906	970	80	4965	80	970	3500	4920	538	2800	1x60	0.7	1.05

01	Revisão geral.	RB	SA	Junho 2023
Revisão	Designação	Desenhou	Aprovou	Data

Fase: PROJETO DE EXECUÇÃO

Projetou: Ricardo Serrano | Desenhou: Renato Barroso | Aprovou: Sofia Azevedo | Data: Janeiro 2023

Código do Ficheiro: C871-EEG-PE-M04-R1 | Contrato: C871 | Escalas: S. E.

DGADR
DIREÇÃO-GERAL DE AGRICULTURA E DESENVOLVIMENTO RURAL

PROJETO DE EXECUÇÃO DE INFRAESTRUTURAS DE REGADIO DO APROVEITAMENTO HIDROAGRÍCOLA DO CRATO

ESTAÇÃO ELEVATÓRIA
RESERVATÓRIOS HIDROPNEUMÁTICOS DO CIRCUITO DE ASPIRAÇÃO.
EQUIPAMENTO.
(Folha 2 de 2)

Campo d'Água Engenharia e Gestão, Lda.

Desenho n.º: **M04** | Revisão: **1**