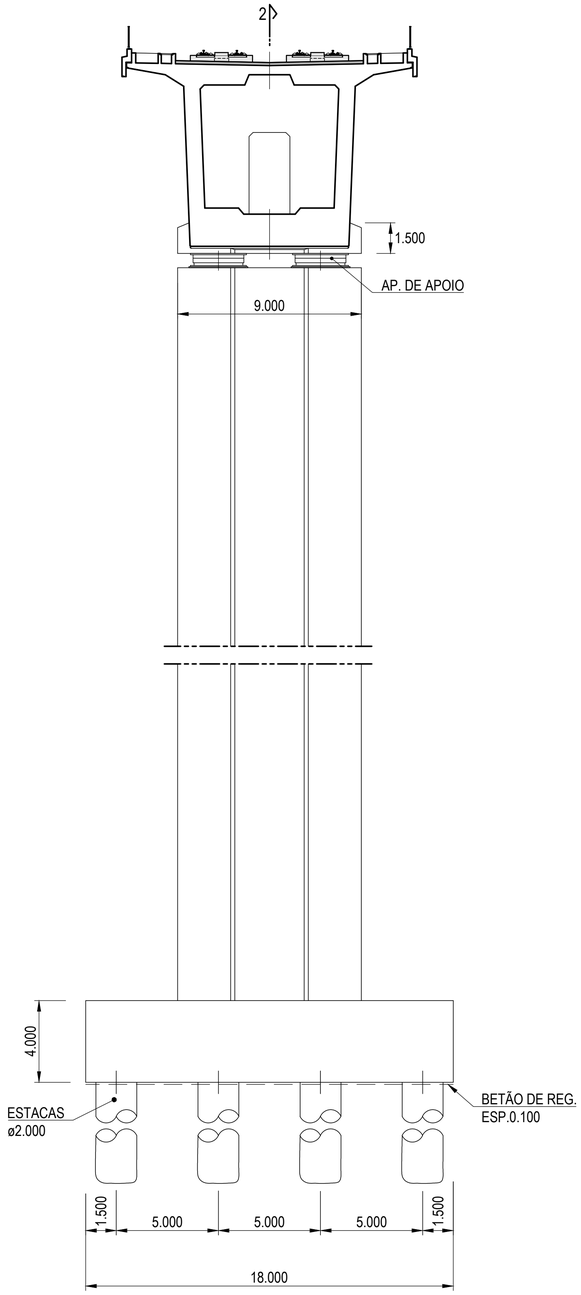

ALÇADO DE FRENTE
A1=1:150/A3=1:300

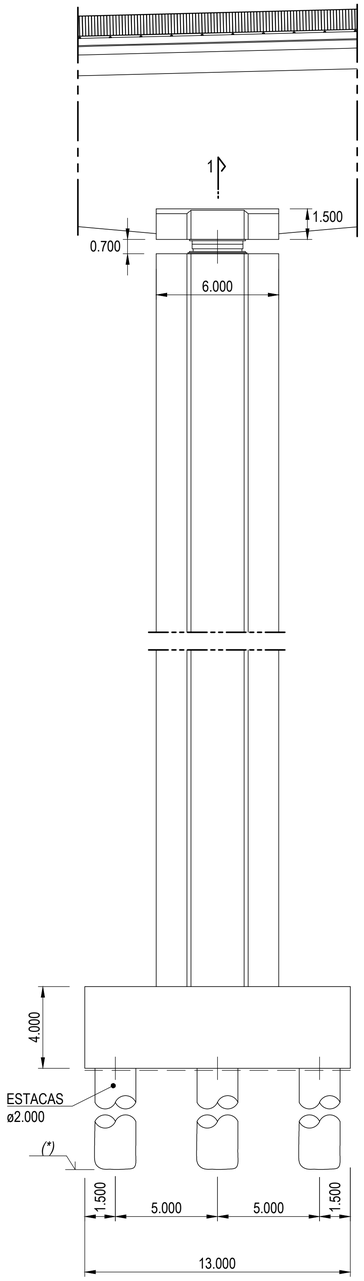

ALÇADO LATERAL
A1=1:150/A3=1:300

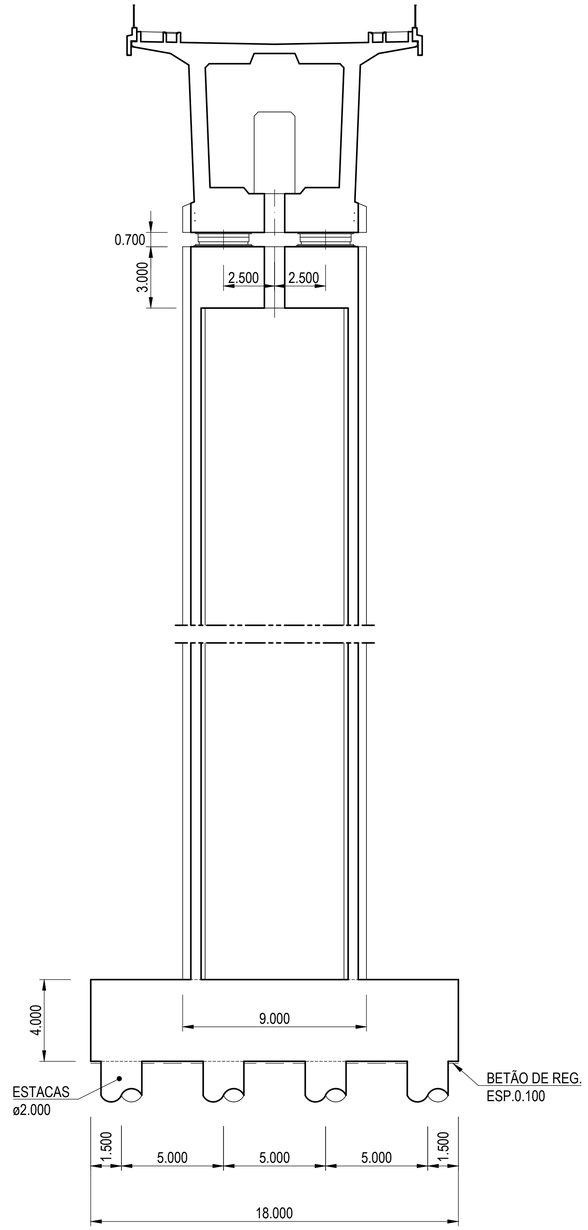

CORTE P/ "1"
A1=1:150/A3=1:300

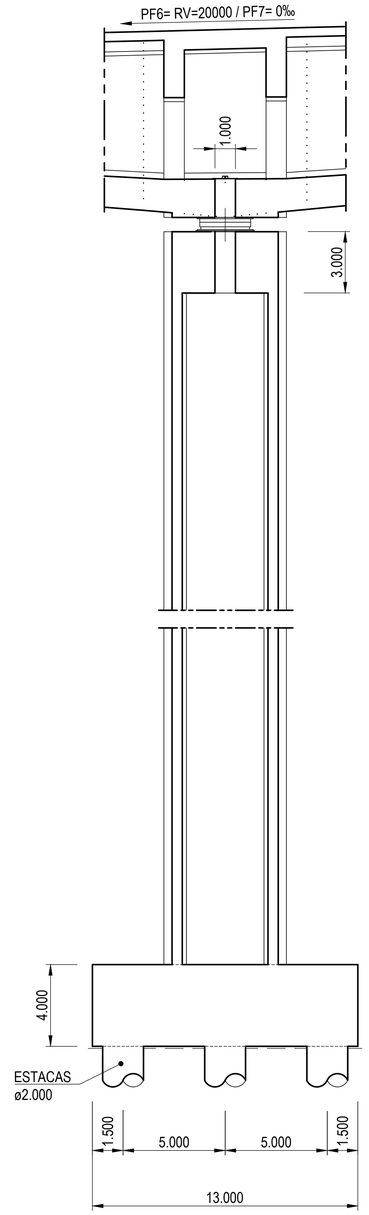

CORTE P/ "2"
A1=1:150/A3=1:300

NOTA

- VER EM CONJUNTO COM O DESENHO PILARES PF3 E PF7 DIMENSIONAMENTO 2/2.

Cofinanciado pela União Europeia

Rev.	Data	Descrição	Responsável
-	-	-	-
-	-	-	-
-	-	-	-
-	-	-	-
01	30.04.2026	Revisão Geral	S. BISPO
00	14.08.2025	Edição inicial	S. BISPO

Projetista: P. CABRAL/T. VIEIRA | Desenhou: C. ALVES | Validou: S. BISPO

Código Projetista: P433.DLAV

Ficheiro: PF102A4.PR.02.01.00.681.201A210.01.DWG

O Gestor de Projeto: -
O Responsável Unidade: -
O Responsável Departamento: -
O Diretor: -

Órgão: Estudos e Projetos Ferroviários
Empreendimento: -
Fase: Projeto de Execução

Projeto: LINHA FERROVIÁRIA DE ALTA VELOCIDADE ENTRE PORTO (CAMPANHÃ) E LISBOA
Linha: TROÇO PORTO (CAMPANHÃ) A OIÃ - SUBTROÇO A4 - KM 49+900 AO KM 69+563
Local: P 68.1 - PONTE SOBRE O RIO DOURO
Especialidade: V02 - INFRA- ESTRUTURA DE OBRAS DE ARTE (VIA FÉRREA) PONTES
Título do Desenho: PILARES PF6 E PF7 DIMENSIONAMENTO 1/2

Código Desenho: PF102A4.PR.02.01.00.681.204.01
N.º Registo SAP: -
Data: 14.08.2025
N.º de Ordem: PNT 681.204
Versão: 01
Escalas: COMO INDICADO