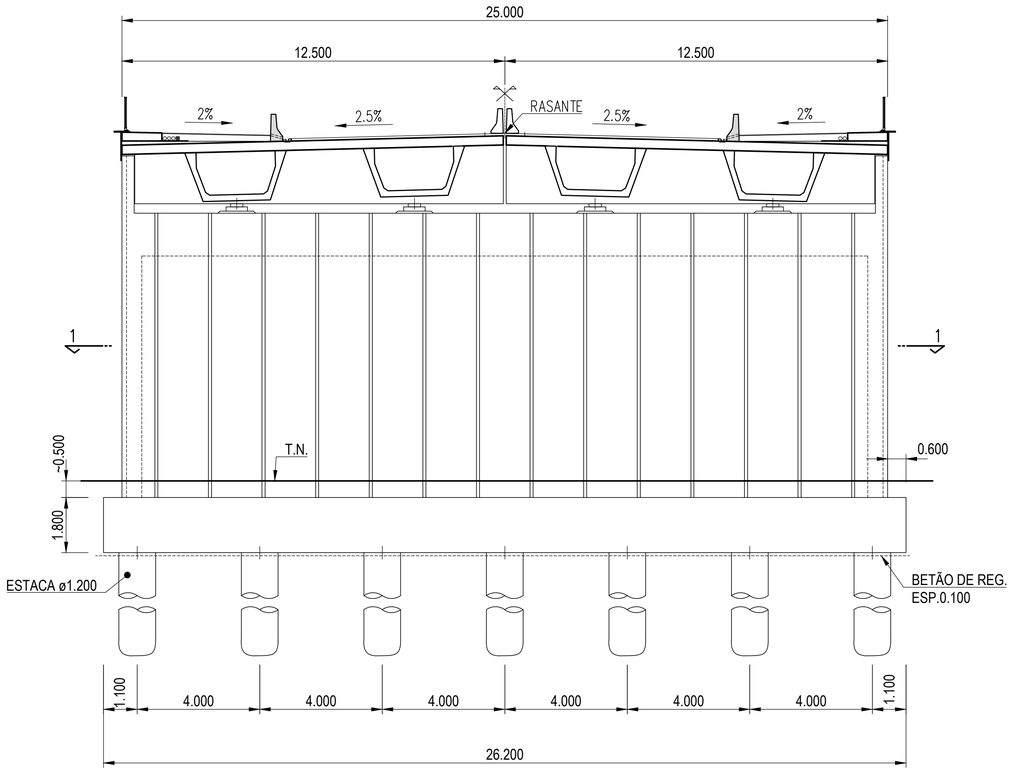

ALÇADO DE FRENTE - LADO DE GAIA

A1=1:100/A3=1:200

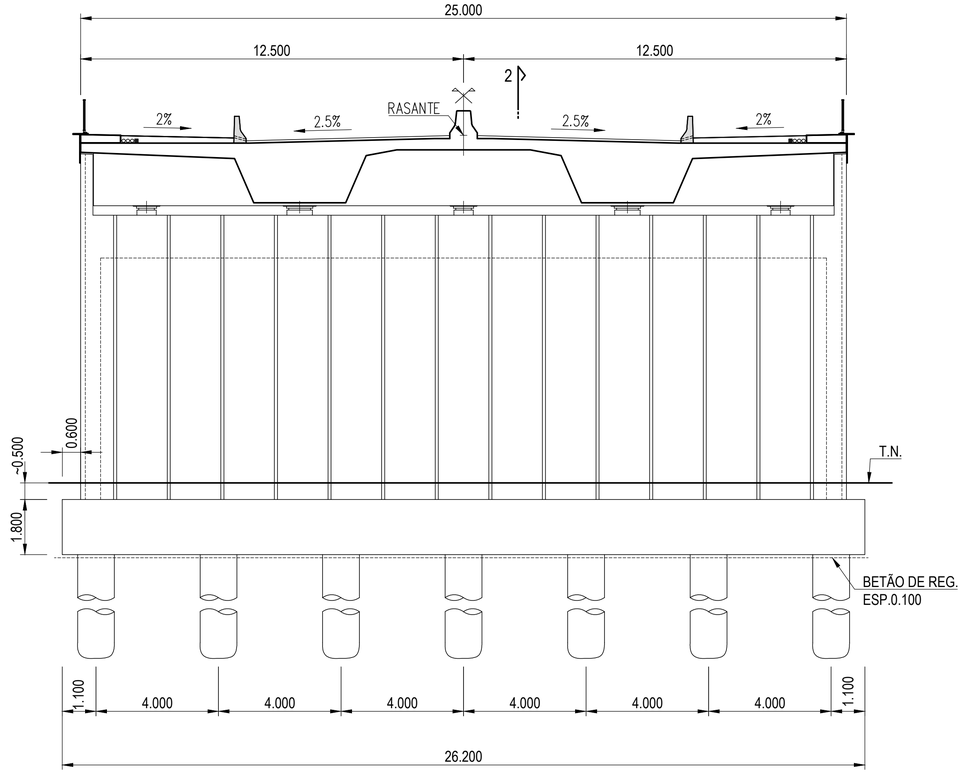

ALÇADO DE FRENTE - LADO DO PORTO

A1=1:100/A3=1:200

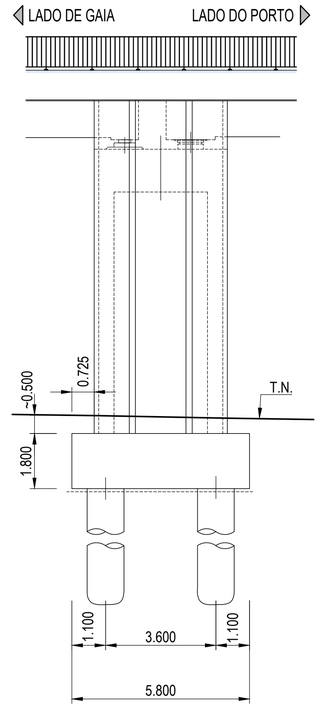

ALÇADO LATERAL

A1=1:100/A3=1:200

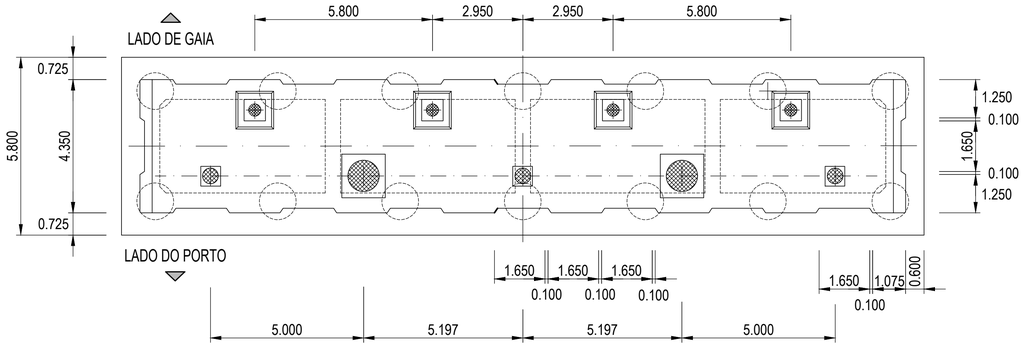

PLANTA

A1=1:100/A3=1:200

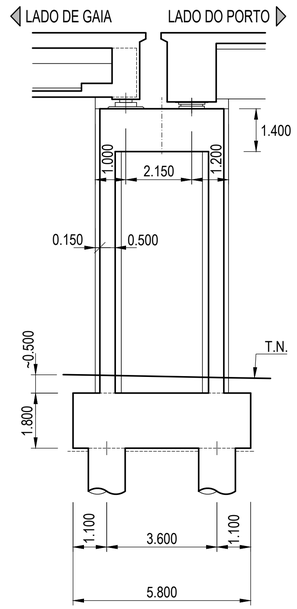

CORTE 2-2

A1=1:100/A3=1:200

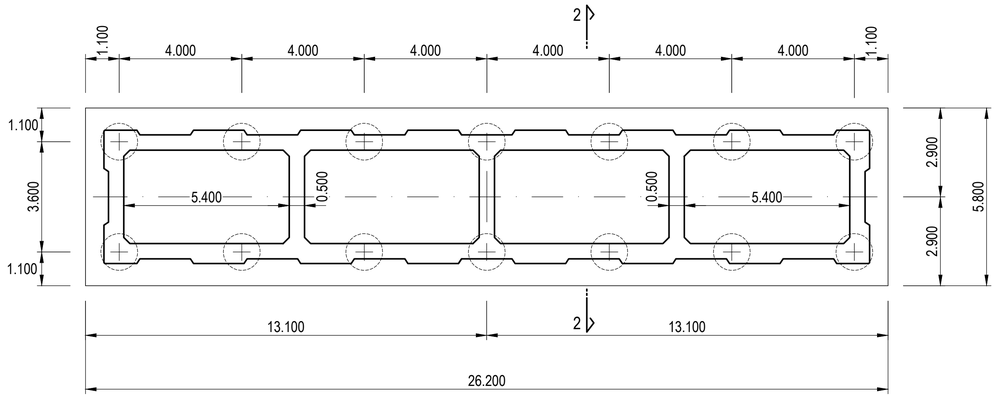

CORTE 1-1

A1=1:100/A3=1:200

Cofinanciado pela
União Europeia

Rev.	Data	Descrição	Responsável
-	-	-	-
-	-	-	-
-	-	-	-
-	-	-	-
01	30.04.2026	Revisão Geral	S. BISPO
00	14.08.2025	Edição inicial	S. BISPO

AVAN CONCESSÕES DE ALTA VELOCIDADE · ARMANDO RITO ENGENHARIA · Infraestruturas de Portugal

O Gestor de Projeto	-
O Responsável Unidade	-
O Responsável Departamento	-
O Diretor	-
Projeto	LINHA FERROVIÁRIA DE ALTA VELOCIDADE ENTRE PORTO (CAMPANHÃ) E LISBOA
Linha	TROÇO PORTO (CAMPANHÃ) A OIÃ - SUBTROÇO A4 - KM 49+900 AO KM 69+563
Local	P 68.1 - PONTE SOBRE O RIO DOURO
Especialidade	V02 - INFRA- ESTRUTURA DE OBRAS DE ARTE (VIA FÉRREA) PONTES
Título do Desenho	PILAR PR9 DIMENSIONAMENTO
Código Desenho	PF102A4.PR.02.01.00.681.212.01
N.º Registo SAP	-
Data	14.08.2025
N.º de Ordem	PNT 681.212
Versão	01
Escalas	COMO INDICADO
Código Projetista	P433.DLAV
Ficheiro	PF102A4.PR.02.01.00.681.201A210.01.DWG
Projetou	P. CABRAL/T. VIEIRA
Desenhou	C. ALVES
Validou	S. BISPO
Órgão	Estudos e Projetos Ferroviários
Empreendimento	-
Fase	Projeto de Execução