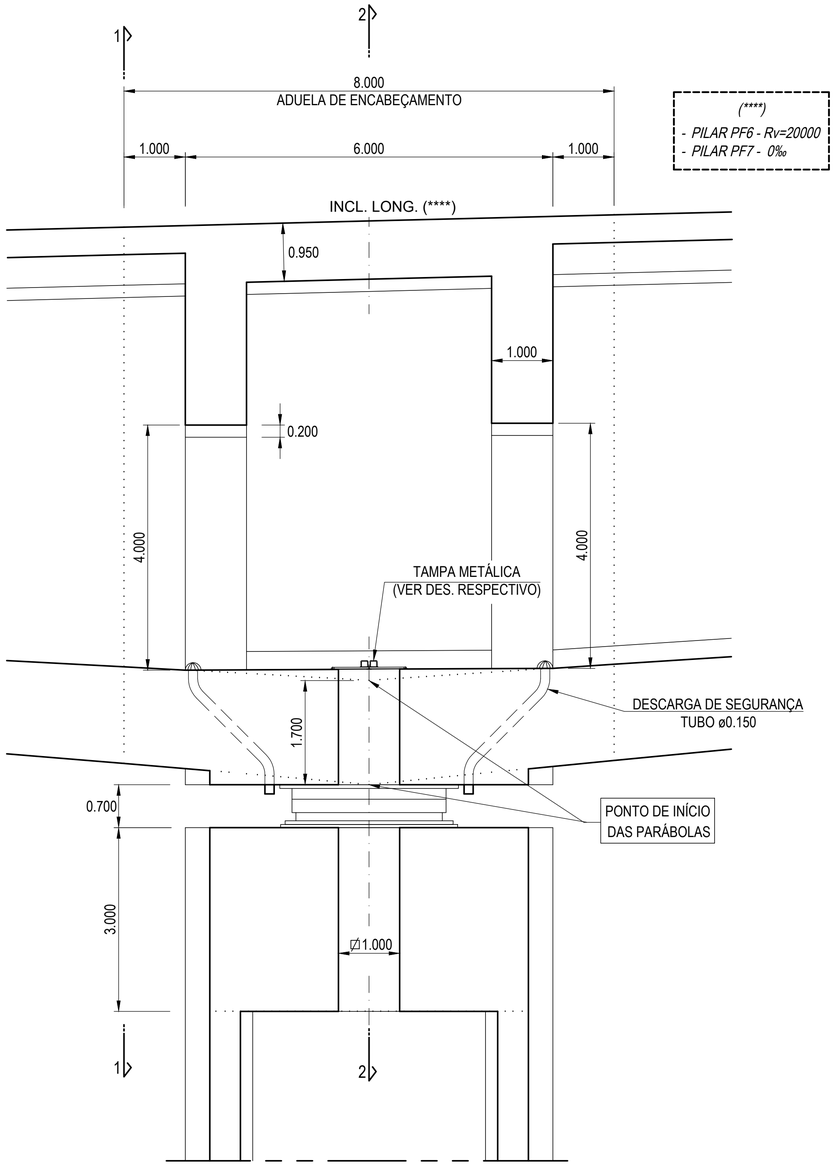

(****)
- PILAR PF6 - Rv=20000
- PILAR PF7 - 0‰

CORTE LONGITUDINAL P/ PILARES PF6 / PF7
CORTE 3-3
A1=1:50/A3=1:100

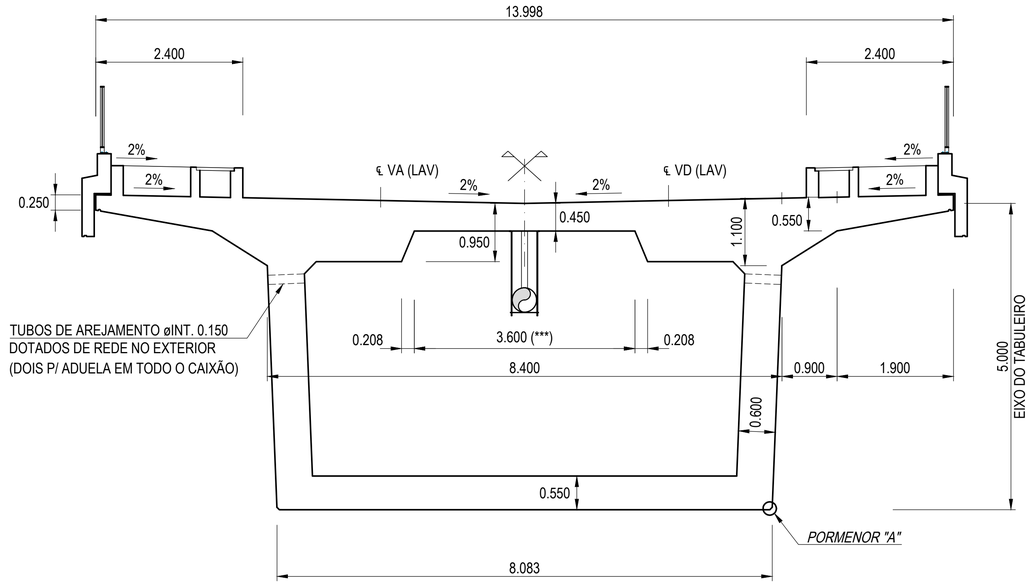

CORTE TRANSVERSAL P/ ADUELA DE FECHO
CONSOLAS DE 73m
A1=1:50/A3=1:100

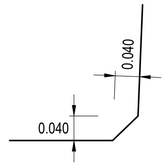

PORMENOR "A"
A1=1:5/A3=1:10

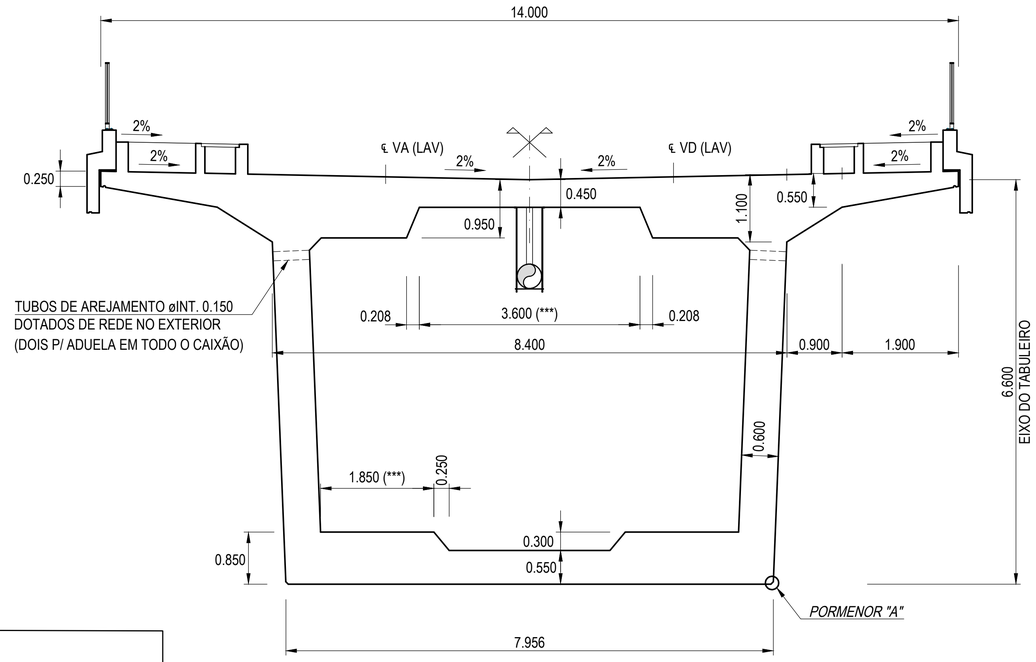

CORTE TRANSVERSAL P/ ADUELA DE FECHO
CONSOLAS DE 68m
A1=1:50/A3=1:100

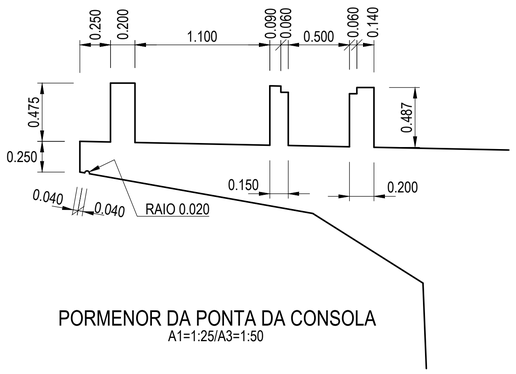

PORMENOR DA PONTA DA CONSOLA
A1=1:25/A3=1:50

(***) - ALTERAÇÃO DA DIMENSÃO DOS ESQUADROS:

ESQUADRO SUPERIOR
- 2.00m DAS ADUELAS 03 (TRÊS) INCLUSIVÉ ATÉ FINAL DAS ADUELAS 11 (ONZE)
- 3.60m NAS RESTANTES ZONAS

ESQUADRO INFERIOR
- ALMAS C/ 0.800 DE ESPESSURA - ESQUADROS C/ 1.65m
- ALMAS C/ 0.600 DE ESPESSURA - ESQUADROS C/ 1.85m

NOTAS

- (*) VIA EM LAJE COM FIXAÇÃO POLIVALENTE (BITOLA IBÉRICA E BITOLA EUROPEIA).
- (**) DISPOSITIVO DE CONTENÇÃO DE VEÍCULOS DESCARRILADOS OU EQUIVALENTE (LATERAL).
- VER EM CONJUNTO COM O DESENHO 303

Cofinanciado pela União Europeia

Rev.	Data	Descrição	Responsável
.	.	.	.
.	.	.	.
.	.	.	.
.	.	.	.
01	30.04.2026	Revisão Geral	S. BISPO
00	14.08.2025	Edição inicial	S. BISPO

CONCESSÕES DE ALTA VELOCIDADE — AVAN — AVANTE NORTE — ARMANDO RITO ENGENHARIA — Infraestruturas de Portugal

Código Projetista: P433.DLAV
Ficheiro: PF102A4.PR.02.01.00.681.301.01-309E320A321E351-355.01.DWG
Projetou: P. CABRAL/T. VIEIRA | Desenhou: C. ALVES | Validou: S. BISPO

O Gestor de Projeto: - | O Responsável Unidade: - | O Responsável Departamento: - | O Diretor: -

Órgão: Estudos e Projetos Ferroviários
Empreendimento: -
Fase: Projeto de Execução

Projeto: LINHA FERROVIÁRIA DE ALTA VELOCIDADE ENTRE PORTO (CAMPANHÃ) E LISBOA
Linha: TROÇO PORTO (CAMPANHÃ) A OIÃ - SUBTROÇO A4 - KM 49+900 AO KM 69+563
Local: P 68.1 - PONTE SOBRE O RIO DOURO
Especialidade: V02 - INFRA- ESTRUTURA DE OBRAS DE ARTE (VIA FÉRREA) PONTES
Título do Desenho: TABULEIRO FERROVIÁRIO PILARES PF6 E PF7 CORTES - DIMENSIONAMENTO 2/2

Código Desenho: PF102A4.PR.02.01.00.681.304.01
Nº Registo SAP: -
Data: 14.08.2025
Nº de Ordem: PNT 681.304 | Versão: 01
Escalas: COMO INDICADO