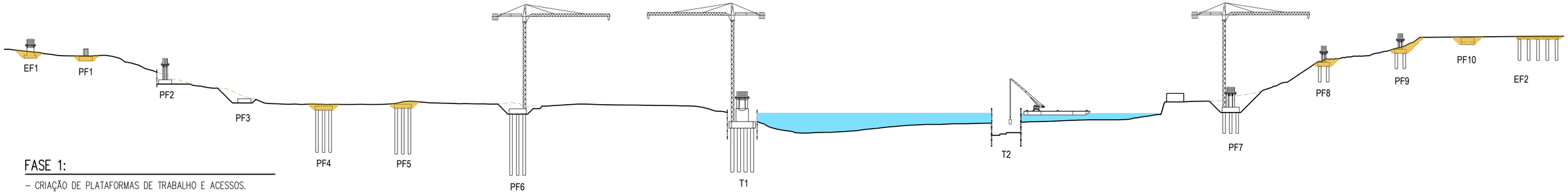

FASE 1:

- CRIAÇÃO DE PLATAFORMAS DE TRABALHO E ACESSOS.
- EXECUÇÃO DE CONTENÇÕES/ENSECADEIRAS E ESCAVAÇÕES PARA EXECUÇÃO DE FUNDAÇÕES DIRETAS E INDIRETAS.
- EXECUÇÃO DAS FUNDAÇÕES.
- ELEVAÇÃO DOS PILARES E TORRES.

ALÇADO – FASE 1
A1=1:1500/A3=1:3000

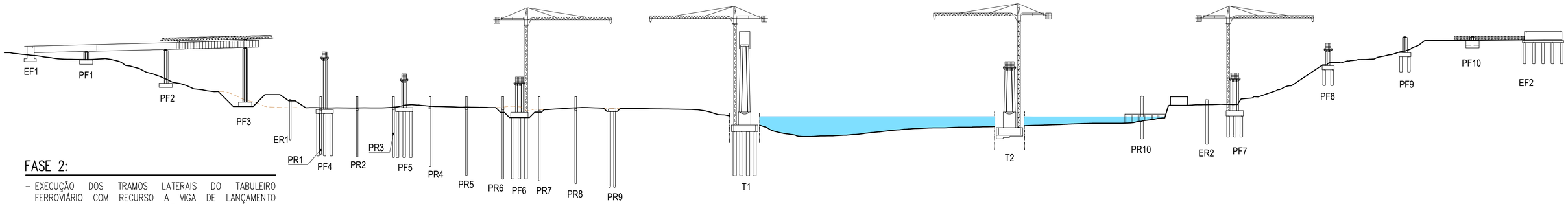

FASE 2:

- EXECUÇÃO DOS TRAMOS LATERAIS DO TABULEIRO FERROVIÁRIO COM RECURSO A VIGA DE LANÇAMENTO (MARGEM SUL) E CAVALETE (MARGEM NORTE).
- CONTINUAÇÃO DA EXECUÇÃO DE CONTENÇÕES/ENSECADEIRAS E ESCAVAÇÕES PARA EXECUÇÃO DE FUNDAÇÕES DIRETAS E INDIRETAS.
- CONTINUAÇÃO DA EXECUÇÃO DAS FUNDAÇÕES.
- CONTINUAÇÃO DA ELEVAÇÃO DOS PILARES E TORRES.

ALÇADO – FASE 2
A1=1:1500/A3=1:3000

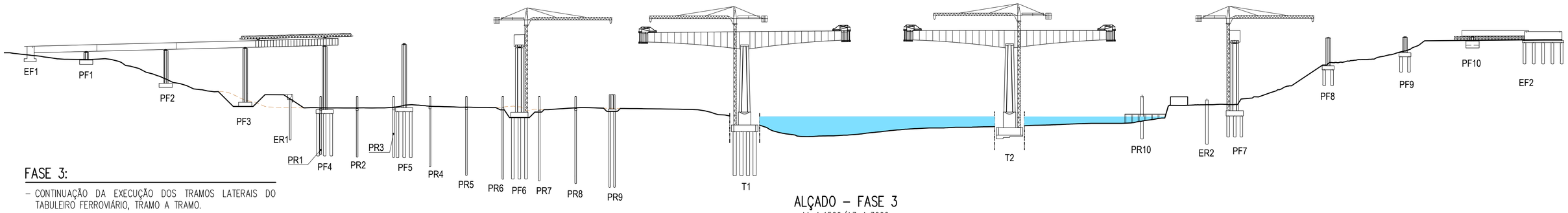

FASE 3:

- CONTINUAÇÃO DA EXECUÇÃO DOS TRAMOS LATERAIS DO TABULEIRO FERROVIÁRIO, TRAMO A TRAMO.
- EXECUÇÃO POR ADUELAS DOS TRAMOS CENTRAIS DO TABULEIRO FERROVIÁRIO, DE FORMA SIMÉTRICA, A PARTIR DAS ADUELAS DE ENCABEÇAMENTO DAS TORRES T1 E T2, PELO MÉTODO DOS AVANÇOS SUCESSIVOS.

ALÇADO – FASE 3
A1=1:1500/A3=1:3000

Cofinanciado pela União Europeia

Rev.	Data	Descrição	Responsável
-	-	-	-
-	-	-	-
-	-	-	-
-	-	-	-
01	30.04.2026	Revisão Geral	S. BISPO
00	14.08.2025	Edição inicial	S. BISPO

AVAN CONCESSÕES DE ALTA VELOCIDADE — AVANTE NORTE — ARMANDO RITO ENGENHARIA — Infraestruturas de Portugal

O Gestor de Projeto	-
O Responsável Unidade	-
O Responsável Departamento	-
O Diretor	-
Projeto	LINHA FERROVIÁRIA DE ALTA VELOCIDADE ENTRE PORTO (CAMPANHÃ) E LISBOA
Título	TROÇO PORTO (CAMPANHÃ) A OIÃ - SUBTROÇO A4 - KM 49+900 AO KM 69+563
Local	P 68.1 - PONTE SOBRE O RIO DOURO
Especialidade	V02 - INFRA- ESTRUTURA DE OBRAS DE ARTE (VIA FÉRREA) PONTES
Título do Desenho	FASEAMENTO CONSTRUTIVO 1/2
Código Desenho	PF102A4.PR.02.01.00.681.501.01
Nº Registo SAP	-
Data	14.08.2025
Nº de Ordem	PNT 681.501
Versão	01
Escalas	COMO INDICADO

Código Projetista	P433.DLAV
Ficheiro	PF102A4.PR.02.01.00.681.501A502.01.DWG
Projetou	P. CABRAL/T. VIEIRA
Desenhou	C. ALVES
Validou	S. BISPO
Orgão	Estudos e Projetos Ferroviários
Empreendimento	-
Fase	Projeto de Execução

5% x 841