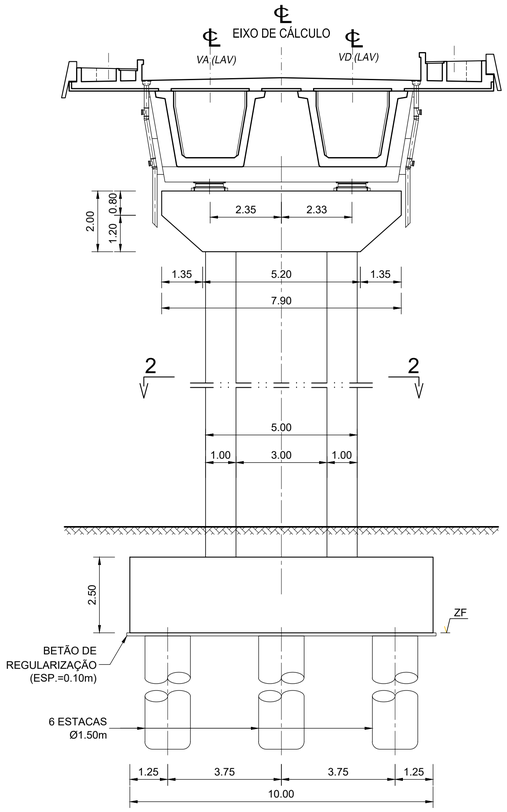

ALÇADO FRONTAL
Esc. 1:100 (A1) / Esc. 1:200 (A3)

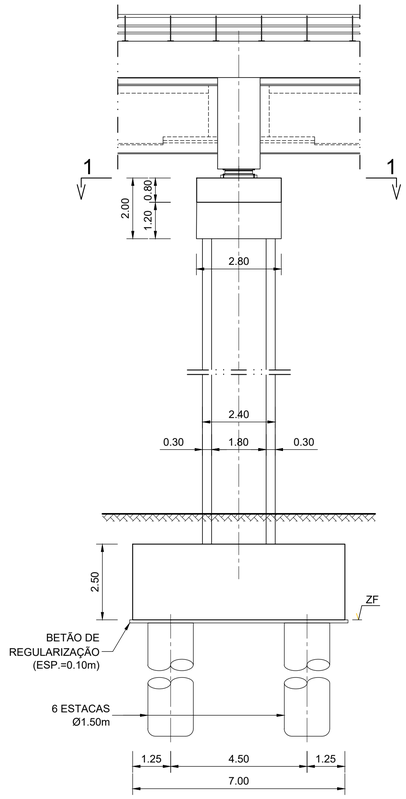

ALÇADO LATERAL
Esc. 1:100 (A1) / Esc. 1:200 (A3)

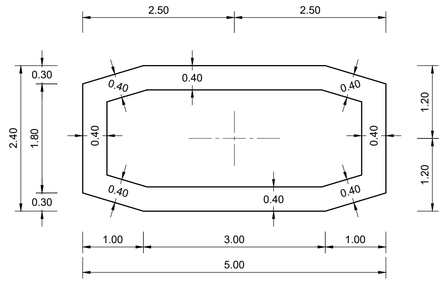

CORTE 2-2
Esc. 1:50 (A1) / Esc. 1:100 (A3)

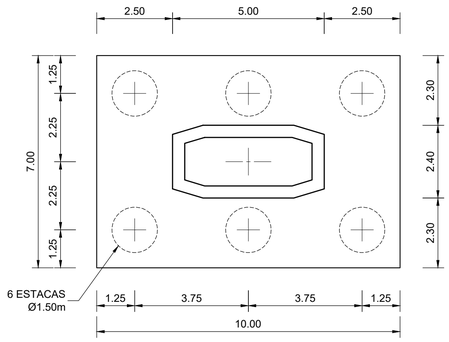

PLANTA - SAPATA
Esc. 1:100 (A1) / Esc. 1:200 (A3)

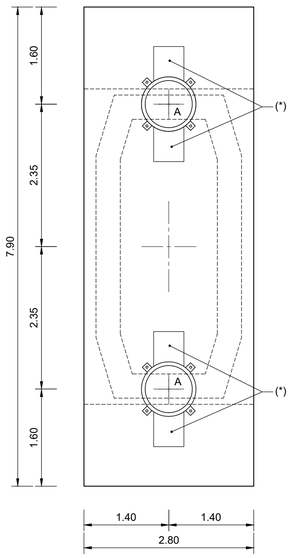

PLANTA POR 1-1
Esc. 1:50 (A1) / Esc. 1:100 (A3)

NOTAS:

- (*) - BASE PARA SUBSTITUIÇÃO DE APARELHOS DE APOIO.
- (A) - EIXO DOS APARELHOS DE APOIO.
- COTAS DE FUNDAÇÃO A CONFIRMAR EM OBRA.
- ZF - COTA DE FUNDAÇÃO

Cofinanciado pela União Europeia

Rev.	Data	Descrição	Responsável
01	30-04-2026	Revisão geral	JMP
00	14-08-2025	Edição inicial	JMP

AVAN CONCESSÕES DE ALTA VELOCIDADE · AVACE NORTE · coba Portugal · Infraestruturas de Portugal

O Gestor de Projeto	-
O Responsável Unidade	-
O Responsável Departamento	-
O Diretor	-
Órgão	Estudos e Projetos Ferroviários
Empreendimento	-
Fase	Projeto Execução
Projeto	LINHA FERROVIÁRIA DE ALTA VELOCIDADE ENTRE PORTO (CAMPANHÃ) E LISBOA
Linha	TROÇO PORTO (CAMPANHÃ) A CIUÃ - SUBTROÇO A4 - KM 49+900 AO KM 70+225
Local	P 52.1 – PONTE SOBRE A RIBEIRA DE SILVALDE
Especialidade	V02 – INFRAESTRUTURA DE OBRAS DE ARTE (VIA FÉRREA) PONTES
Título do Desenho	DIMENSIONAMENTO DE PILARES
Código Desenho	PF102A4.PR.02.01.00.521.201.01
N.º Registo SAP	-
Data	14-08-2025
N.º de Ordem	PNT521.201
Versão	01
Escalas	1:100 (A1) 1:200 (A3) 1:50 (A1) 1:100 (A3)
Código Projetista	40815LAPE
Ficheiro	PF102A4.PR.02.01.00.521.201.01.DWG
Projetou	PCS, EJ, DDM
Desenhou	JPA
Validou	JMP

594 x 841