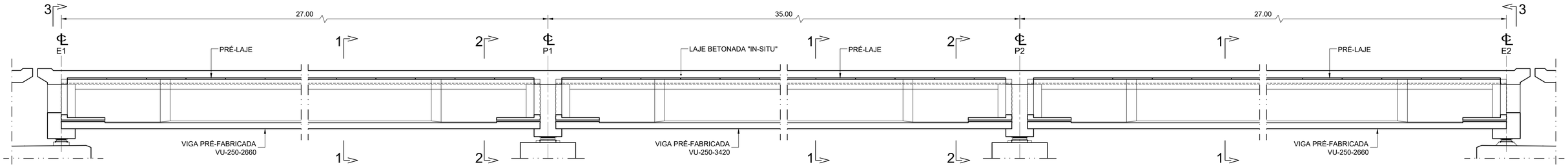

CORTE LONGITUDINAL
Esc. 1:100 (A1) / Esc. 1:50 (A3)

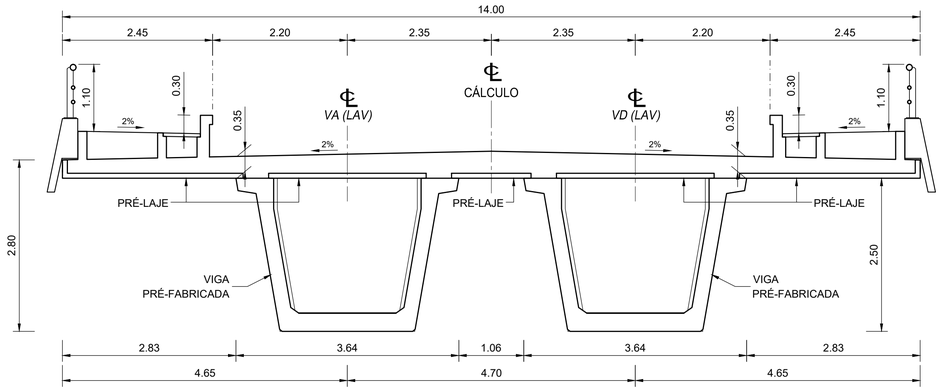

CORTE 1-1
Esc. 1:50 (A1) / Esc. 1:100 (A3)

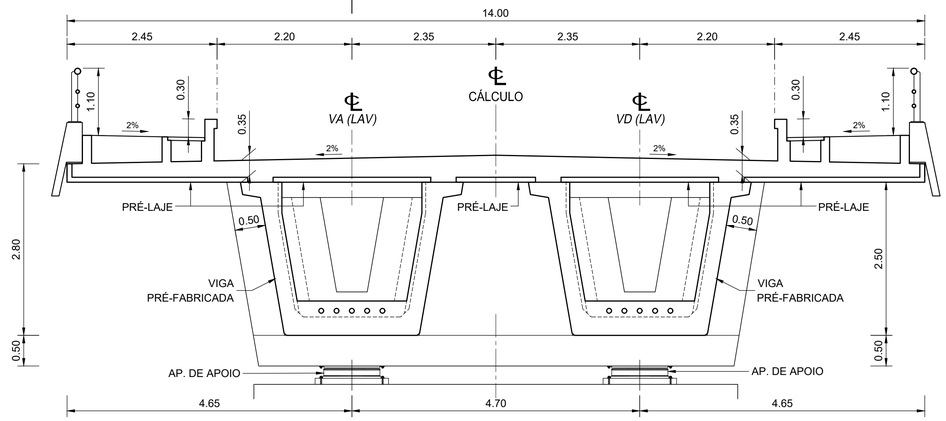

CORTE 2-2
Esc. 1:50 (A1) / Esc. 1:100 (A3)

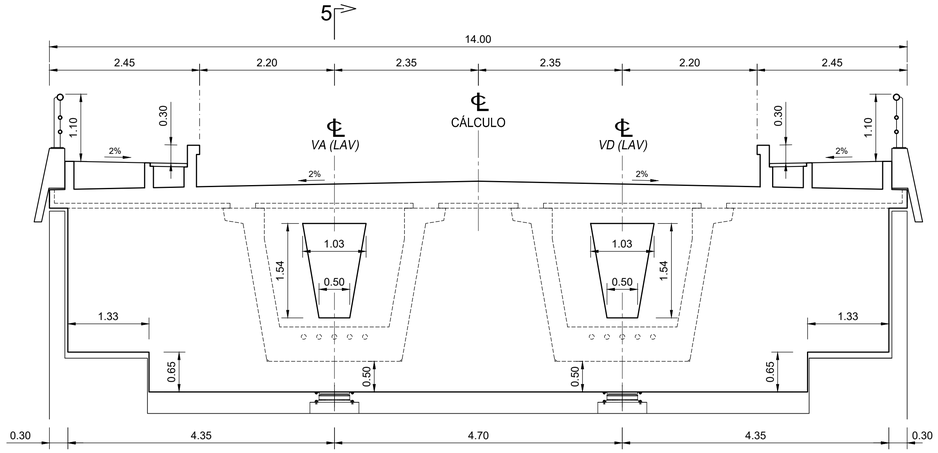

CORTE 3-3
Esc. 1:50 (A1) / Esc. 1:100 (A3)

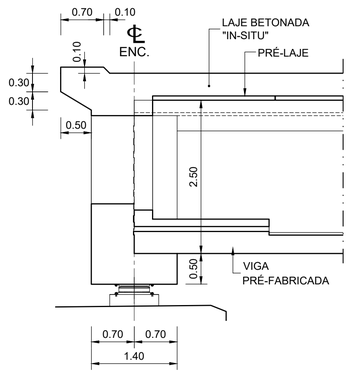

CORTE 4-4
Esc. 1:50 (A1) / Esc. 1:100 (A3)

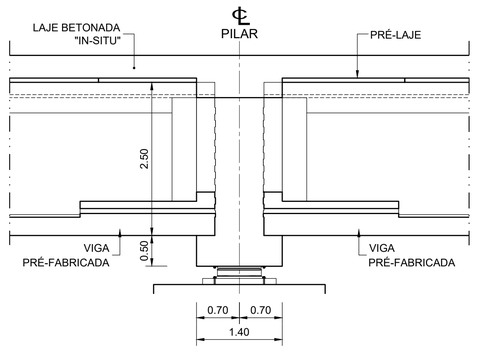

CORTE 5-5
Esc. 1:50 (A1) / Esc. 1:100 (A3)

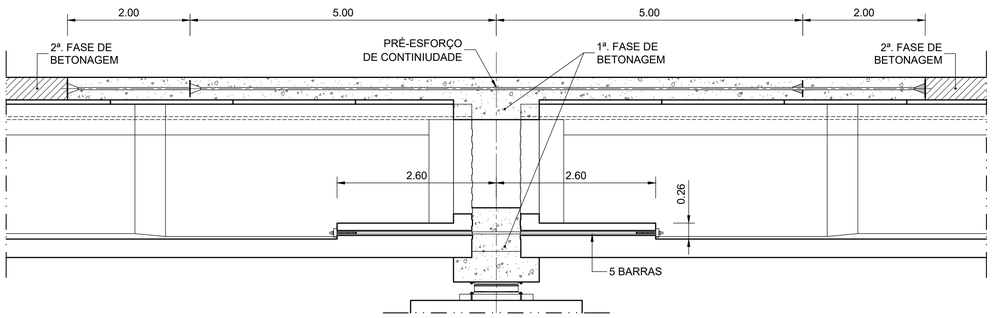

PRÉ-ESFORÇO DE CONTINUIDADE SOBRE OS APOIOS INTERMÉDIOS
CORTE LONGITUDINAL
Esc. 1:50 (A1) / Esc. 1:100 (A3)

NOTA:

- CONSULTAR DESENHOS GERAIS DE VIGAS PRE-FABRICADAS, VU-250-3420 E VU-250-2660.

Cofinanciado pela União Europeia

Rev.	Data	Descrição	Responsável
01	30-04-2026	Revisão geral	JMP
00	14-08-2025	Edição inicial	JMP

AVAN CONCESSÕES DE ALTA VELOCIDADE · AVANCE NORTE · coba Portugal · Infraestruturas de Portugal

O Gestor de Projeto	-
O Responsável Unidade	-
O Responsável Departamento	-
O Diretor	-
Projeto	LINHA FERROVIÁRIA DE ALTA VELOCIDADE ENTRE PORTO (CAMPANHÃ) E LISBOA
Linha	TROÇO PORTO (CAMPANHÃ) A OIÃ - SUBTROÇO A4 - KM 49+900 AO KM 70+225
Local	P.52.1 – PONTE SOBRE A RIBEIRA DE SILVALDE
Especialidade	V02 – INFRAESTRUTURA DE OBRAS DE ARTE (VIA FÉRREA) PONTES
Código Projetista	40815LAPE
Ficheiro	PF102A4.PR.02.01.00.521.301.01.DWG
Projetou	PCS, EJ, DDM
Desenhou	JPA
Validou	JMP
Órgão	Estudos e Projetos Ferroviários
Empreendimento	-
Fase	Projeto Execução
Título do Desenho	DIMENSIONAMENTO DA SUPERSTRUTURA EM BETÃO DIMENSIONAMENTO DO TABULEIRO
Código Desenho	PF102A4.PR.02.01.00.521.301.01
N.º Registo SAP	-
Data	14-08-2025
N.º de Ordem	PNT521.301
Versão	01
Escalas	1:100 (A1) 1:200 (A3) 1:50 (A1) 1:100 (A3)