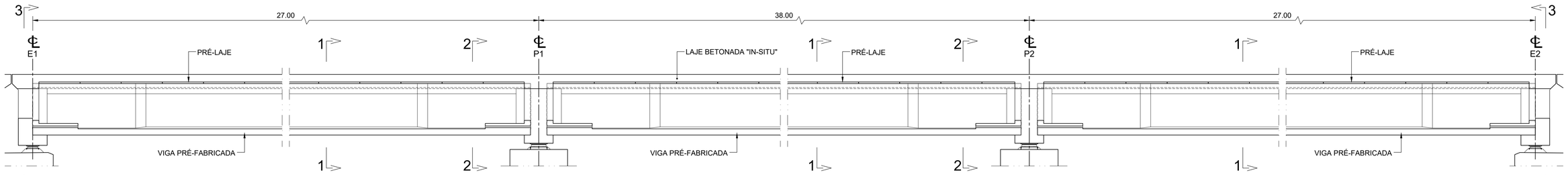

CORTE LONGITUDINAL
Esc. 1:100 (A1) / Esc. 1:50 (A3)

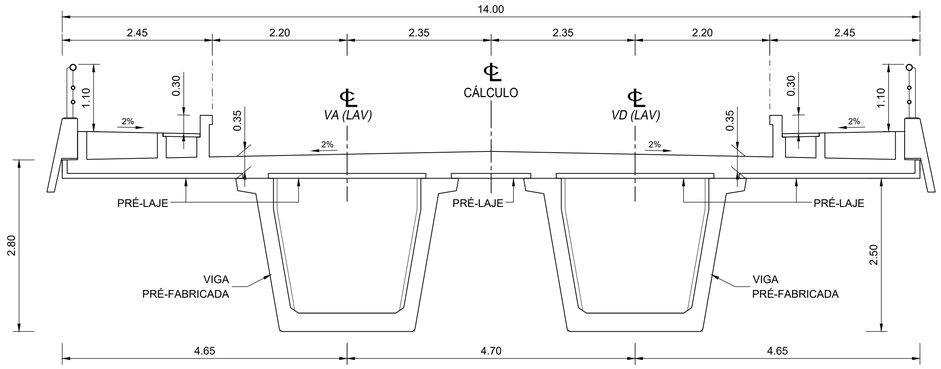

CORTE 1-1
Esc. 1:50 (A1) / Esc. 1:100 (A3)

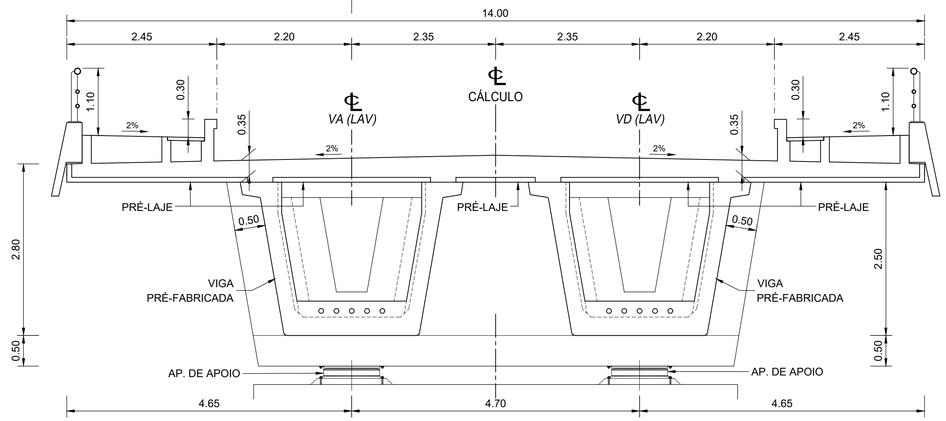

CORTE 2-2
Esc. 1:50 (A1) / Esc. 1:100 (A3)

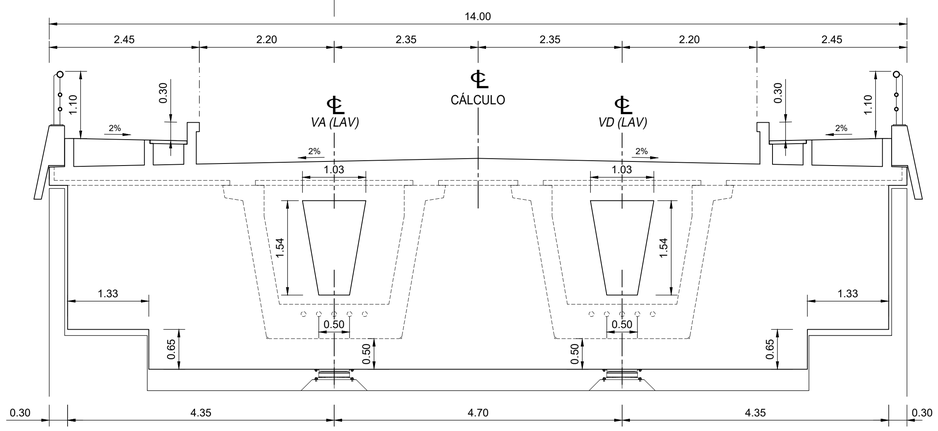

CORTE 3-3
Esc. 1:50 (A1) / Esc. 1:100 (A3)

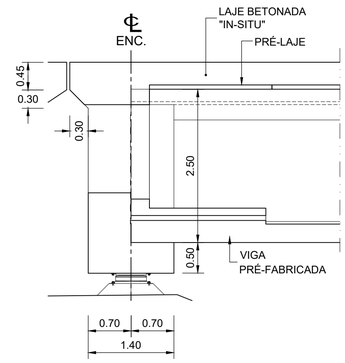

CORTE 4-4
Esc. 1:50 (A1) / Esc. 1:100 (A3)

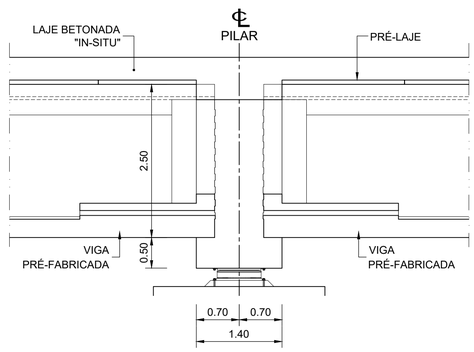

CORTE 5-5
Esc. 1:50 (A1) / Esc. 1:100 (A3)

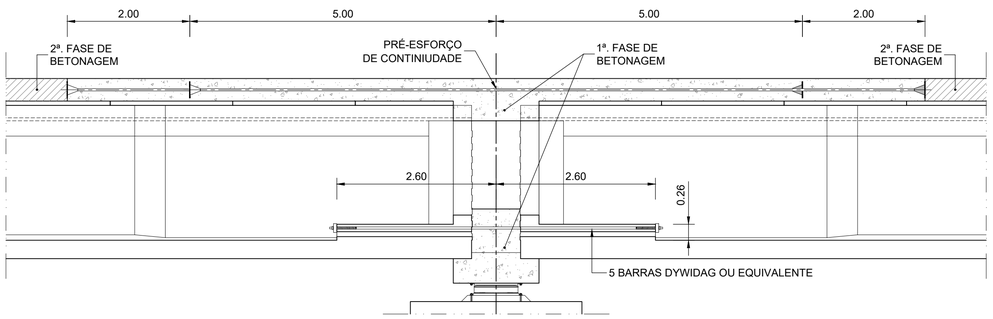

PRÉ-ESFORÇO DE CONTINUIDADE SOBRE OS APOIOS INTERMÉDIOS
CORTE LONGITUDINAL
Esc. 1:50 (A1) / Esc. 1:100 (A3)

Cofinanciado pela União Europeia

Rev.	Data	Descrição	Responsável
01	30.04.2026	Revisão Geral	Ricardo Leite
00	14.08.2025	Edição inicial	Ricardo Leite

AVAN CONCESSÕES DE ALTA VELOCIDADE

Infraestruturas de Portugal

O Gestor de Projeto	-
O Responsável Unidade	-
O Responsável Departamento	-
O Diretor	-
Orgão	Estudos e Projetos Ferroviários
Empreendimento	N.º
Fase	Projeto de Execução
Projeto	LINHA FERROVIÁRIA DE ALTA VELOCIDADE ENTRE PORTO (CAMPANHÃ) E LISBOA
Linha	TROÇO PORTO (CAMPANHÃ) A OIÃ - SUBTROÇO A4 - KM 49+900 AO KM 69+563
Local	V 62.1 - VIADUTO SOBRE A29/IC1
Especialidade	V02 - INFRA-ESTRUTURA DE OBRAS DE ARTE (VIA FÉRREA) VIADUTOS
Título do Desenho	DIMENSIONAMENTO DA SUPERESTRUTURA EM BETÃO Tabuleiro
Código Desenho	PF102A4.PR.02.03.00.621.301.01
N.º Registo SAP	-
Data	14.08.2025
N.º de Ordem	VDT 621.301
Versão	01
Escalas	COMO INDICADO
Código Projetista	-
Ficheiro	PF102A4.PR.02.03.00.621.301.01.DWG
Projetou	Ricardo Leite
Desenhou	Emanuel Alves
Validou	A. Campos e Matos