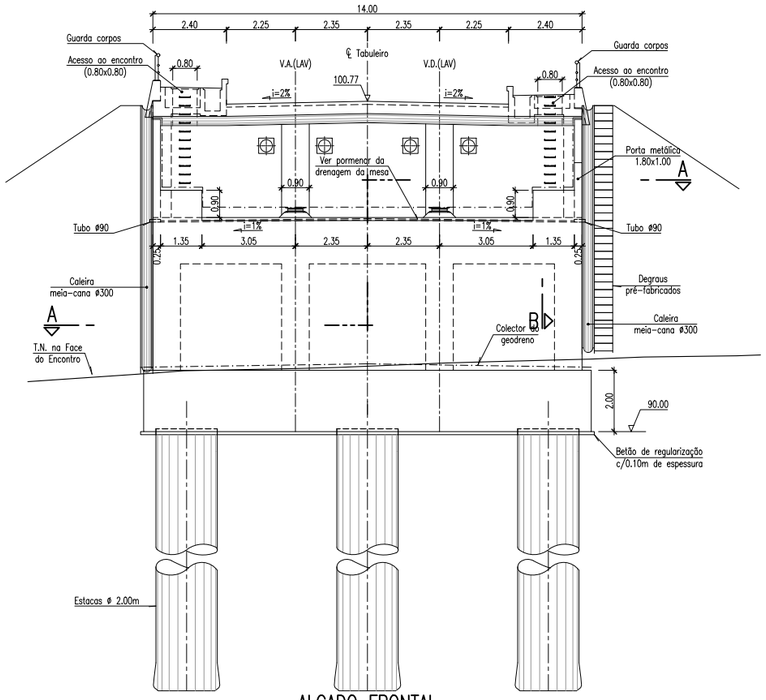

ALÇADO FRONTAL

Esc. 1:200(A3)/1:100(A1)

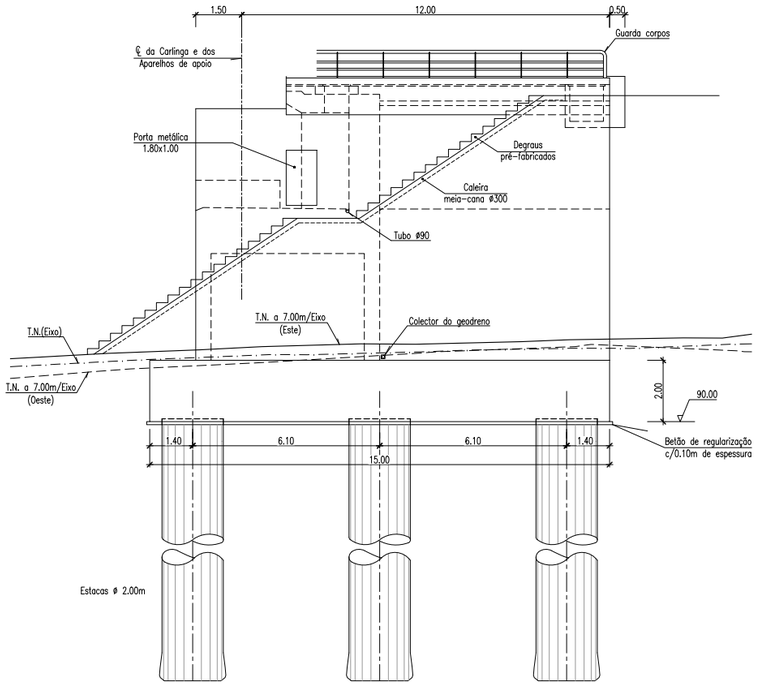

ALÇADO LATERAL DIREITO

Esc. 1:200(A3)/1:100(A1)

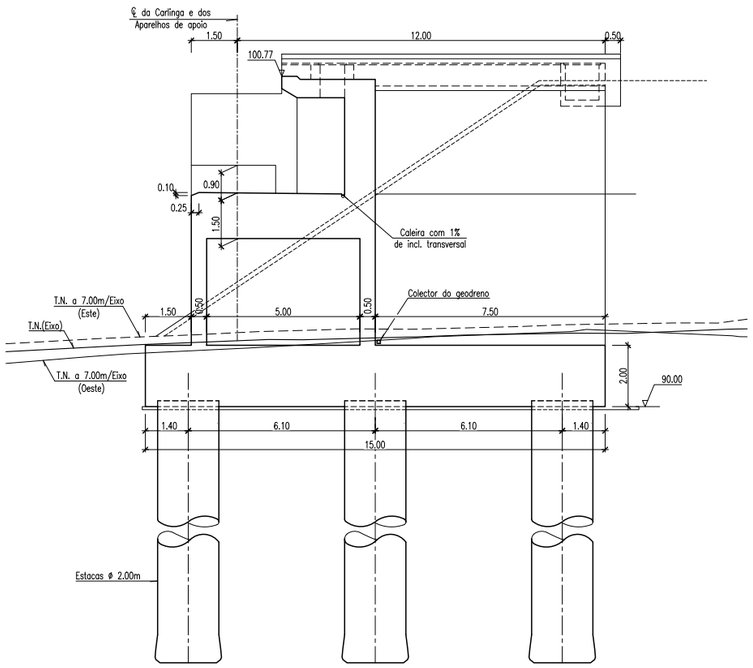

CORTE LONGITUDINAL PELO EIXO DO TABULEIRO

Esc. 1:200(A3)/1:100(A1)

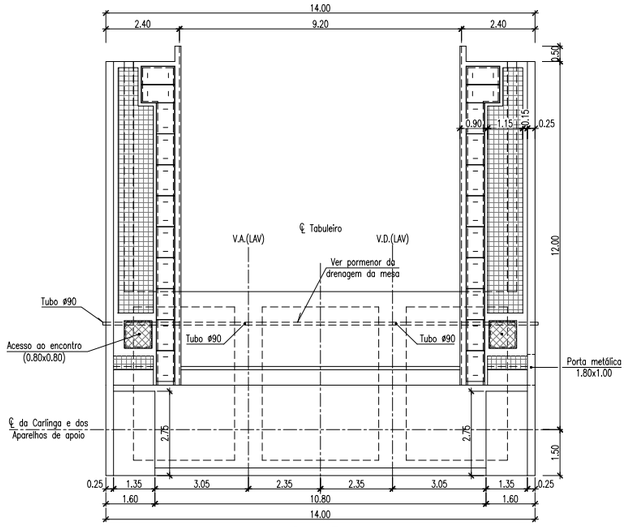

PLANTA

Esc. 1:200(A3)/1:100(A1)

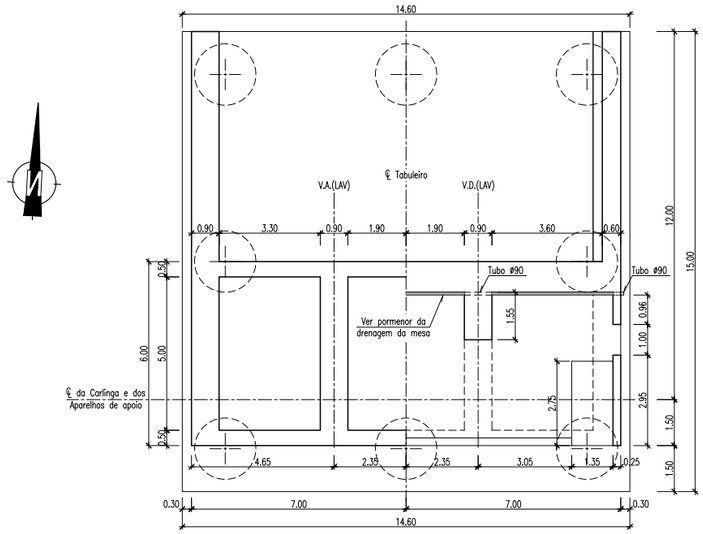

CORTE POR A-A

Esc. 1:200(A3)/1:100(A1)

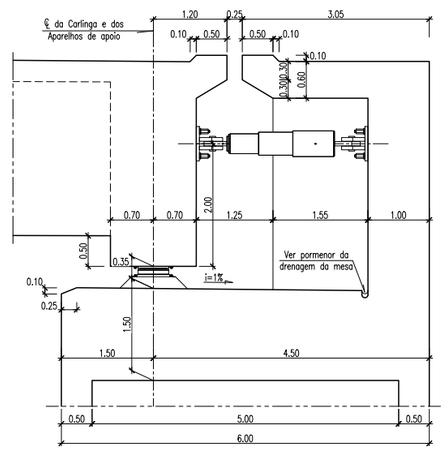

VIGA DE ESTRIBO

Esc. 1:100(A3)/1:50(A1)

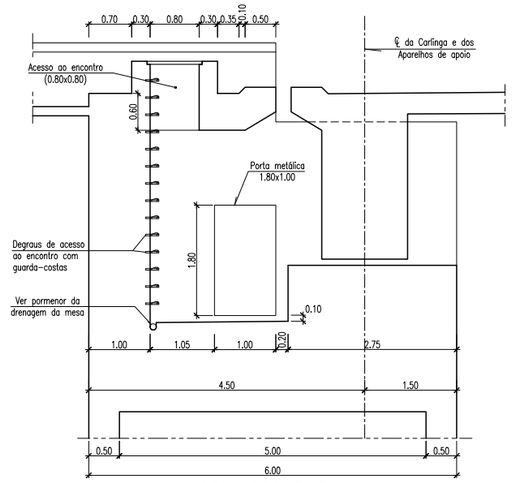

CORTE POR B-B

Esc. 1:100(A3)/1:50(A1)

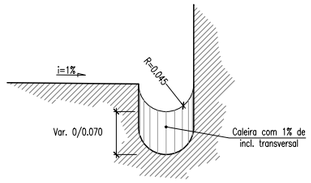

DRENAGEM TRANSVERSAL DA MESA

Esc. 1:10(A3)/1:5(A1)

Cofinanciado pela União Europeia

Rev.	Data	Descrição	Responsável
01	31.03.2026	Resposta à DCAPE	Manuel Almeida
00	14.08.2025	Edição inicial	Manuel Almeida

AVAN CONCESSÕES DE ALTA VELOCIDADE · Betar

Infraestruturas de Portugal

O Gestor de Projeto	-
O Responsável Unidade	-
O Responsável Departamento	-
O Diretor	-
Código Projetado	C-1025-24
Ficheiro	PF102A4.PR.02.03.00.631.102.01.DWG
Projetou	Manuel Almeida
Desenhou	PR, TJ, FS
Validou	MA e TM
Organo	Estudos e Projetos Ferroviários
Empreendimento	N.º
Fase	Projeto de Execução
Projeto	LINHA FERROVIÁRIA DE ALTA VELOCIDADE ENTRE PORTO (CAMPANHÃ) E LISBOA
Linha	TROÇO PORTO (CAMPANHÃ)-A CIÃ - SUBTROÇO A4 - KM 49+900 AO KM 69+589
Local	VIADUTO PEDREIRA DAS LAJES
Especialidade	V02-INFRA-ESTRUTURA DE OBRAS DE ARTE (VIA FÉRREA) VIADUTOS
Título do Desenho	DIMENSIONAMENTO DO ENCONTRO E2
Código Desenho	PF102A4.PR.02.03.00.631.102.01
N.º Registo SAP	-
Data	14.08.2025
N.º de Ordem	OAE 102
Versão	01
Escalas	AS INDICADAS