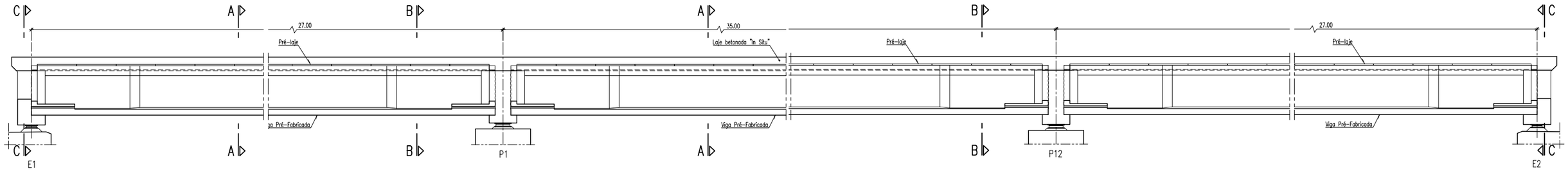

CORTE LONGITUDINAL PELO EIXO DA VIGA

Esc. 1:200(A3)/1:100(A1)

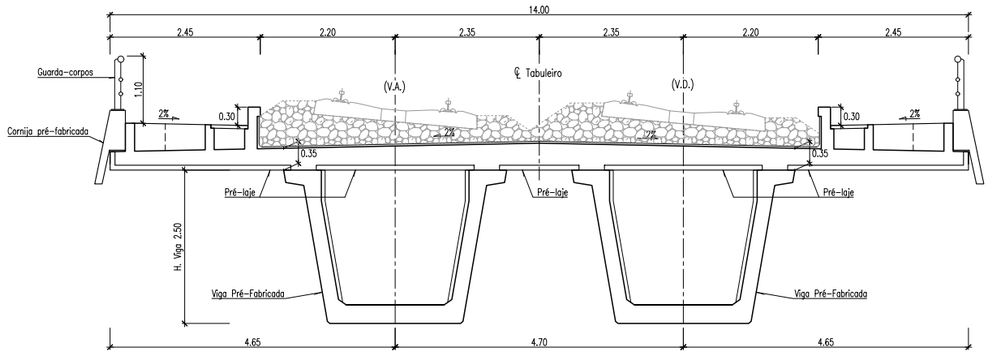

CORTE POR A-A

Esc. 1:100(A3)/1:50(A1)

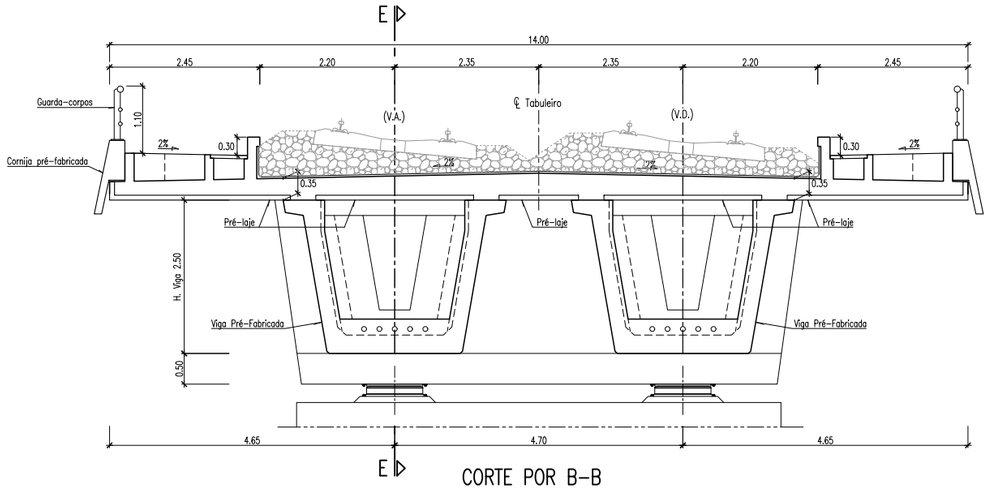

CORTE POR B-B

Esc. 1:100(A3)/1:50(A1)

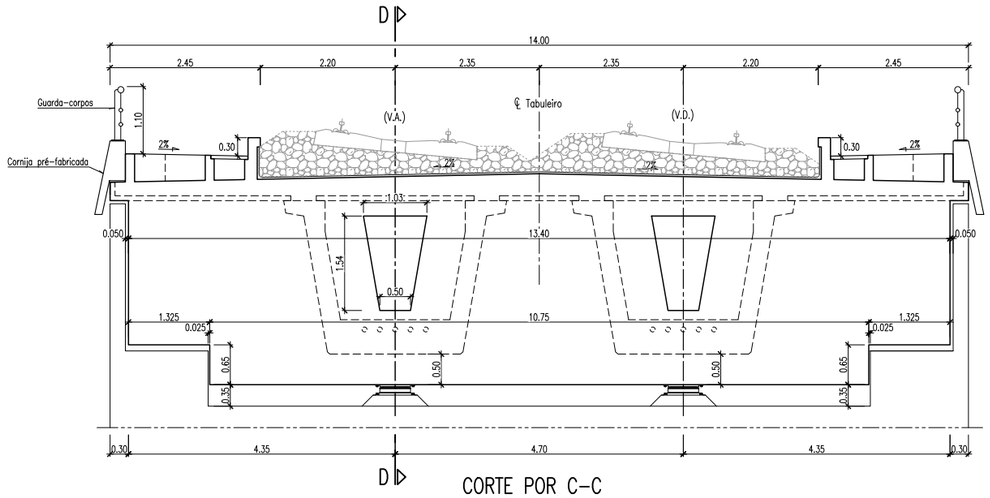

CORTE POR C-C

Esc. 1:100(A3)/1:50(A1)

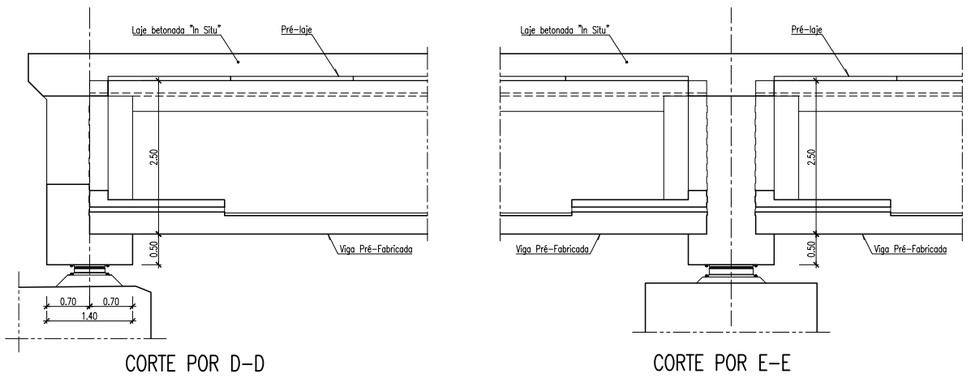

CORTE POR D-D

Esc. 1:100(A3)/1:50(A1)

CORTE POR E-E

Esc. 1:100(A3)/1:50(A1)

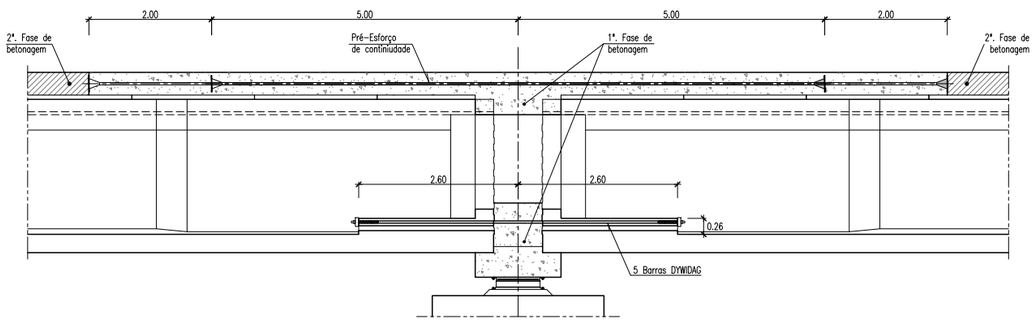

PRÉ-ESFORÇO DE CONTINUIDADE SOBRE OS APOIOS INTERMÉDIOS

Esc. 1:100(A3)/1:50(A1)

Cofinanciado pela União Europeia

Rev.	Data	Descrição	Responsável
01	31.03.2026	Resposta à DCAPE	Manuel Almeida
00	14.08.2025	Edição inicial	Manuel Almeida

CONCESSIÕES DE ALTA VELOCIDADE

Código Projetista: C-1025-24

Ficheiro: PF102A4.PR.02.03.00.631.301.01.DWG

Projetou: Manuel Almeida | Desenhou: PR, TJ, FS | Validou: MA e TM

Infraestruturas de Portugal

O Gestor de Projeto: -

O Responsável Unidade: -

O Responsável Departamento: -

O Diretor: -

Região: Estudos e Projetos Ferroviários

Empreendimento: N.º

Fase: Projeto de Execução

Projeto: LINHA FERROVIÁRIA DE ALTA VELOCIDADE ENTRE PORTO (CAMPANHÃ) E LISBOA

Linha: TROÇO PORTO (CAMPANHÃ) A OIÃ - SUBTROÇO A4 - KM 49+900 AO KM 69+589

Local: VIADUTO PEDREIRA DAS LAJES

Especialidade: VI2-INFRA-ESTRUTURA DE OBRAS DE ARTE (VIA FÉRREA) VIADUTOS

Título do Desenho: DIMENSIONAMENTO DO TABULEIRO

Código Desenho: PF102A4.PR.02.03.00.631.301.01

N.º Registo SAP: -

Data: 14.08.2025

N.º da Ordem: OAE 301

Versão: 01

Escalas: AS INDICADAS