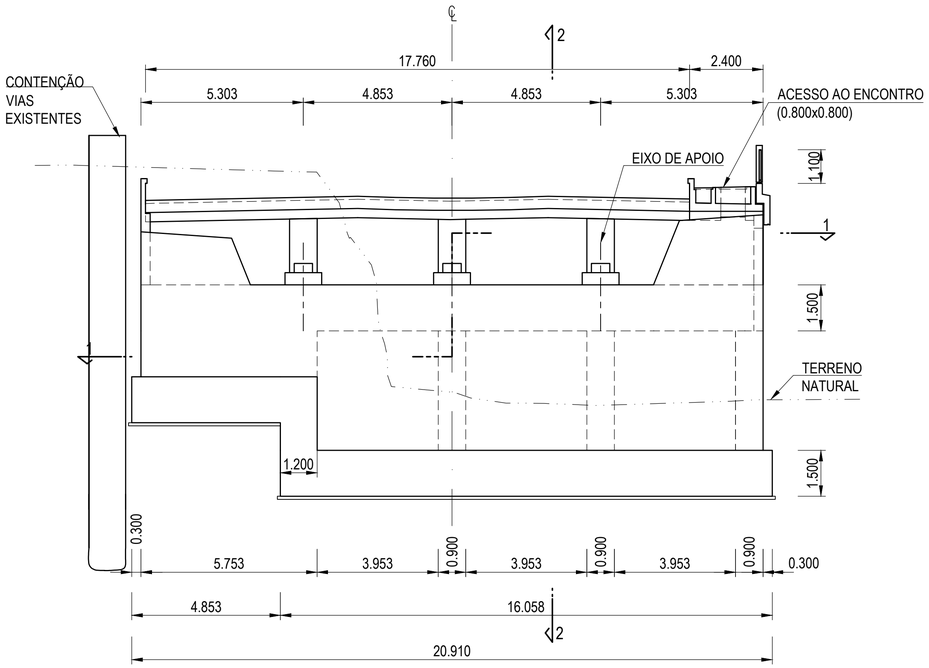

ALÇADO DE FRENTE
A1=1:100/A3=1:200

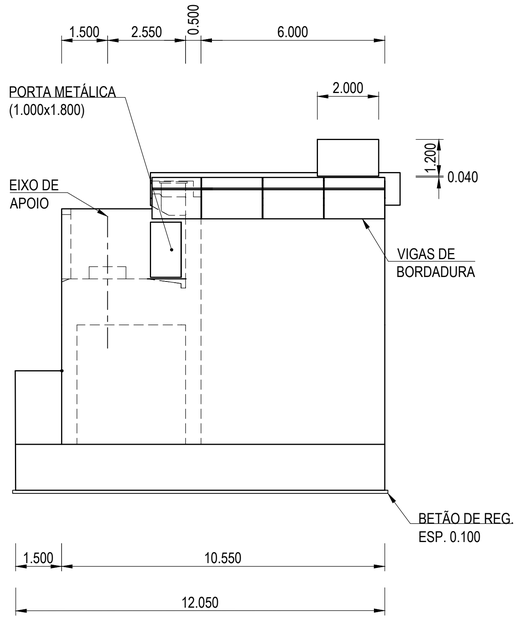

ALÇADO LATERAL DIREITO
A1=1:100/A3=1:200

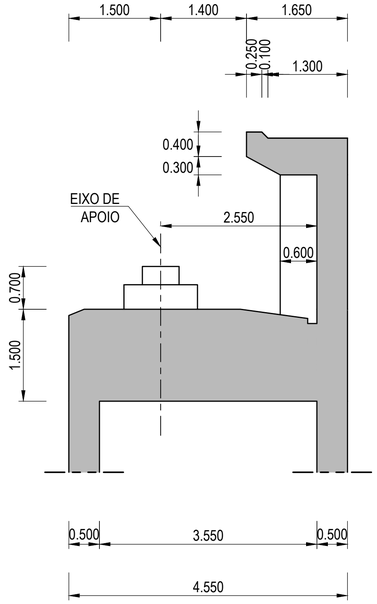

VIGA DE ESTRIBO
A1=1:50/A3=1:100

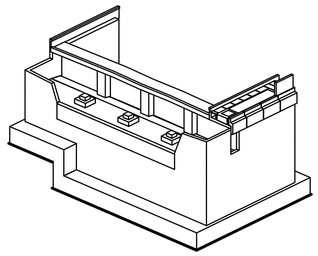

PERSPETIVA
A1=1:250/A3=1:500

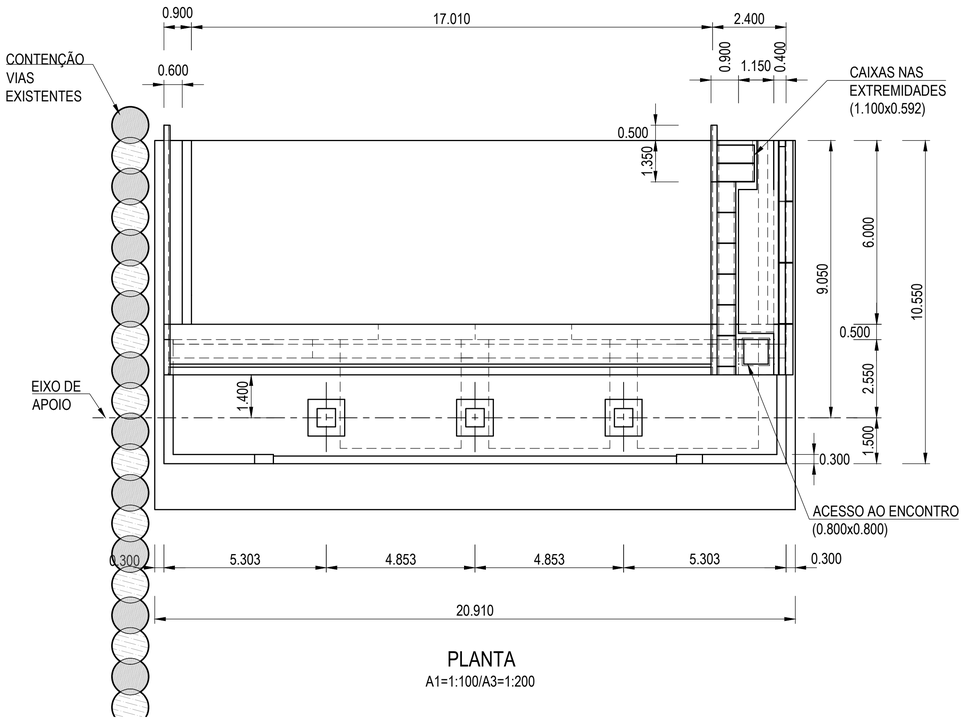

PLANTA
A1=1:100/A3=1:200

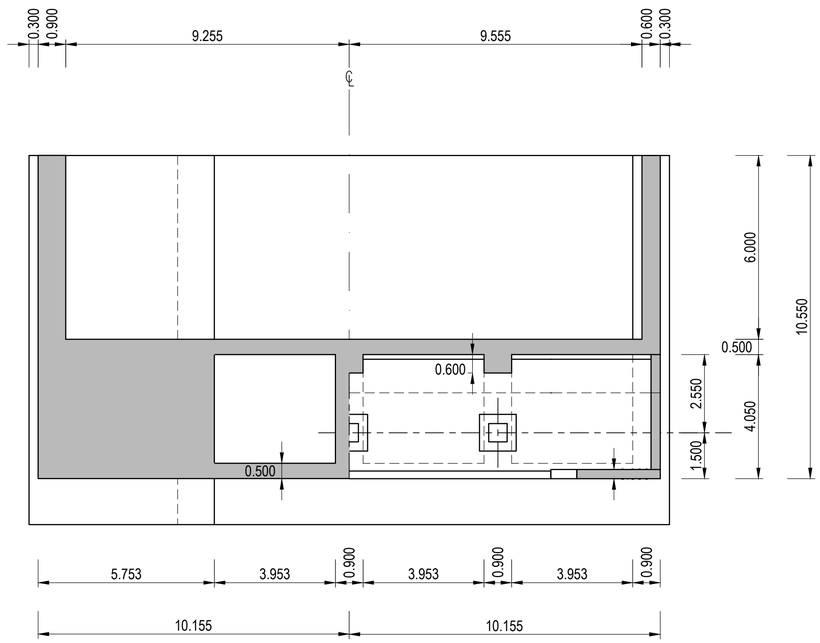

CORTE 1 -1
A1=1:100/A3=1:200

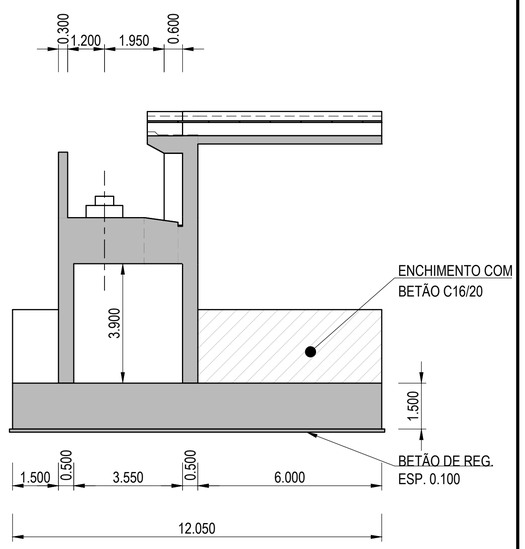

CORTE 2-2
A1=1:100/A3=1:200

NOTAS

- DESENHO ELABORADO COM BASE NO MODELO BIM

Cofinanciado pela União Europeia

Rev.	Data	Descrição	Responsável
-	-	-	-
-	-	-	-
-	-	-	-
-	-	-	-
01	30.04.2026	Revisão Geral	S.BISPO
00	14.08.2025	Edição inicial	S.BISPO

CONCESSÕES DE ALTA VELOCIDADE

Infraestruturas de Portugal

O Gestor de Projeto	-
O Responsável Unidade	-
O Responsável Departamento	-
O Diretor	-
Projeto	LINHA FERROVIÁRIA DE ALTA VELOCIDADE ENTRE PORTO (CAMPANHÃ) E LISBOA
Código Desenho	PF102A5.PR.02.03.00.691.121.01
Nº Registo SAP	-
Linha	TROÇO PORTO (CAMPANHÃ) A OIÃ - SUBTROÇO A5 - KM 69+563 AO KM 71+029
Local	V 69.1 - VIADUTO DE CAMPANHÃ
Data	14.08.2025
Especialidade	V02 - INFRAESTRUTURA DE OBRAS DE ARTE (VIA FÉRREA) VIADUTOS
Nº de Ordem	VDT 691.121
Versão	01
Código Projetista	P433.VCMP
Ficheiro	PF102A5.PR.02.03.00.691.121.01.DWG
Projetou	P.CABRAL / T.VIEIRA
Desenhou	J. RICO
Validou	S.BISPO
Órgão	Estudos e Projetos Ferroviários
Empreendimento	-
Fase	Projeto de Execução
Título do Desenho	ENCONTRO NORTE DIMENSIONAMENTO
Escalas	COMO INDICADO