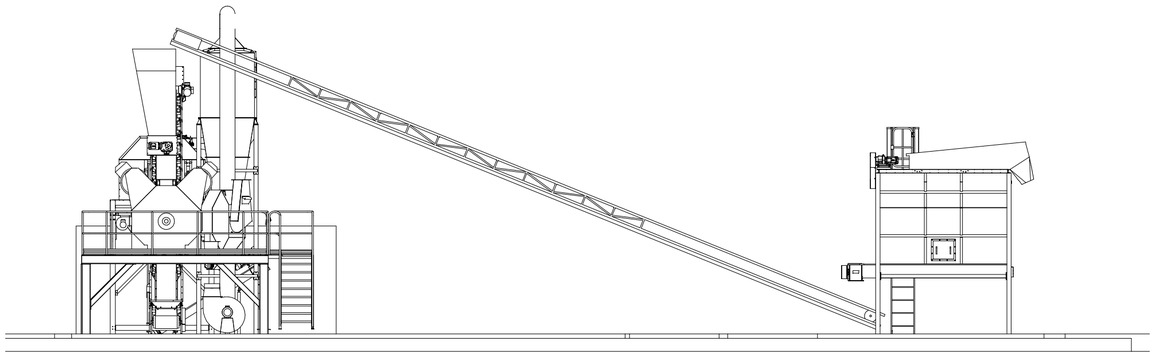

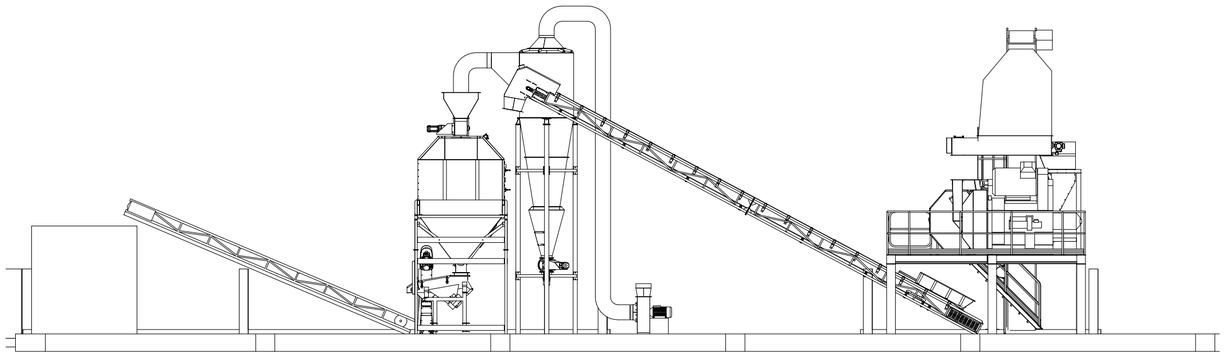

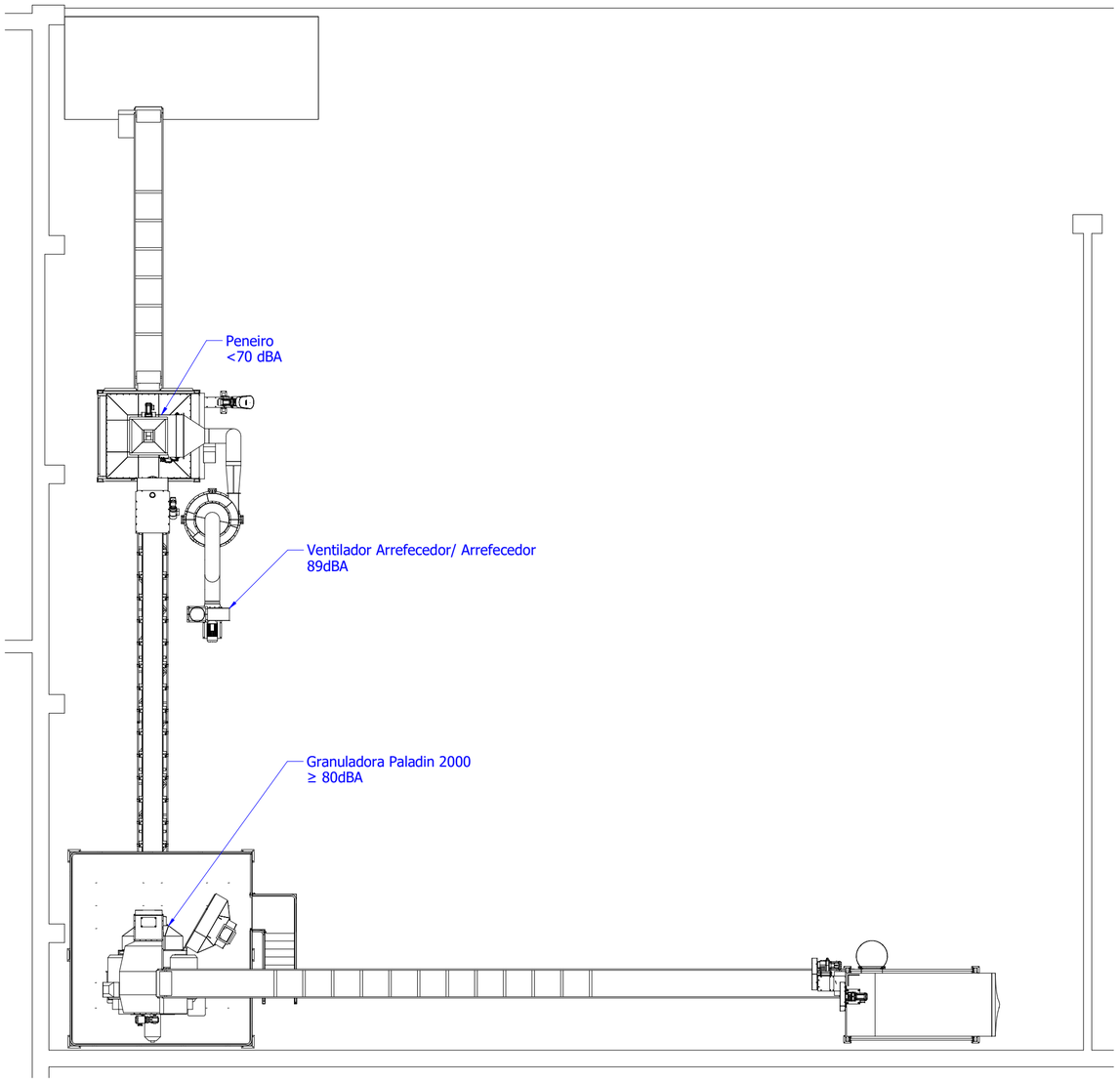

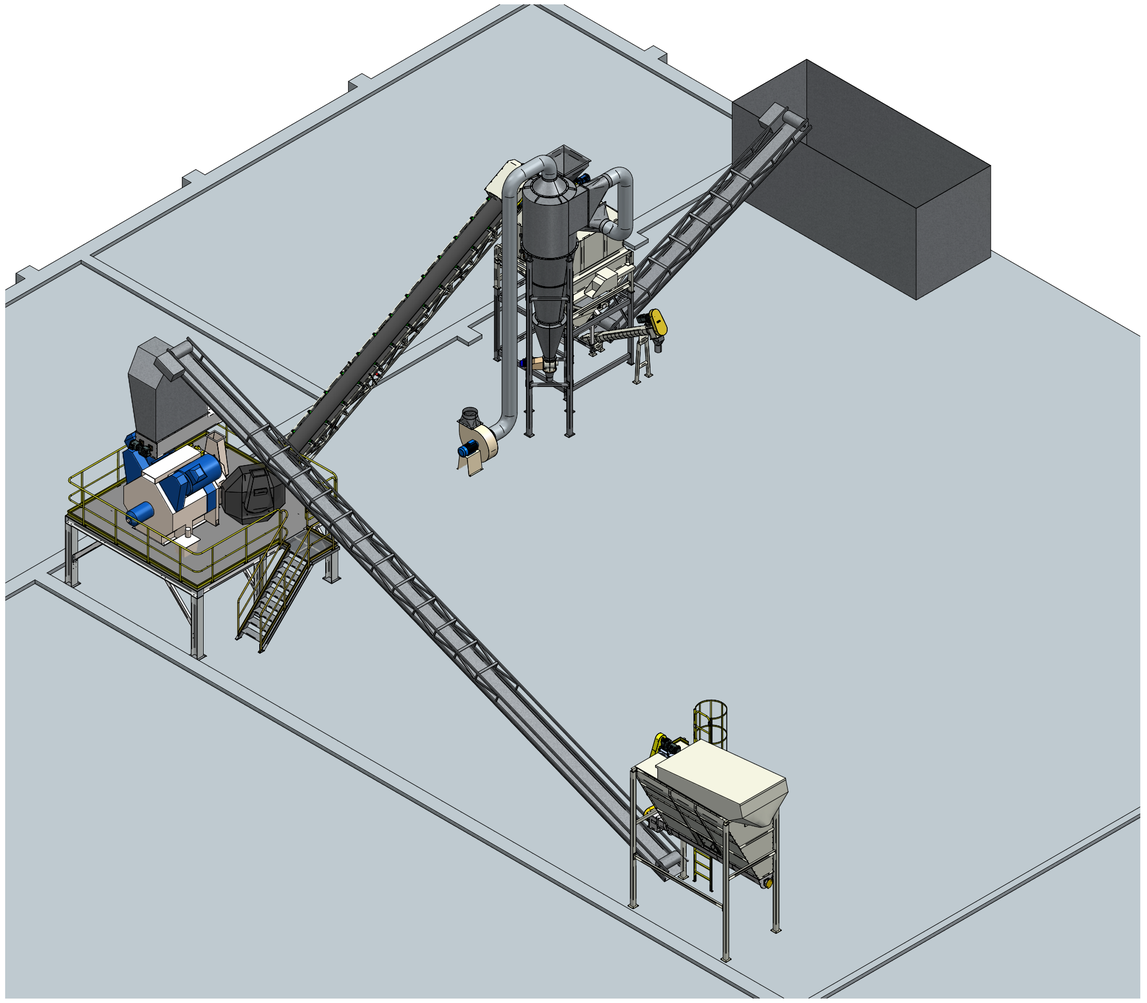

Os restantes equipamentos como transportadores e doseadores apresentam níveis de ruído muito inferiores ao dos equipamentos principais tornando-se imprecetíveis com a com toda a linha em funcionamento.

O posicionamento apresentado é final pelo que algum desajuste nos equipamentos apresentados deve-se ao facto de ser um projeto em execução e a ser editado.

ESTE LAY-OUT ESTA SUJEITO A ALTERAÇÕES

HRV process solutions	ISO E		Cliente	Resitejo		
	Material		Descrição	Implantação Geral - Linha de granulação		
	Nome	Data	Escala 1:100	Formato A2	Revisão Revisão	
Desenhado	Samuel	09/05/2022	Desenho nº	21128.08.1		Pág 1 de 2
Verificado			Alterações	Substituido	Substituido por	
Aprovado			**ESTE DESENHO É PROPRIEDADE DA HRV.SA, SENDO PROIBIDO A SUA REPRODUÇÃO OU ENTREGA A TERCEIROS SEM A NOSSA AUTORIZAÇÃO**			

\\192.168.0.13\desenho\Clientes\Resitejo\21128 - Aquisição de equipamento peletizador para a UTMB\2 - DIAGRAMAS E LAYOUTS\2.2 - LAYOUTS\21128.08 - Implantação Geral - Linha de Granulação.dft

21128.08 - Implantação Geral - Linha de granulação

2mm - S235JR
2mm - INOX AISI 304

3mm - S235JR
3mm - INOX AISI 304

5mm - S235JR
5mm - INOX AISI 304

8mm - S235JR
8mm - INOX AISI 304

10mm - S235JR
10mm - INOX AISI 304

12mm - S235JR
12mm - INOX AISI 304