COLUNAS
Escala 1:20

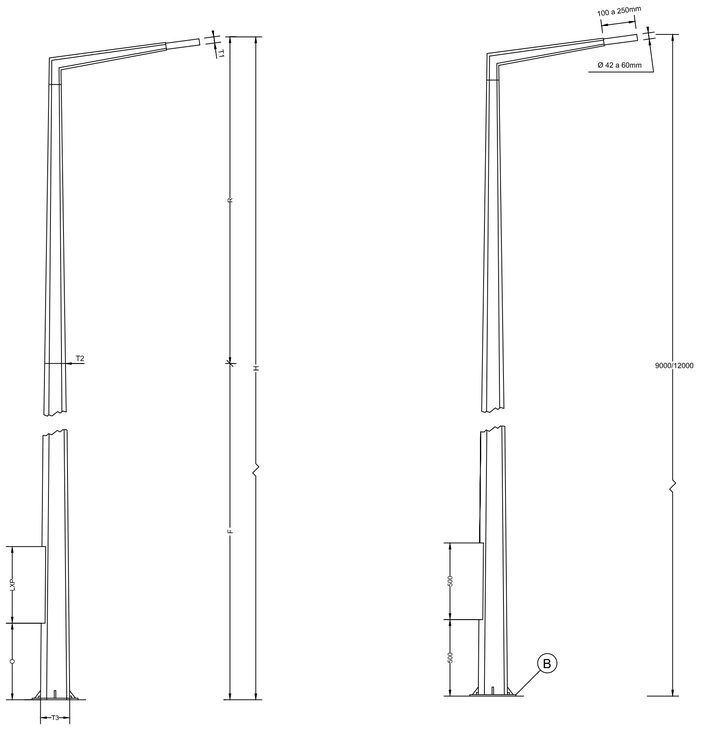

DIMENSÕES

H	F	R	T1	T2	T3	LXP	O
m	m	m	mm	mm	mm	mm	mm
9	6	3	60	101	191	500X130	500
10	7						
12	9			118	228		
13	10						
15	12				250		
16	13				295		

ESC. 1:25

MATERIAL : Aço macio corrente (A 37) Galvanizado a quente
Espessura da chapa do fuste 3mm

BASES
Escala 1:10

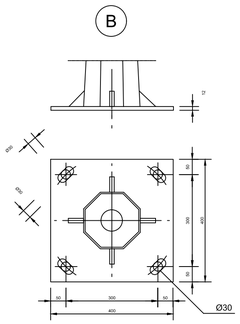

MATERIAL : Aço macio corrente (A 37)

QUADRO DE COLUNAS
Escala 1:2

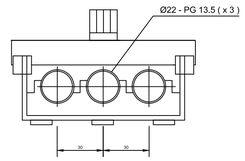

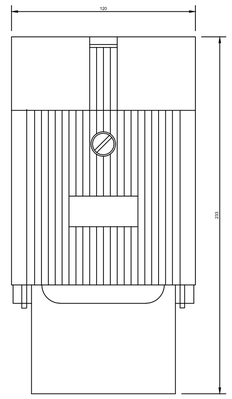

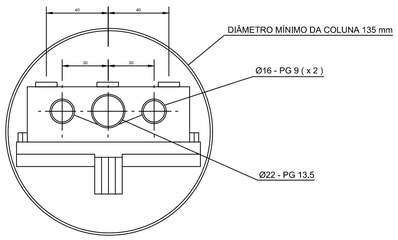

ESQUEMA

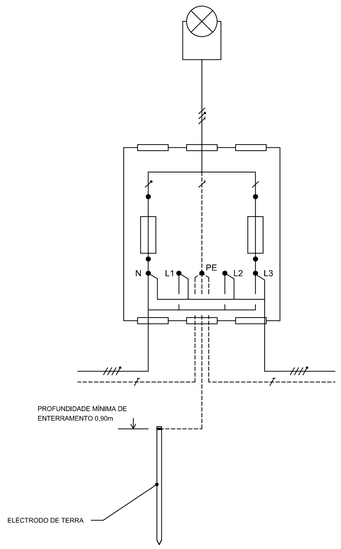

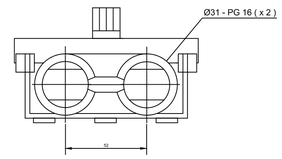

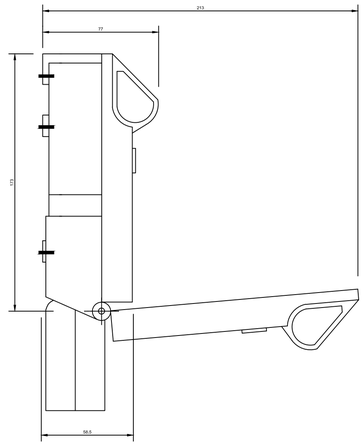

RÉGUA DE FIXAÇÃO
Escala 1:2

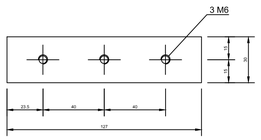

MATERIAL : Aço macio corrente 6 mm

PERSPECTIVA

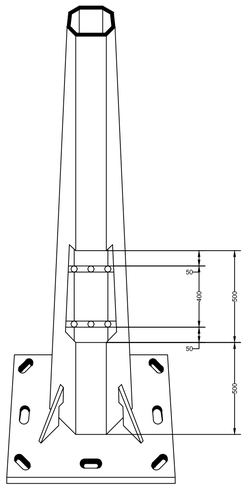

S/Escala

PORMENOR DA BASE - FIXAÇÃO DA COLUNA
Esc. 1:2

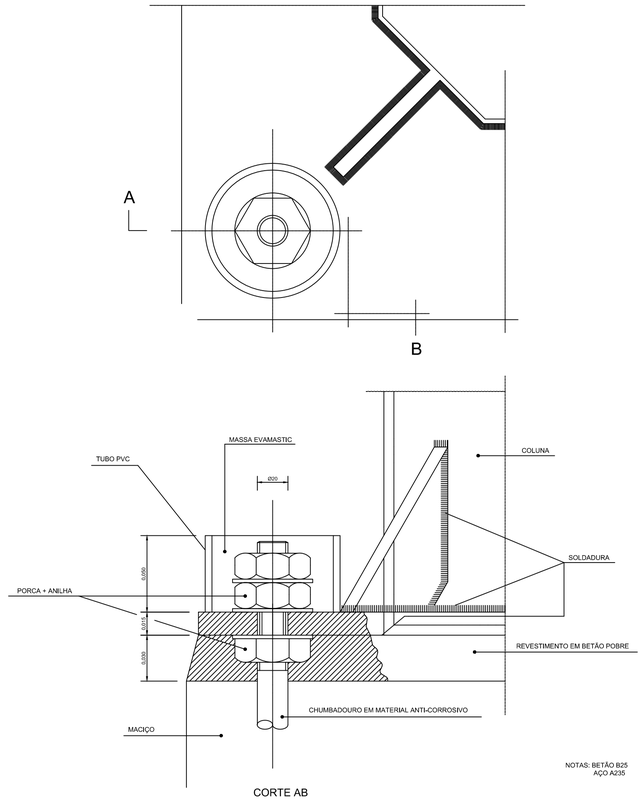

CORTE AB

MACIÇO TIPO A
Esc. 1:20

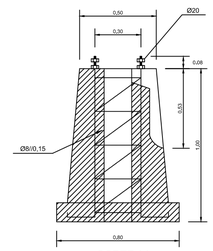

CORTE AA

MURETE, PORMENOR
Esc. 1:50

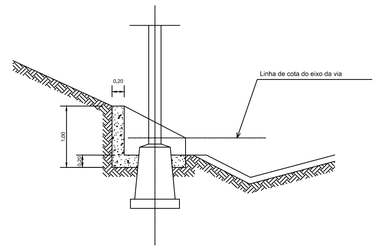

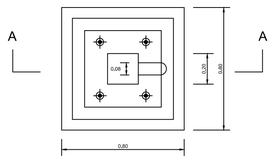

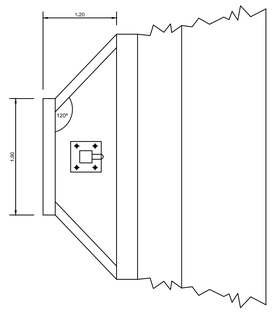

Infraestruturas de Portugal

PROJETISTA

EDGAR CARDOSO Laboratório de Estruturas

ENGIMIND
Consultores de Engenharia e Planeamento
Av. Defensores de Chaves 52, 3º piso - 1000-120 Lisboa
Tel: (+351) 217 977 175 - Fax: (+351) 217 977 179
www.engimind.com - engimind@engimind.com

ALTERAÇÃO	DESCRIÇÃO DA ALTERAÇÃO	DATA	DESENHOU	VERIFICOU
R01	REFORMULAÇÃO DO NÓ E, REVISÃO DE ACORDO COM O PARECER DA IP DE 09.02.2024	ABRIL.2024	SJ	PR

PROJETO Nº	PROJETOU	COORDENAÇÃO	ESCALA
RVGR	SÉRGIO JACINTO	PEDRO REIS	1:1000
DATA	DESENHOU	VISTO	ESCALA GRÁFICA
NOVEMBRO 2023	SÉRGIO JACINTO		0 10 20 40

PROJETO
IP8 (A26) - LIGAÇÃO ENTRE SINES E A A2
LANÇO IP8 ENTRE RONCÃO E GRÂNDOLA
AUMENTO DE CAPACIDADE

DESIGNAÇÃO
INFRAESTRUTURAS VIÁRIAS
PROJETO DE EXECUÇÃO
ILUMINAÇÃO
PORMENORES
COLUNAS

DESENHO Nº
RVGR-PE-T2-P45-N6-14-03-R01
SUBSTITUI
SUBSTITUÍDO
FORMATO A1 REDUZIDO A3

ESTE DESENHO É PROPRIEDADE INTELECTUAL DA ENGIMIND. NÃO PODENDO SER REPRODUZIDO OU USADO PARA QUALQUER PROPÓSITO, A NÃO SER O INDICADO, SEM PRÉVIA AUTORIZAÇÃO POR ESCRITO.