PASSAGEM HIDRÁULICA DE SECÇÃO RETANGULAR EM BETÃO

RÚBRICA - F-01.02.48

PLANTA
Escala: 1:50

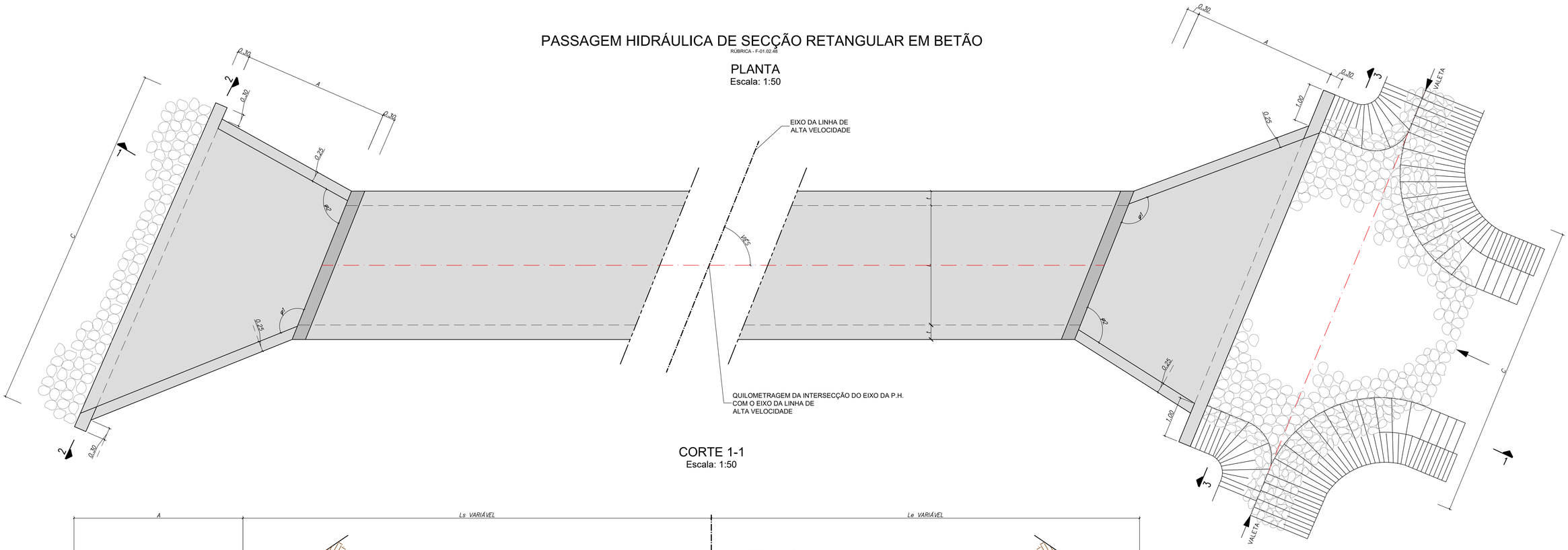

CORTE 1-1
Escala: 1:50

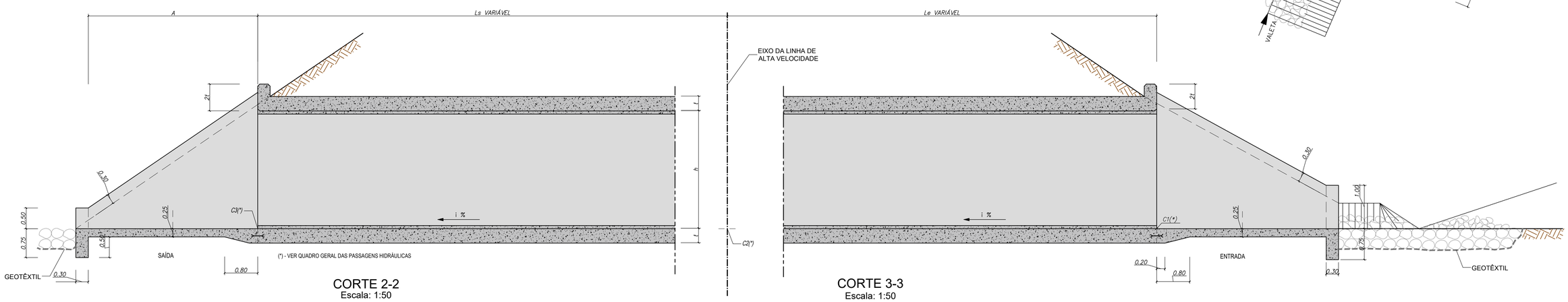

CORTE 2-2
Escala: 1:50

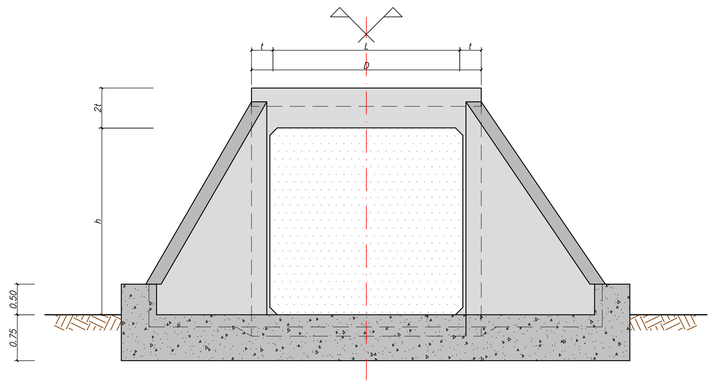

CORTE 3-3
Escala: 1:50

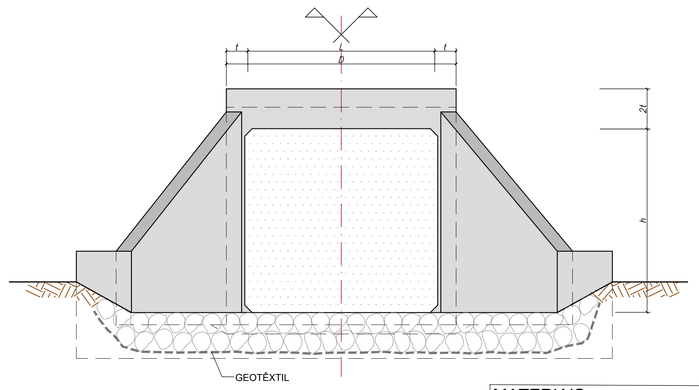

NOTA:
AS PASSAGENS HIDRÁULICAS COM SECÇÃO QUADRADA , TERÃO PROJETO ASSOCIADO DE FORMA A PERMITIR A SUA EXECUÇÃO "in situ", NO ENTANTO EM FASE DE CONSTRUÇÃO PODERÃO VIR A SER APRESENTADAS SOLUÇÕES PRÉ-FABRICADAS, DEVENDO ESTAS SEREM VALIDADAS PELA FISCALIZAÇÃO E PELA EQUIPA DE ASSISTÊNCIA TÉCNICA À OBRA.

MATERIAIS

- BETÕES	
C16/20	Betão de Regularização / Enchimento
C25/30	Valas, Valetas
C40/50	Coletores(XC2) / PHs (XC2) /Bocas (XC4)
- AÇOS	
A500NR	Em Varão
Fe360 (S25JR)	Em Chapas e Perfis
- RECOBRIMENTOS	
0,035 m	

Cofinanciado pela União Europeia

Rev.	Data	Descrição	Responsável
01	30.04.2026	Revisão Geral	Vitor Coelho
00	14.08.2025	Edição inicial	Vitor Coelho

AVAN CONCESSÕES DE ALTA VELOCIDADE

Código Projetista: -
Ficheiro: PF102A4.PR.01.02.00.00.201_214.01.DWG

Projetou: José Duarte | Desenhou: Carolina Botelho | Validou: A. Campos e Matos

Infraestruturas de Portugal

O Gestor de Projeto: -
O Responsável Unidade: -
O Responsável Departamento: -
O Diretor: -

Projeto: LINHA FERROVIÁRIA DE ALTA VELOCIDADE ENTRE PORTO (CAMPANHÃ) E LISBOA
Linha: TROÇO PORTO (CAMPANHÃ) A OIÃ - SUBTROÇO A4 - KM 49+900 AO KM 69+563
Local: PORTO (CAMPANHÃ) A OIÃ
Especialidade: V01 - INFRA-ESTRUTURA E PLATAFORMA DE VIA FÉRREA DRENAGEM
Título do Desenho: PORMENORES FOLHA 2/14

Código Desenho: PF102A4.PR.01.02.00.00.202.01
N.º Registo SAP: -
Data: 14.08.2025
N.º de Ordem: DRE 202
Versão: 01
Escalas: H=1:50

Órgão: Estudos e Projetos Ferroviários
Empreendimento: N.º
Fase: Projeto de Execução