PASSAGEM HIDRÁULICA DE SECÇÃO RETANGULAR EM BETÃO

RÚBRICA - F-01.02.48

PLANTA
Escala: 1:50

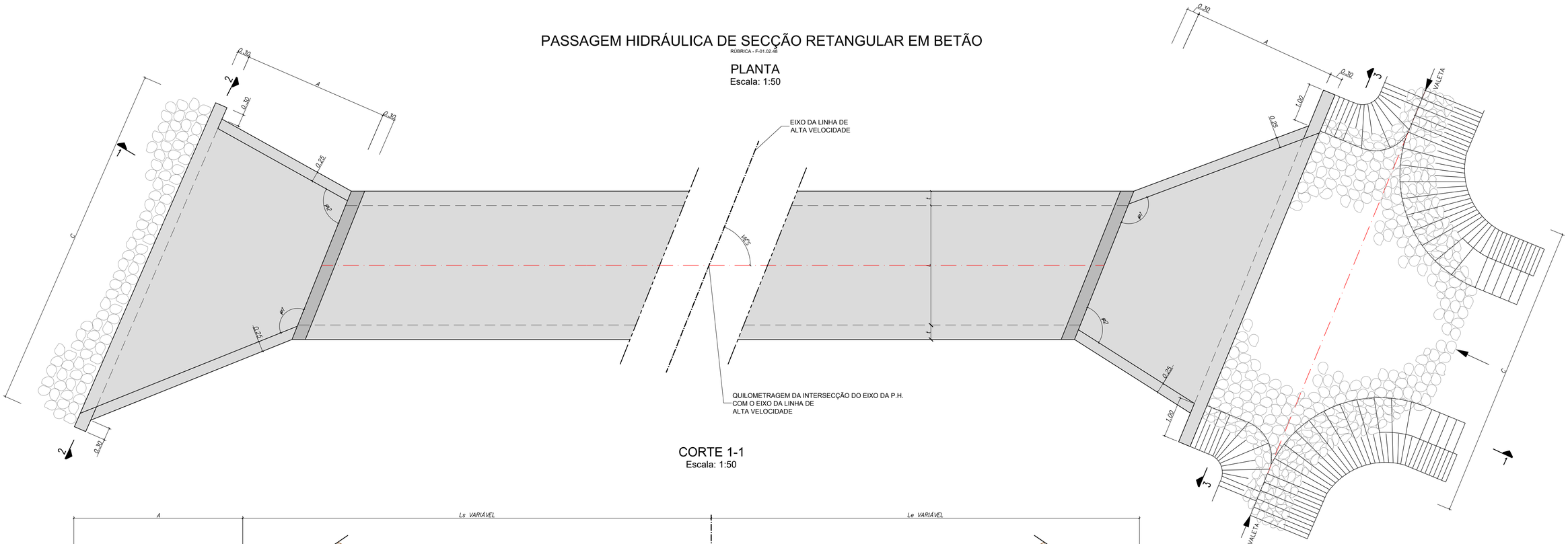

CORTE 1-1
Escala: 1:50

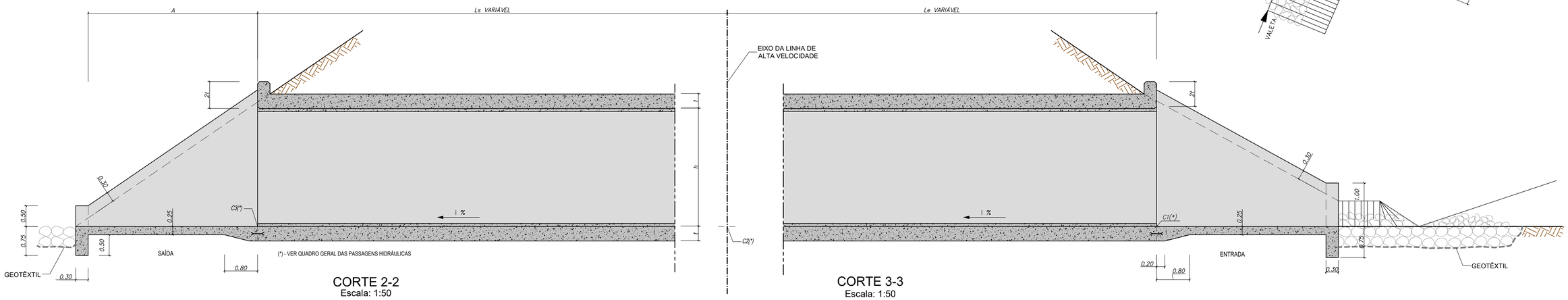

CORTE 2-2
Escala: 1:50

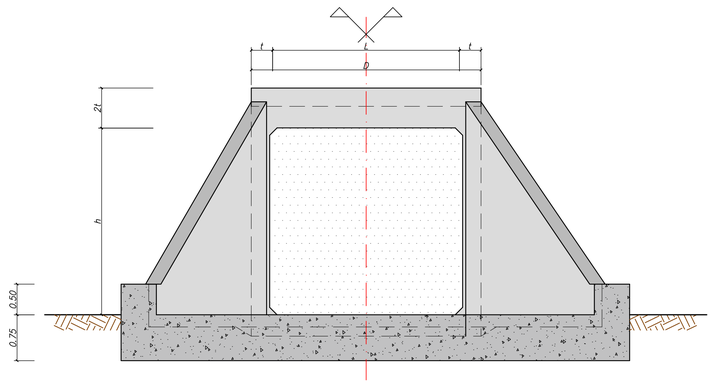

CORTE 3-3
Escala: 1:50

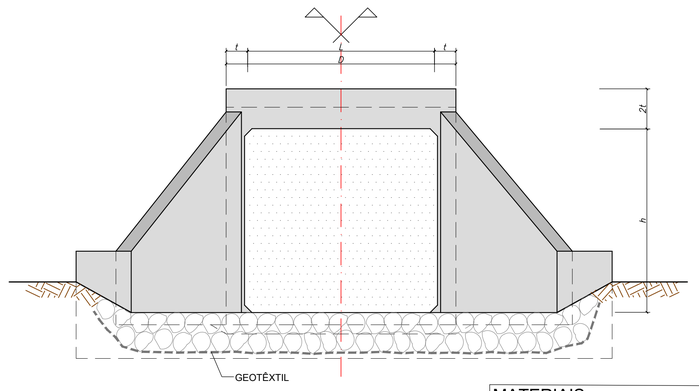

NOTA:
AS PASSAGENS HIDRÁULICAS COM SECÇÃO QUADRADA , TERÃO PROJETO ASSOCIADO DE FORMA A PERMITIR A SUA EXECUÇÃO "in situ", NO ENTANTO EM FASE DE CONSTRUÇÃO PODERÃO VIR A SER APRESENTADAS SOLUÇÕES PRÉ-FABRICADAS, DEVENDO ESTAS SEREM VALIDADAS PELA FISCALIZAÇÃO E PELA EQUIPA DE ASSISTÊNCIA TÉCNICA À OBRA.

MATERIAIS

- BETÕES
  - C16/20 — Betão de Regularização / Enchimento
  - C25/30 — Valas, Valetas
  - C40/50 — Coletores(XC2) / PHs (XC2) /Bocas (XC4)
- AÇOS
  - A500NR — Em Varão
  - Fe360 (S25JR) — Em Chapas e Perfis
- RECOBRIMENTOS
  - 0,035 m

Cofinanciado pela União Europeia

Rev.	Data	Descrição	Responsável
01	30.04.2026	Revisão Geral	Vítor Coelho
00	14.08.2025	Edição inicial	Vítor Coelho

Código Projetista	-
Ficheiro	PF102A5.PR.01.02.00.00.201-214.01.DWG
Projetou	José Duarte
Desenhou	Carolina Botelho
Validou	A. Campos e Matos
O Gestor de Projeto	-
O Responsável Unidade	-
O Responsável Departamento	-
O Diretor	-
Projeto	LINHA FERROVIÁRIA DE ALTA VELOCIDADE ENTRE PORTO (CAMPANHÃ) E LISBOA
Linha	TROÇO PORTO (CAMPANHÃ) A OIÃ - SUBTROÇO A5 - KM 69+563 AO KM 71+030
Local	PORTO (CAMPANHÃ) A OIÃ
Especialidade	INFRA-ESTRUTURA E PLATAFORMA DE VIA FÉRREA DRENAGEM
Título do Desenho	PORMENORES FOLHA 2/14
Código Desenho	PF102A5.PR.01.02.00.00.202.01
N.º Registo SAP	-
Data	14.08.2025
N.º de Ordem	DRE 202
Versão	01
Escalas	1:50
Órgão	Estudos e Projetos Ferroviários
Empreendimento	N.º
Fase	Projeto de Execução

Infraestruturas de Portugal

AVAN CONCESSÕES DE ALTA VELOCIDADE

AVACE NORTE