DEPÓSITO DE GÁS:
-DEVERÁ SER CONTEMPLADA A INSTALAÇÃO DE UM DEPÓSITO DE GÁS ENTERRADO OU À SUPERFÍCIE DE ACORDO COM O PRETENDIDO;
-A LOCALIZAÇÃO IDEAL SERÁ O MAIS PRÓXIMO DA FIG. 1;
-DIMENSÕES PARA O DEPÓSITO ENTERRADO:
FOSSA: C_3.00m x L_1.80m x P_1.70m PARQUE:C_3.70m x L_2.50m
-DIMENSÕES PARA O DEPÓSITO À SUPERFÍCIE:
PARQUE: C_4.50m x L_3.25m

FIG.1
(A INSTALAR NO LIMITE DO LOTE CONFINANTE COM A VIA PÚBLICA)

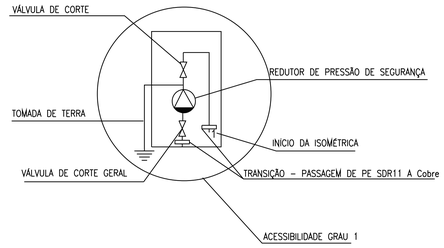

FIG.2

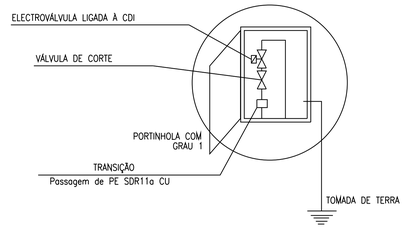

FIG.3 (exemplo)
CAIXA DE CORTE AOS APARELHOS
(GRAU DE ACESSIBILIDADE 1)

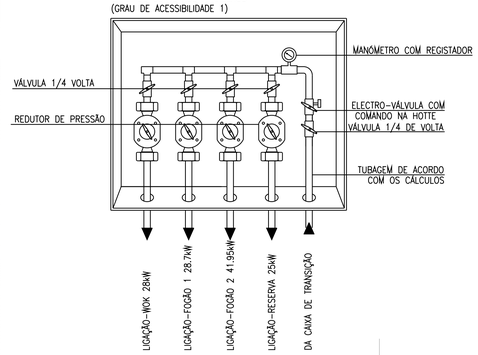

00 - A	Emissão inicial do desenho.	2021/10/08
Revisão	Descrição	Data

Arquitectura / Coordenação — Architecture / Coordination

saraiva+associados ARQUITETURA + URBAN PLANNING — 25 YEARS

Fundações e Estruturas — Structure; Instalações Especiais — Engineering; Arquitectura Paisagista — Landscape Design

ppe — Associação de Engenheiros de Engenharia; veritate; ORLA ARQUITETURA PAISAGISTA

Promotor / Promoter: MILLENIUM BCP

Título do Projecto / Project Title: HOTEL DA PRAIA GRANDE, SILVES

Localização / Location: ARMAÇÃO DE PÊRA, SILVES

Disciplina / Discipline: REDE DE ABASTECIMENTO DE GÁS

Fase / Stage: ESTUDO PRÉVIO

Título / Drawing Name: PLANTA DO PISO 0

Tipo / Type: P | Código / Code: 1 0 3 0

Ficheiro / File:

Alterado por / Last Change: | Data / Date: OUTUBRO 2021 | Escala / Scale: 1:200

Número do Desenho / Drawing number: GAS.EPE | Revisão / Rev.: 0 | Cap.: 0 0 A

Autor do Projeto: Stéphane Generoso, Engº (OET 5115)

Este desenho é propriedade intelectual das nos autores, não podendo, sem prévia autorização ser reproduzido ou cedido para qualquer fim a não ser o a que motivou.