CÂMARA DE DESCARGA DE FUNDO

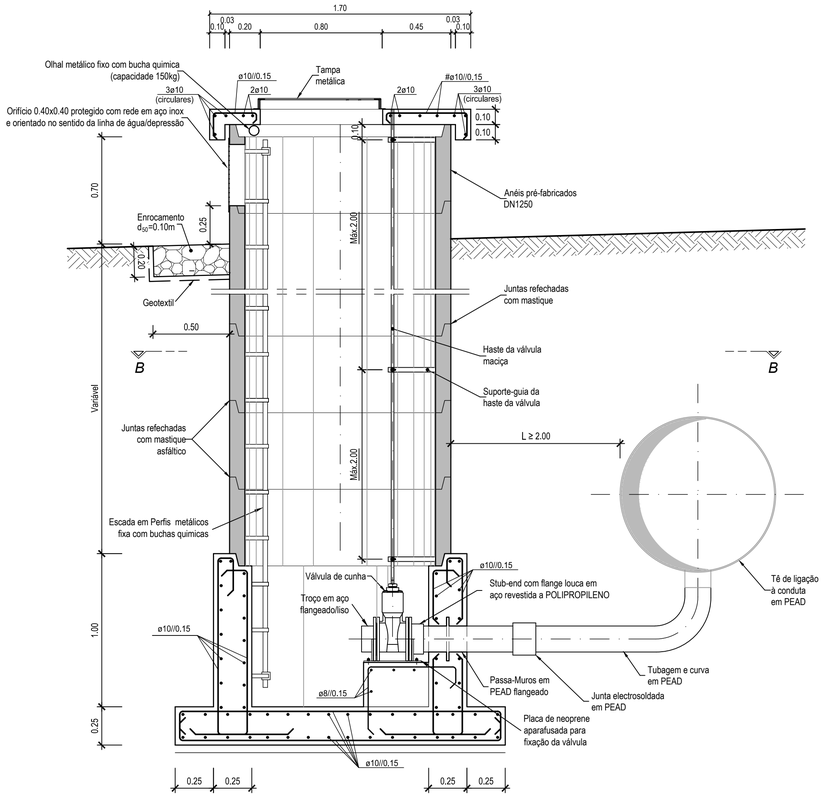

CORTE A-A

NOTA:

1 - Orifício de ventilação com aro metálico resistente e fixo as paredes através de gola e rede de aço inox AISI 316 com malha 15x15 mm (no máximo).
2 - Os equipamentos a instalar são representados a titulo indicativo não constituindo especificação dos mesmos

Localização		DN conduta (mm)	DN (mm)	PN
Conduta	Nó			
CE1	E1.8	450	100	16
CE1	E1.10	450	100	16
CE1	E1.13	450	100	16
CE1	E1.15	450	100	16
CE1	E1.20	400	100	10
CE1	E1.23	400	100	10
CE1-1	E1.26	355	100	16
CE1-1	E1.29	280	100	16
CE1-1	E1.32	280	100	16
CE1-1	E1.37	180	100	16
CE1-2	E1.39	140	100	10
CE1-3	E1.42	200	100	10
CE2	E2.1	560	100	10
CE2	E2.4	560	100	10
CE3	E3.1	400	100	10
CE3	E3.4	280	100	10
CE3-1	E3.5	280	100	10

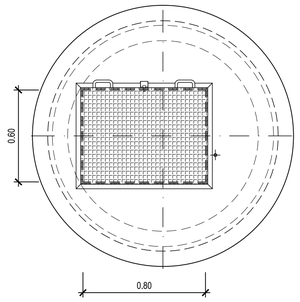

PLANTA DA COBERTURA

SUPORTE-GUIA DA HASTE DA VÁLVULA

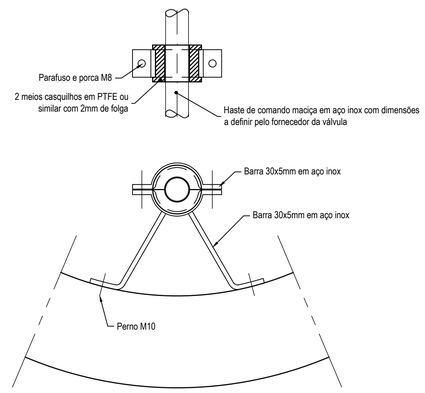

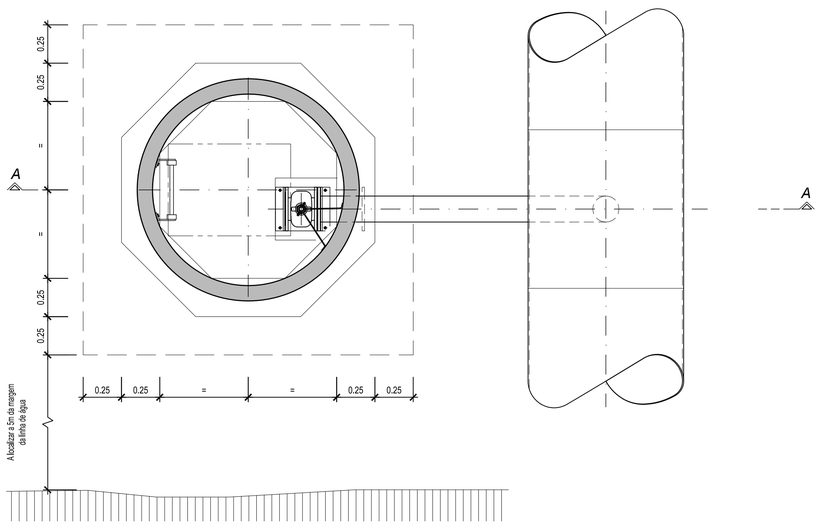

PLANTA EM B-B

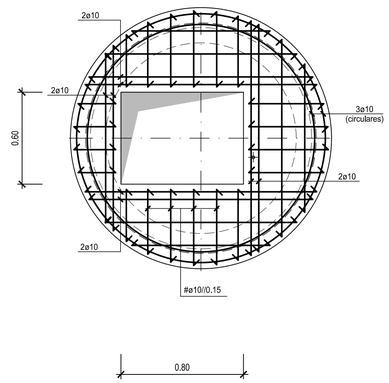

LAJE DE COBERTURA

AÇO	BETÃO (NP EN 206-1)			RECOBRIMENTO (cm) (Mínimo Nominal)	
	RESISTÊNCIA	CLASSE DE EXPOSIÇÃO	CONSISTÊNCIA	EXTERIOR	INTERIOR
A500 NR	C25/30	XC2	S3	4.0	4.0
BETÃO DE REGULARIZAÇÃO COM ± 0.05m DE ESPESSURA SOB TODOS OS ELEMENTOS DE FUNDAÇÃO					

NOTAS:

1 - O comprimento de amarração das armaduras será 50ø.
2 - Todas as cotas e dimensões deverão ser confirmadas com o fornecedor do equipamento.
3 - Não será empalmada, em cada secção mais de ½ da armadura.
4 - Tinta à base de betume asfáltico em todas as superfícies exteriores em contacto com o terreno.

Revisão	Designação	Desenhou	Aprovou	Data
1	Revisão Geral	CP	SA	Abril 2024

Fase: PROJETO DE EXECUÇÃO

Projectou: S. Azevedo, Marganda Bairrão | Desenhou: Cecília Passos | Aprovou: Sofia Azevedo | Data: Janeiro 2023

Código do Ficheiro: C871-REG-PE-011-R1 | Contrato: C871 | Escalas: 1:20

DGADR
DIREÇÃO-GERAL DE AGRICULTURA E DESENVOLVIMENTO RURAL

PROJETO DE EXECUÇÃO DE INFRAESTRUTURAS DE REGADIO DO APROVEITAMENTO HIDROAGRÍCOLA DO CRATO

REDE DE REGA. BLOCO DO CRATO
DESCARGA DE FUNDO

Campo d'Água Engenharia e Gestão, Lda.

Desenho n.º: **011** | Revisão: **1**

CP-DEFINIÇÃO-FASE_DESCARGAS DE FUNDO.DWG