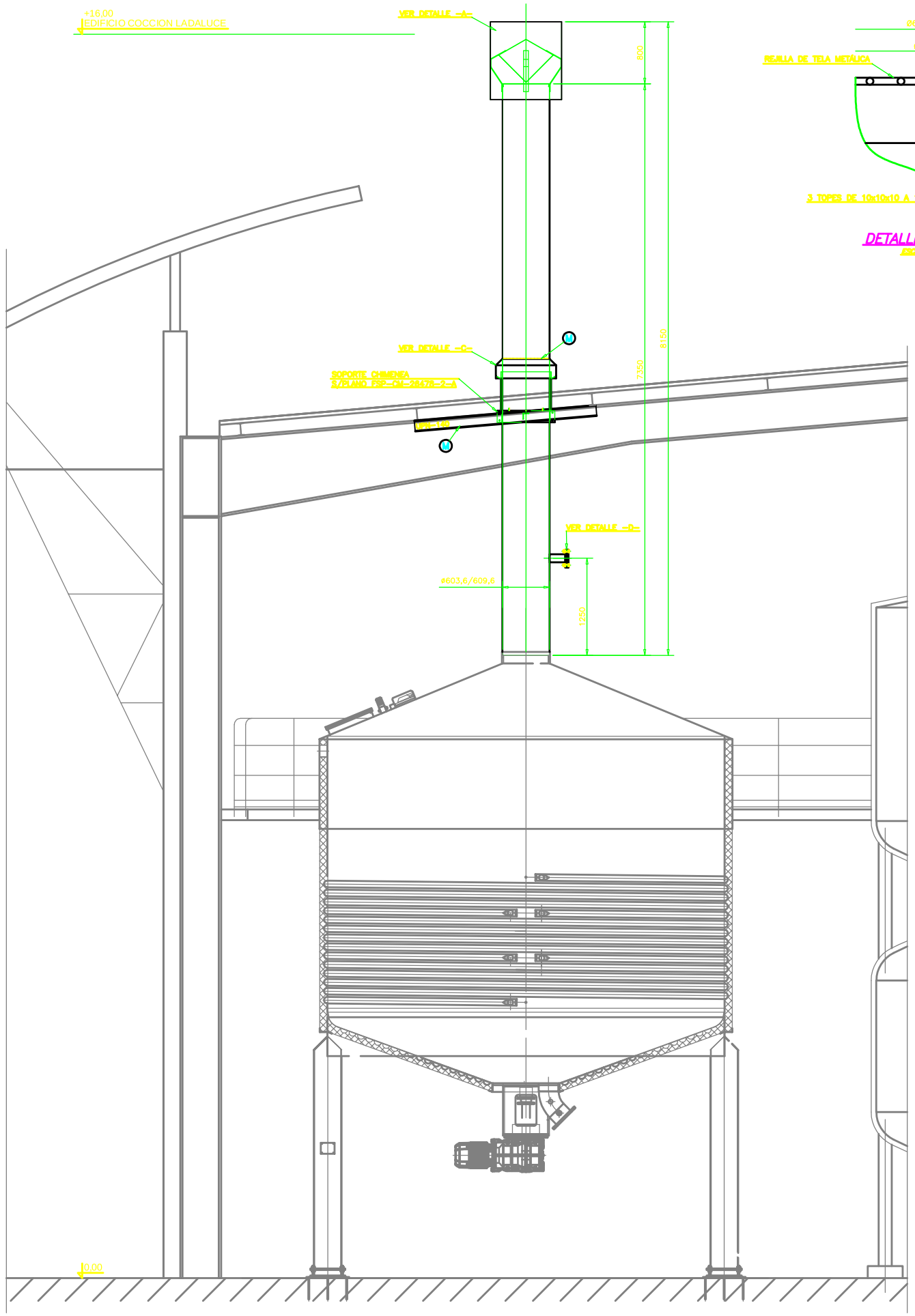

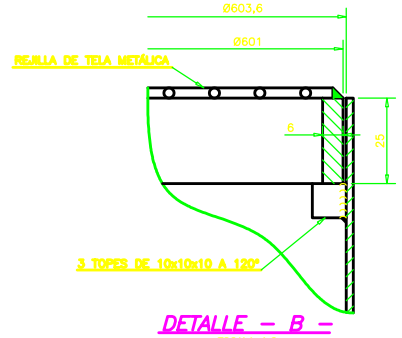

DETALLE – B –
ESCALA 1/2

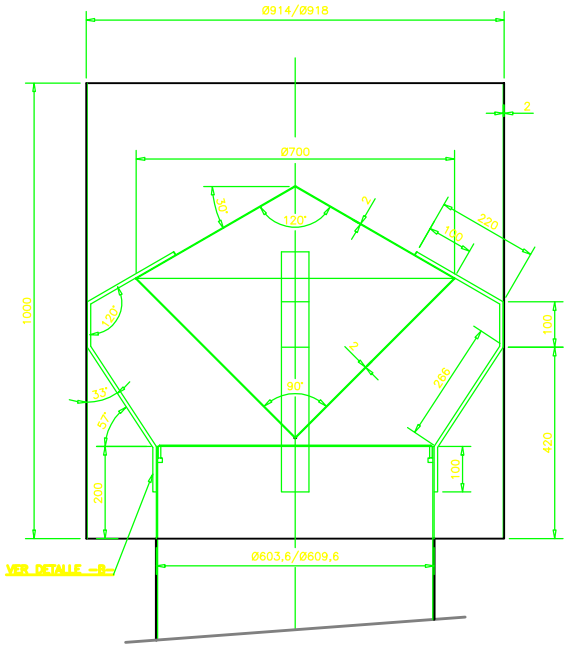

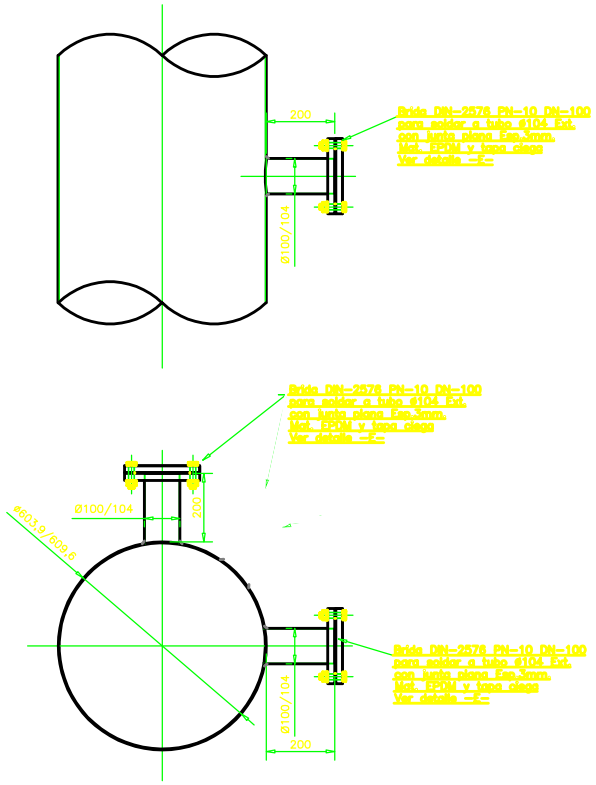

VISTA EN PLANTA
DETALLE – D – (A)
ESCALA 1/10

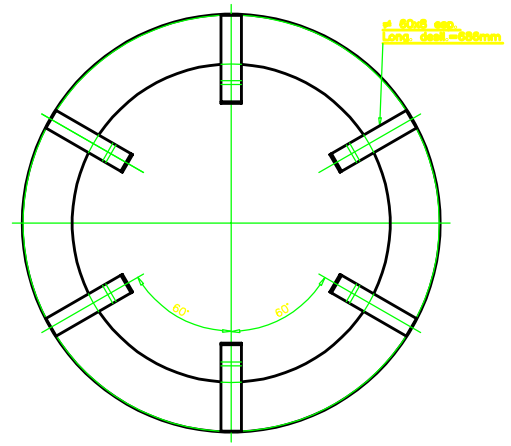

DETALLE – A –
Nº DE CONJUNTOS 1
ESCALA 1/2,5

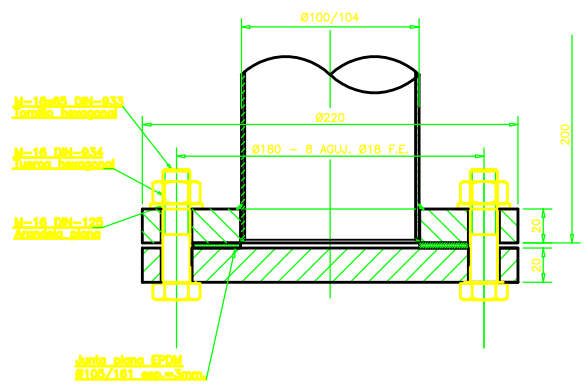

DETALLE – E –
Nº DE CONJUNTOS 2
ESCALA 1/2

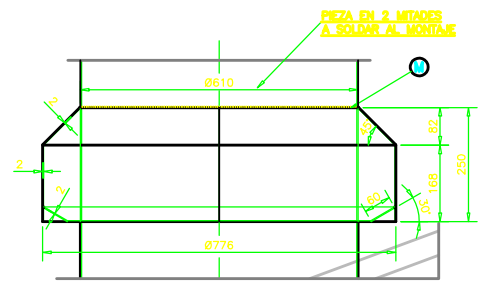

DETALLE – C –
Nº DE CONJUNTOS 1
ESCALA 1/2,5

(M) SOLDAR AL MONTAJE
MATERIAL: AC. INOX. 1.4301 (AISI-304)
ACABADO: CHORREADO CON BOLA DE ZIRCONIO

4	Detalle D	27/06/18	B.S.		
3	Revisión C	07/11/18	B.S.		

LANDALUCE,S.A. (Requejada) (CANTABRIA)

FONT SALEM PORTUGAL, S.A.
FABRICA DE SANTAREM
CALDERA MACERACION Ø 5100 int
DETALLE CHIMENEA

Escala(s): S/Detalle

Dibujado	B.Sánchez
Verificado	
Aprobado	D. Íñiguez
Fecha	07/11/2018
Escala Plotter	1:30
C A D	Revisión A

FSP-CM-26911